CATALOGO PARTI DI RICAMBIO - PARTS CATALOG
CATALOGUE PIECES DE RECHANGE - ERSATZTEILKATALOG
CATALOGO PIEZAS DE REPUESTO

HUSQVARNA

WR 250-360/95

Part. N° 8000 75257

INFORMAZIONI GENERALI

Il presente catalogo serve per richiedere con esattezza le parti di ricambio.
Nelle ordinazioni indicare:
1) il numero di codice dei particolari seguito dalla descrizione;
2) il colore per i pezzi verniciati o comunque colorati;
3) il numero di matricola del motociclo, stampigliato sul cannotto di sterzo.
Le indicazioni destra e sinistra si riferiscono ai lati del veicolo rispetto al senso di marcia.

GENERAL INFORMATION

The present spare parts list enables one to order exactly the right spare parts.
When ordering specify:
1) the part's code number followed by its description;
2) indicate colour for painted or couloured parts;
3) the motorcycle's serial number, stamped on the steering head.
References to right and left apply to the vehicle in terms of its direction of movement.

INFORMATIONS GENERALES

Ca catalogue permet de commander correctement les pièces de rechange.
Les commandes doivent être passées en indiquant:
1) le numéro de code des pièces détachées suivi de leur description;
2) le couleur des pièces peintes ou coulorés;
3) le matricule de la moto, estampillé sur la tige du guidon.
Droite et gauche sont les côtés du véhicule par rapport au sens de la marche.

ALLGEMEINE HINWEISE

Dieser Ersatzteilkatalog dient zur genauen Angabe der Teile bei Ersatzteilbestellungen.
Bei Ersatzbestellung ist folgendes anzugeben:
1) Die Bestellnummer der Ersatzteile mit der entsprechenden Beschreibung;
2) Farbe für lackierte und farbige Teile angeben;
3) Die Sseriennummer des Motorrads, die am Lenkrohr eingeprägt ist.
Die Angaben rechts und links beziehen sich auf das Fahrzeug in Fahrrichtung.

INFORMACIONES GENERALES

El presente catálogo sirve para pedir con exactitud las partes de recambio.
En los pedidos se debe indicar:
1) el número de código de la parte y a continuación la descripción;
2) el color para las piezas barnizadas o coloreadas;
3) el número de matrícula de la motocicleta, estampado en le tubo de dirección.
Las indicaciones derecha e izquierda se refieren a los lados del vehículo respecto del sentido de marcha.

NOTE - LIST - NOTES - NOTE - NOTAS:

F.m. :Fino alla matricola - UntilV.I.N. - Jusqu'au matricule - Bis zu Matrikel - Hasta la matrícula
D.m. : Dalla matricola - From V.I.N. - Du matricule - Vom Matrikel - Desde la matrícula
Z :n° denti, number of teeth, numéro dents, Zähne nummer, número dientes

A : Austria, Austria, Autriche, Österreich, Austria
AUS : Australia, Australia, Australie, Australien, Australia
B : Belgio, Belgium, Belgique, Belgien, Bélgica
BR : Brasile, Brazil, Brasile, Brasilien, Brasil
CND : Canada, Canada, Canada, Kanada, Canadá
CH : Svizzera, Switzerland, Suisse, Schweizer, Suiza
D : Germania, Germany, Allemagne, Deutschland, Alemania
E : Spagna, Spain, Espagne, Spanien, España
F : Francia, France, France, Frankreich, Francia
GB : Gran Bretagna, Great Britain, Grand Bretagne, Groos Britan, Gran Bretaña
I : Italia, Italy, Italie, Italien, Italia
TA : Tahiti, Tahiti, Tahiti, Tahiti, Tahiti
USA : Stati Uniti d'America, United States of America, Etats Units d'Amerique, Verenigte Staaten von Amerika, Estados Unidos
SF : Finlandia, Finald, Finlande, Finnland, Finlandia
NL : Olanda, Holland, Hollande, Holland, Olanda

Il n° di matricola iniziale del modello **WR 250 / 95** è **5A002314**
Il n° di matricola iniziale del modello **WR 360 / 95** è **4A002743**

The initial serial number for the **WR 250 / 95** model is **5A002314**
The initial serial number for the **WR 360 / 95** model is **4A002743**

Le matricule initial du modèle **WR 250 / 95** est **5A002314**
Le matricule initial du modèle **WR 360 / 95** est **4A002743**

Die Seriennummer des Modells **WR 250 / 95** beginnt mit **5A002314**
Die Seriennummer des Modells **WR 360 / 95** beginnt mit **4A002743**

El n° de matrícula inicial de la motocicleta **WR 250 / 95** es **5A002314**
El n° de matrícula inicial de la motocicleta **WR 360 / 95** es **4A002743**

Dati indicativi soggetti a modifiche senza impegno di preavviso.
All data are subject to modification without prior notice.
Données indicatif sujet au modifications sans obligation de préavis.
Anderungen Vorbehalten.
Datos indicativos sujetos a modificaciones sin compromiso de preaviso.

Tavola Drawing Table Bild Tabla	Denominazione	Description	Designation	Bezelchnung	Denominacion	Pag
1	ATTREZZI DI ASSISTENZA	SERVICE TOOLS	OUTILS D'ASSISTANCE	HILFAUSRUSTUNG	HERRAMIENTAS DE ASISTENCIA	5
1A	ATTREZZI DI ASS. SOSP. ANT.	FRONT FORK SERVICE TOOLS	OUTILS D'ASSISTANCE SUSP. AVANT	HILFAUSRUSTUNG VORDERTELESKOPGABEL	HERRAMIENTAS DE ASISTANCIA SUSP. DELANT.	7
2	TESTA, CILINDRO, PISTONE, MANOVELLISMO	CYLINDER HEAD, CYLINDER, PISTON, CRANKSHAFT	CULASSE, CYLINDRE, PISTON, VILEBREQUIN	ZYLINDERKOPF, ZYLINDER, KOLBEN, KURBELWELLE	CULATA, CILINDRO, PISTON PALANCAS	9
3	H.T.S.	H.T.S.	H.T.S.	H.T.S.	H.T.S.	17
4	RAFFREDDAMENTO	COOLING	REFROIDISSEMENT	WASSERKUHLUNG	ENFRIAMIENTO	21
5	BASAMENTO	CRANKCASE	CARTER	GEHAUSE	BANCADA	25
6	COPERCHI BASAMENTO	CRANKCASE COVERS	COUVERCLES CARTER	GEHAUSEDECKEL	TAPA BANCADA	29
7	AVVIAMENTO A PEDALE	KICK STARTER	PEDAL DE MISE EN MARCHE	ANLASSER	PUESTA EN MARCHA A PEDAL	31
8	FRIZIONE, TRASM. PRIMARIA	CLUTCH, PRIMARY DRIVE	EMBRAYAGE, TRANSMISS. PRIMARIE	KUPPLUNG, ERSTERANTRIEB	ENBRAGUE, TRANSM. PRIMARIA	35
9	CAMBIO	TRANSMISSION	BOITE DE VITESSE	WECHSELGETRIBE	CAMBIO	39
10	COMANDO CAMBIO	SHIFTER	COMMANDE DE VITESSE	GANGSCHALTUNG	MANDO CAMBIO	45
11	PARTE ELETTRICA	ELECTRIC PART	PARTIE ELECTRIQUES	ELEKTRISCHETEILE	PARTE ELECTR.	49
12	CARBURATORE	CARBURETOR	CARBURATEUR	VERGASER	CARBURADOR	51
13	FILTRO ARIA	AIR FILTER	FILTRE AIRE	AIRFILTER	FILTRO DE AIRE	59
14	TELAIO, PEDANE	FRAME, FOOT RESTS	CADRE, REPOSE PIEDS	RAHMEN, FUSSBRETT	BASTIDOR, REPOSAPIES	61
15	SOSPENSIONE ANTERIORE	FRONT FORK ASSEMBLY	SUSPENSION AVANT	VORDERTELESKOPGABEL	SUSPENSION DELANTERA	67
16	FORCELLONE	SWING ARM	FOURCHE	GABEL	HORQUILLA	71
16A	LEVARAGGI SOSPENSIONE POSTERIORE	REAR SUSPENSION LINKAGE	LEVIER SUSPENSION ARRIERE	HEBELWERK HINTERHAUFHANGUNG	PALANCA SUSPENSION TRASERA	75
16B	AMMORTIZZATORE POSTERIORE	REAR SUSPENSION	SUSPENSION ARRIÉRE	HINTERHAUFHANGUNG	SUSPENSION TRASERA	77
17	MANUBRIO E COMANDI	HANDLEBAR AND CONTROLS	GUIDON ET COMMANDES	LENKER UND STEUERORGANE	MANILLAR Y MANDOS	81
18	FRENO IDRAULICO POSTERIORE	REAR HYDRAULIC BRAKE	FREIN HYDRAULIQUE ARRIERE	HINTERBREMSE	FRENO HIDRAULICO TRASERO	83
19	PANNELLI LAT., PARAFANGHI, SELLA	SIDE PANELS, FENDERS, SEAT	PANNEAU, GARDE-BOUES , SIEGE	STREIFEN, KOTFLUGEL, SATTEL	PANELES, GUARDABARROS, SILLIN	87
20	SERBATOIO	GAS TANK	RESERVOIR	KRAFTSTOFFBEHALTER	DEPOSITO	89
21	SCARICO	EXHAUST SYSTEM	TUYAU D'ECHAPPEMENT	AUSPUFFROHR	TUBO DE ESCAPE	91
22	FRENO IDRAULICO ANTERIORE	FRONT HYDRAULIC BRAKE	FREIN HYDRAULIQUE AVANT	VORTERBREMSE	FRENO HIDRAULICO DELANTERA	95
22A	RUOTA ANTERIORE	FRONT WHEEL	ROUE AV.	VORTERRAD	RUEDA DELANTERA	97
23	RUOTA POSTERIORE	REAR WHELL	ROUE ARRIERE	HINTERRAD	RUEDA TRASERA	101
24	CONTACHILOMETRI, LIBRETTO USO E MANUTENZIONE, AVVIS.ACUSTICO	SPEEDOMETER, OWNER'S MANUAL, HORN	COMPTE-KILOMETRES, EMPLOI D'ENTRETIEN, SIGNAL ACOUSTIQUE	TACHOMETER, BETRIEBSANLEITUNG, BREMSSCHEIBESCHUTZ, HUPE	CUENTA-KILOMETROS, FOLLETO DE INSTRUCCIONES, AVISADOR ACUSTICO	105
25	IMPIANTO ELETT., PORTATARGA	ELECTRIC SYSTEM, PLATE HOLDER	INSTALLATION ELECT.,PORTE-BALAI	ELEKTR. ANLAGE, SCHILDTRAEGER	INSTALAC. ELECT., PORTA-MATRICULA	109
26	FRECCE	BLINKER	CLIGNOTANT	BLINKER	INTERMITENTE	113
27	DECALCOMANIE	TRANSFER	DECALCOMANIE	ABZIEHBILD	CALCOMANIA	115

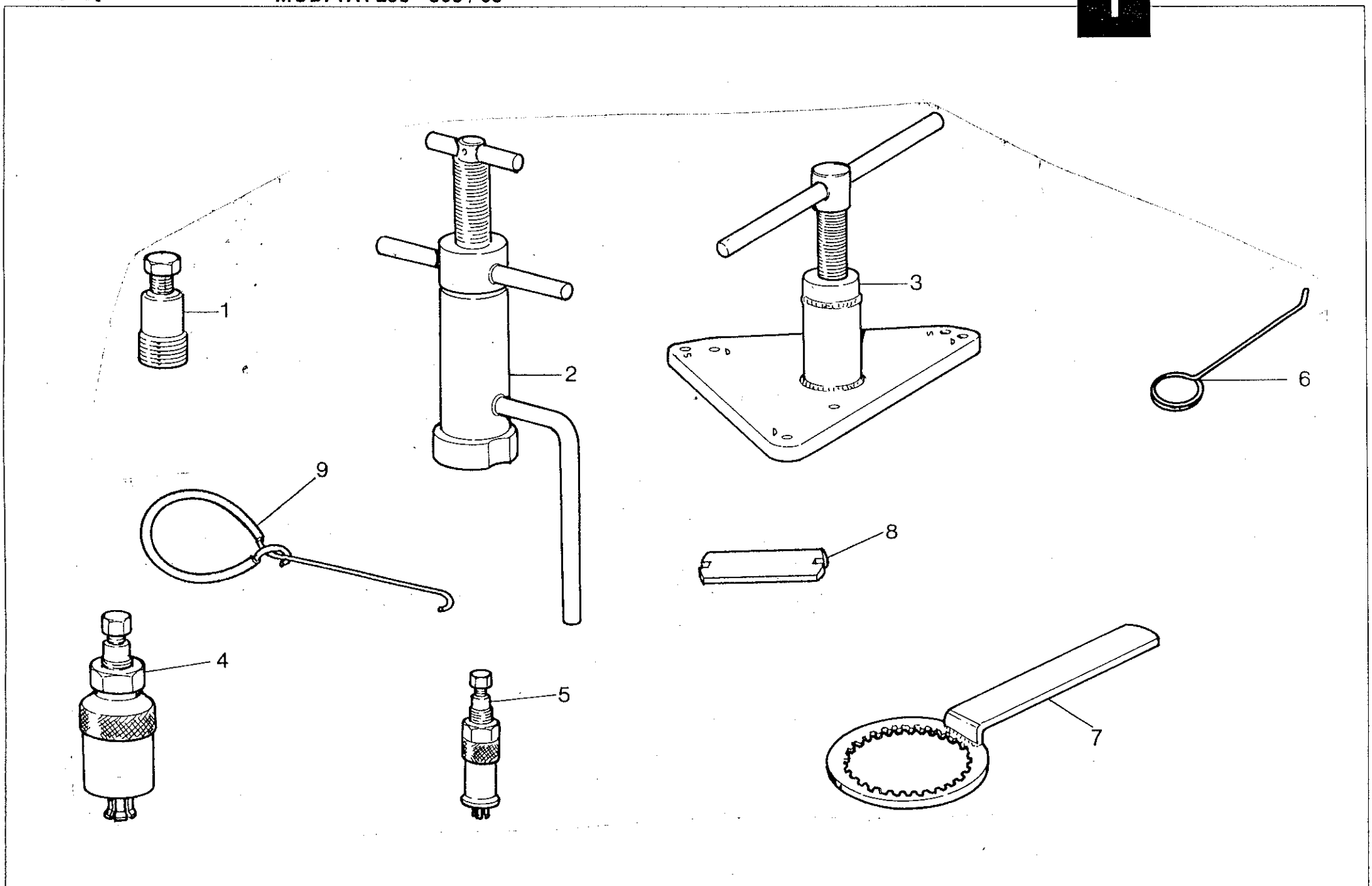
1
2
3
4
5
6
7
8
9

Note Notes Notes Marke Notas	Pos. No. N. Index Pos.	N. Cod. Code No. Nr. Code Code Nr N. Cod.	DENOMINAZIONE	NAME	DESIGNATION	BESHREIBUNG	DENOMINACION	Q.tà Q.ty Q.te M.ge C.ad	Validità Validity Validité Gultig Validez
	1	8000 60516	Estrattore rotore accensione	Rotor puller	Extracteur pour rotor allumage	Ausziehер Rotor zundung	Extractor rotor encendido	1	
	2	8000 58256	Attrezzo mont. alb. motore nel carter sx.	Installing tool. crankshaft left	Outil pour montage vilebrequin dans le demicarter G.	Werkzeug für Mont. Motorwelle im linken Kurbelgehäuse	Herramienta mont. eje motor en el carter izq.	1	
	3	8000 58258	Attrezzo separazione semicarter	Crankcase splitting tool	Outil dem. demicarter vilebreq.	Werkzeug um Halbgehaeuse	Herramienta semi-carter	1	
	4	8000 43720	Estrattore cuscinetto albero comando cambio	Bearing extractor	Extracteur pour roulement	Ausziehер für rollenlayers	Extractor cojinete	1	
	5	8000 43824	Estratt. cuscinetto a rullini rinvio com. valvola e pompa acqua	Extracteur for roller bearing valve drive gear and water pump	Ext. pour roulement à aiguilles renvoi com. soup. et pompe eau	Abzie. für Nadellager Vorgelege Ventil wasserpumpelagerung	Extractor cojinete de rulos mando valvula y bomba agua	1	
	6	8000 46412	Attrezzo controllo dist. valvola di scarico e pistone	Control tool valve	Outil controlle soupape	Kontrollwerkzeug Abstand venti	Herramienta control valvula	1	
	7	8000 39524	Chiave blocc. mozzo frizione	Clutch hub retaining wrench	Cléf d'arret moyeau embrayage	Halterungsschlussel der	Llave bloquear cubo fricción	1	
	8	1519882-01	Chiave fiss. nipples	Wrench for nipples	Clé pour nipples	Nippelschluessel	Llave fijacion niples	1	
	9	1519847-01	Gancio per molle	Hook	Crochet	Haken	Gancho	1	

1A TAVOLA - DRAWING
TABLE - BILD - TABLA

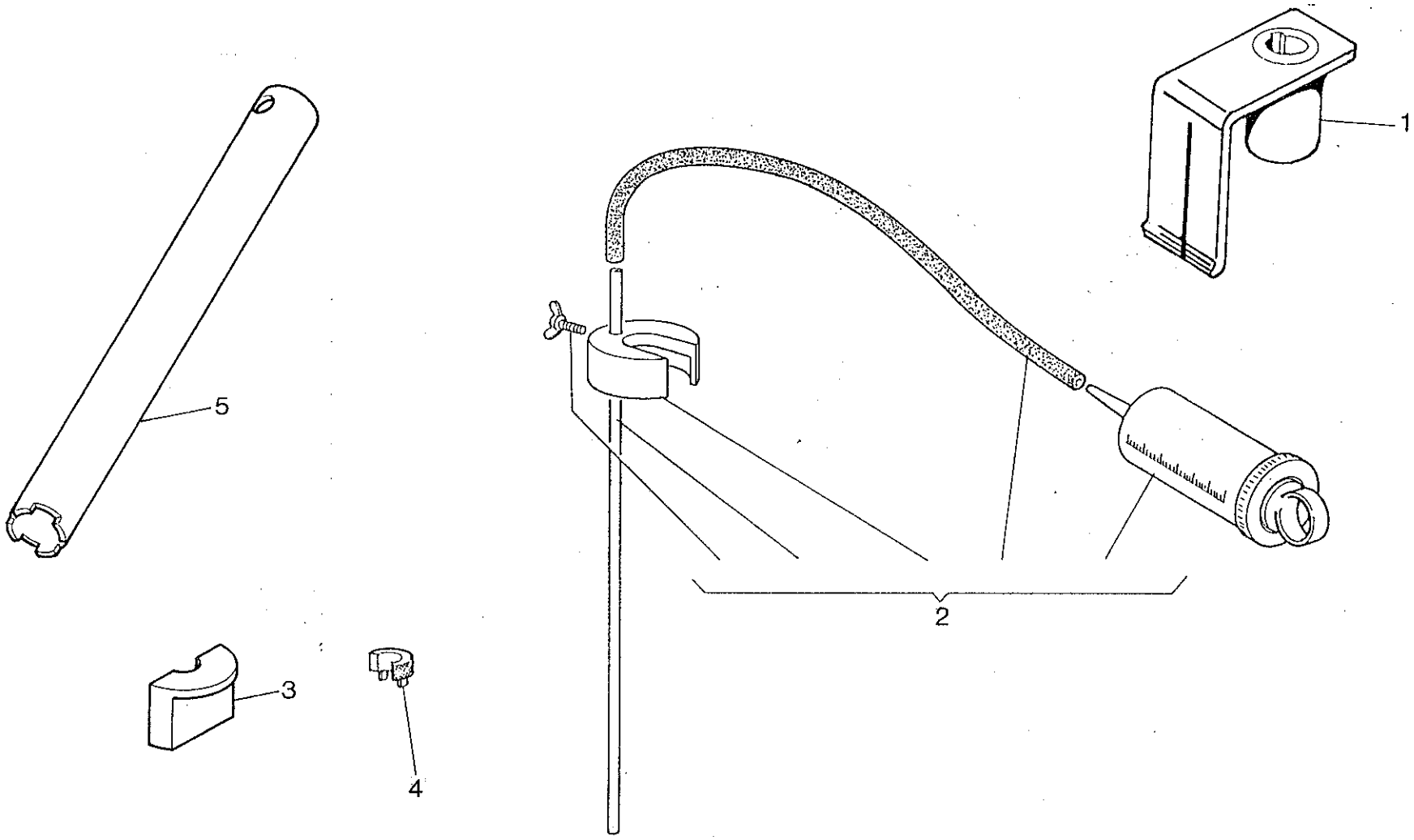

Note Notes Notes Marke Notas	Pos. No. N. Index Pos.	N. Cod. Code No. Nr. Code Code Nr N. Cod.	DENOMINAZIONE	NAME	DESIGNATION	BESHREIBUNG	DENOMINACION	Q.tà Q.ty Q.te M.ge C.ad	Validità Validity Validité Gultig Validez
	1	8000 75578	Attrezzo controllo fase acc.	Ignition control tool	Outil Pour surveillance allumage	Werkzeug kontr. der zundungl	Herr. control fase encendido	1	
	2	8000 72217	Attrezzo livello olio compl.	Oil level tool assy	Outil niveau huile compl.	Werkzeug Niveau Öl	Herramienta nivel aceite	1	
	3	8000 76492	Semiganasce per morsa	Jaw	Mâchoire	Zusatzbacke	Tenaza	1	
	4	8000 72224	Ferma lamelle	Retainer	Arret	Klammer	Broche	1	
	5	8000 76493	Fermo pompante	Pumping retainer	Arret pompage	Klammer punpen	Broche bombeadora	1	

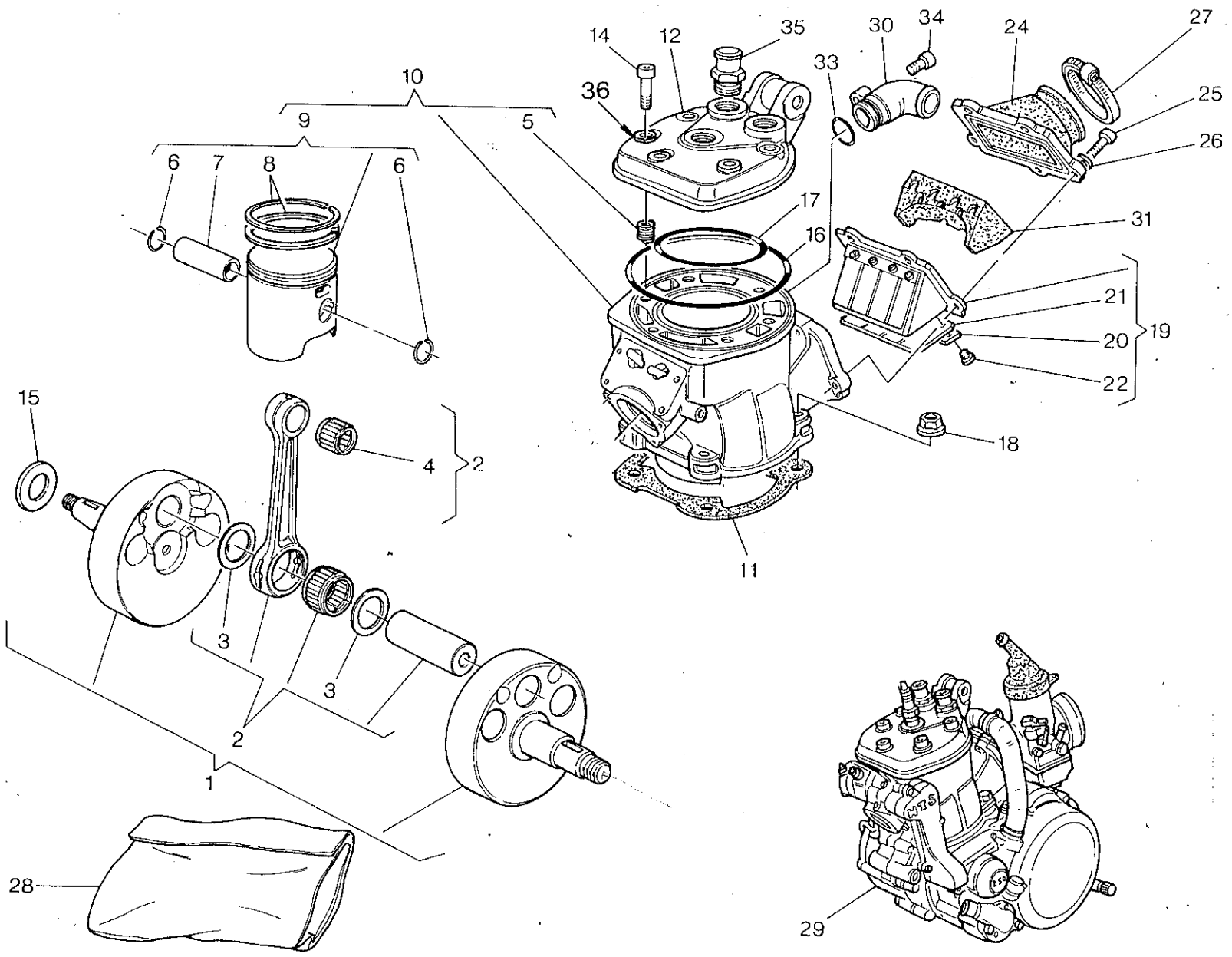
14
12
35
30
34
24
27
33
10
36
25
9
5
26
6
7
8
6
17
31
16
21
19
20
22
15
4
2
18
11
3
3
2
1
28
29

TESTA, CILINDRO, PISTONE, MANOVELLISMO - CYLINDER HEAD, CYLINDER, PISTON, CRANKSHAFT
CULASSE, CYLINDRE, PISTON, VILEBREQUIN - ZYLINDERKOPF, ZYLINDER, KOLBEN, KURBELWELLE
CULATA, CILINDRO, PISTON, PALANCAS

TAVOLA DRAWING TABLE BILD TABLA **2**

WR 250 - 360 / 95

Note Notes Notes Marke Notas	Pos. No. N. Index Pos.	N. Cod. Code No. Nr. Code Code Nr N. Cod.	DENOMINAZIONE	NAME	DESIGNATION	BESHREIBUNG	DENOMINACION	Q.tà Q.ty Q.te M.ge C.ad	Validità Validity Validité Gultig Validez
	1	8000 73493	Albero motore completo (250)	Crankshaft assy (250)	Vilebrequin compl. (250)	Kurbewelle kpl. (250)	Cigüeñal compl. (250)	1	
	1	8000 73505	Albero motore completo (360)	Crankshaft assy (360)	Vilebrequin compl. (360)	Kurbewelle kpl. (360)	Cigüeñal compl. (360)	1	
	2	8A00 67634	Biella completa (250)	Connecting rod compl. (250)	Bielle compl. (250)	Pleuelstange kpl. (250)	Biela motor completa (250)	1	
	2	8000 63339	Biella completa (360)	Connecting rod compl. (360)	Bielle compl. (360)	Pleuelstange kpl. (360)	Biela motor completa (360)	1	
	3	8000 50629	Rosetta di rasamento (sp. 1,0)	Washer	Rondelle	Scheibe	Arandela	2	
★	4	8000 17826	Cuscinetto a rullini	Needle bearing	Roulement à aiguilles	Nadelkäfig	Cojinete de rodillos	1	
	5	8A00 30729	Helicoil	Inserted thread	Filetage appliq	Gewindeinsatz	Fileteado aplicado	~~8~~ 6	
	6	8000 70223	Anello di fermo	Stop ring	Bague d'arrêt	Haltering	Anillo de retención	2	
	7	8000 56706	Spinotto (250)	Gudgeon (250)	Axe (250)	Bolzen (250)	Perno (250)	1	
	7	8000 70222	Spinotto (360)	Gudgeon (360)	Axe (360)	Bolzen (360)	Perno (360)	1	
	8	8000 69445	Segmento (250)	Circlip (250)	Segment (250)	Kolbenring (250)	Segmento (250)	2	
	8	8000 63584	Segmento (360)	Circlip (360)	Segment (360)	Kolbenring (360)	Segmento (360)	2	
	9		Pistone completo	Compl. piston	Piston complet	Kolbe, kpl.	Pistón completo	1	
	9	8000 68831/1	A-B Ø66,935÷66,945 mm (250)					1	
	9	8000 68831/2	C-D Ø66,945÷66,955 mm (250)					1	
	9	8000 68831/3	E-F Ø66,955÷66,965 mm (250)					1	
	9	8A00 63583/1	A-B Ø77,935÷77,945 mm (360)					1	
	9	8A00 63583/2	C-D Ø77,945÷77,955 mm (360)					1	
	9	8A00 63583/3	E-F Ø77,955÷77,965 mm (360)					1	
	10	8000 73955	Cilindro completo (250)	Cylinder assy (250)	Cylindre compl. (250)	Zylinder kpl. (250)	Cilindro compl. (250)	1	
	10	8000 73502	Cilindro completo (360)	Cylinder assy (360)	Cylindre compl. (360)	Zylinder kpl. (360)	Cilindro compl. (360)	1	
	11	8000 68805	Guarnizione Sp. 0,3 mm	Gasket	Garniture	Dichtung	Junta	1	
	11	8A00 68805	Guarnizione Sp. 0,4 mm	Gasket	Garniture	Dichtung	Junta	1	
	11	8B00 68805	Guarnizione Sp. 0,5 mm	Gasket	Garniture	Dichtung	Junta	1	
	11	8C00 68805	Guarnizione Sp. 0,6 mm	Gasket	Garniture	Dichtung	Junta	1	
	11	8D00 68805	Guarnizione Sp. 0,8 mm	Gasket	Garniture	Dichtung	Junta	1	

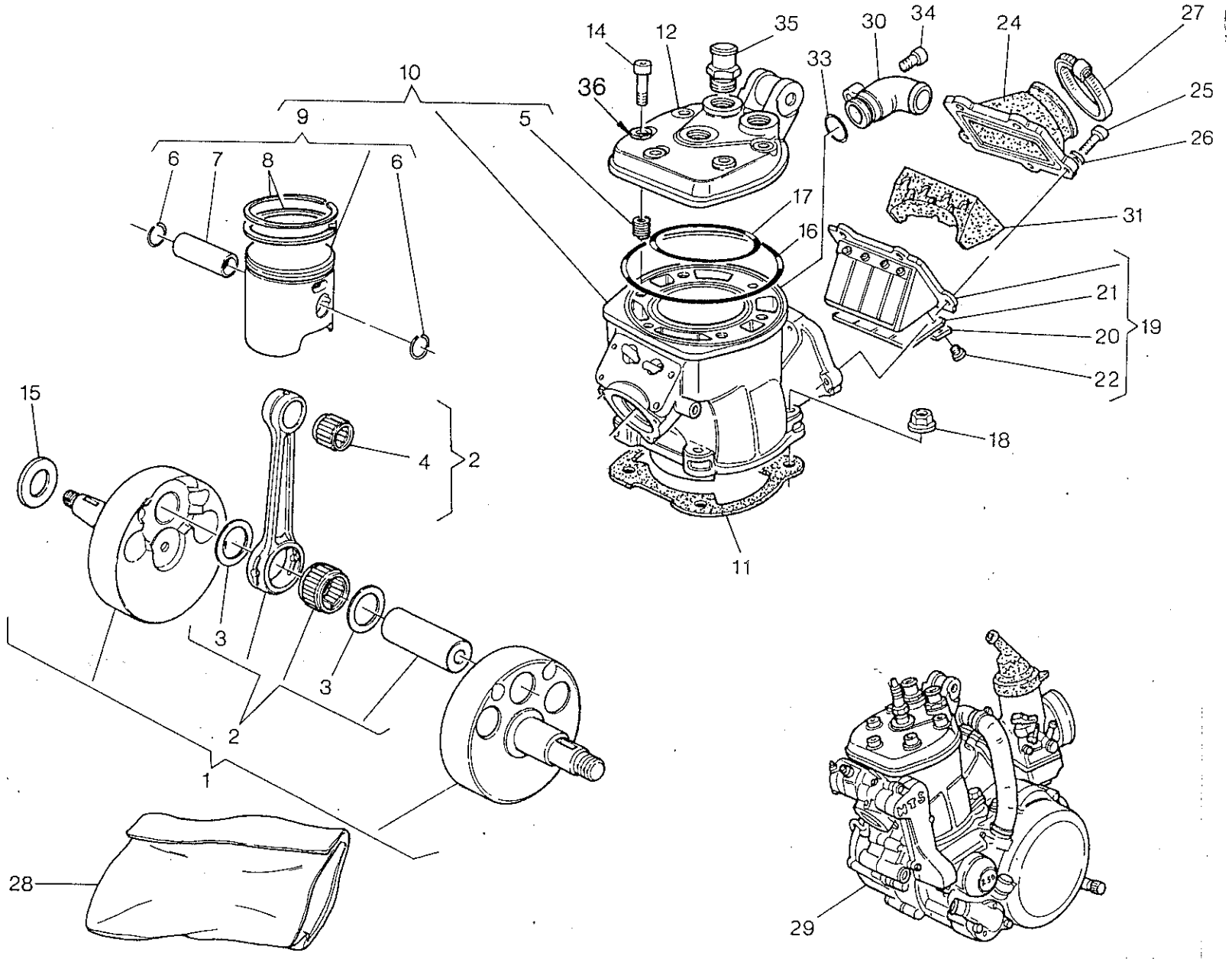
14
12
35
30
34
24
27
10
36
33
25
9
5
26
6
7
8
6
17
31
16
21
20
19
22
15
4
2
18
11
3
3
2
1
28
29

Note Notes Notes Marke Notas	Pos. No. N. Index Pos.	N. Cod. Code No. Nr. Code Code Nr N. Cod.	DENOMINAZIONE	NAME	DESIGNATION	BESHREIBUNG	DENOMINACION	Q.tà Q.ty Q.te M.ge C.ad	Validità Validity Validité Gultig Validez
	12	8000 68704	Testa cilindro (250)	Cylinder head (250)	Culasse (250)	Zylinderkopf (250)	Cabeza cilindro (250)	1	
	12	8000 73356	Testa cilindro (360)	Cylinder head (360)	Culasse (360)	Zylinderkopf (360)	Cabeza cilindro (360)	1	
	14	60N10 2558	Vite	Screw	Vis	Schraube	Tornillo	6	
	15	8A00 10350	Rosetta Sp. 0,3 mm	Washer	Rondelle	Scheibe	Arandela	1	
	15	8B00 10350	Rosetta Sp. 0,4 mm	Washer	Rondelle	Scheibe	Arandela	1	
	15	8C00 10350	Rosetta Sp. 0,5 mm	Washer	Rondelle	Scheibe	Arandela	1	
	16	8A00 63593	Anello OR (esterno) (250)	O-Ring (250)	Bague OR (250)	O-Ring (250)	Anillo OR (250)	1	
	16	8B00 63593	Anello OR (esterno) (360)	O-Ring (360)	Bague OR (360)	O-Ring (360)	Anillo OR (360)	1	
	17	8A00 44117	Anello OR (interno) (250)	O-Ring (250)	Bague OR (250)	O-Ring (250)	Anillo OR (250)	1	
	17	8000 63594	Anello OR (interno) (360)	O-Ring (360)	Bague OR (360)	O-Ring (360)	Anillo OR (360)	1	
	18	8000 38624	Dado	Nut	Ecrou	Mutter	Tuerca	4	
	19	8B00 60278	Valvola aspirazione compl.	Inlet valve assy	Soupape d'aspiration compl.	Einlassventil kpl.	Válvula de aspiración compl.	1	
	20	8000 61101	Piastrina di fermo	Stop plate	Plaque d'arrêt	Stopplatte	Placa de retención	2	
	21	8A00 70381	Lamella	Plate	Lamelle	Plättchen	Laminilla	2	
	22	8000 61102	Vite	Screw	Vis	Schraube	Tornillo	8	
	23	60N1 15533	Rosetta elastica	Spring washer	Rondelle élastique	Federscheibe	Arandela elástica	8	
	24	8000 66471	Raccordo di aspir.	Union	Raccord	Anschluss	Empalme	1	
	25	60N10 2510	Vite	Screw	Vis	Schraube	Tornillo	5	
	26	62N1 15504	Rosetta piana	Washer	Rondelle	Scheibe	Arandela	5	
	27	8000 27521	Fascetta	Clamp	Collier	Schelle	Banda	1	
	28	8000 73580	Gr. guarn. e anelli di ten. (250)	Gasket set (250)	Groupe garnitures (250)	Dichtungsatz (250)	Grupo juntas (250)	1	
	28	8000 73582	Gr. guarn. e anelli di ten. (360)	Gasket set (360)	Groupe garnitures (360)	Dichtungsatz (360)	Grupo juntas (360)	1	
	29	8000 74779	Motore completo (250)	Crankshaft assy (250)	Vilebrequin compl. (250)	Kurbewelle kpl. (250)	güeñal compl. (250)	1	
	29	8000 75262	Motore completo (360)	Crankshaft assy (360)	Vilebrequin compl. (360)	Kurbewelle kpl. (360)	güeñal compl. (360)	1	
	30	8000 63590	Raccordo	Union	Raccord	Anschluss	Empalme	1	
	31	8000 66473	Inserto valvola aspirazione	Inlet valve insert	Piece soupape admission	Einlass-Ventil Einsatz	Inserto válvula aspiración	1	

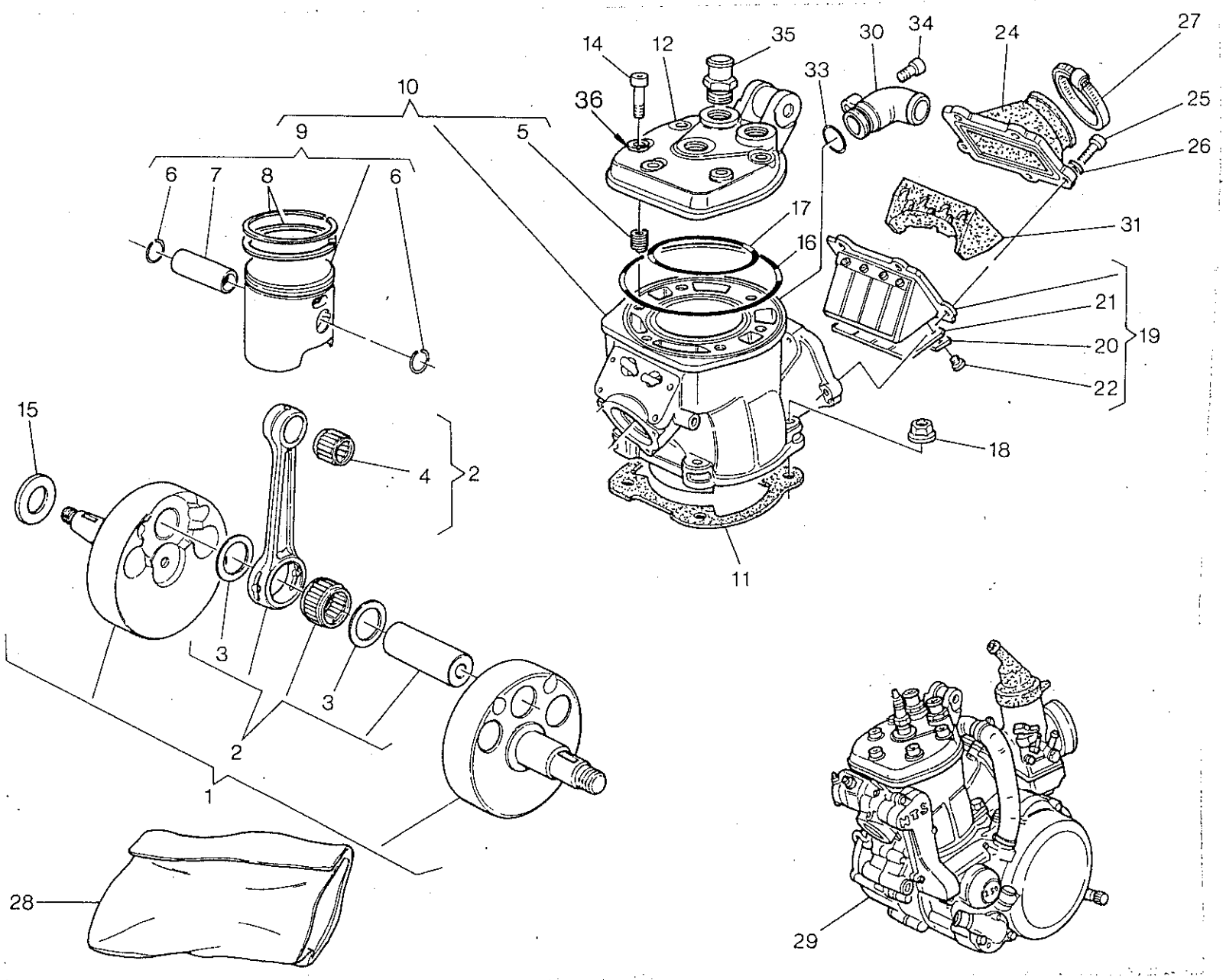
14
12
35
30
34
24
27
10
36
33
25
9
5
26
6
7
8
6
17
31
16
21
20
19
22
15
18
4
2
11
3
3
2
1
28
29

Note Notes Notes Marke Notas	Pos. No. N. Index Pos.	N. Cod. Code No. Nr. Code Code Nr N. Cod.	DENOMINAZIONE	NAME	DESIGNATION	BESHREIBUNG	DENOMINACION	Q.tà Q.ty Q.te M.ge C.ad	Validità Validity Validité Gultig Validez
	33	8000 18422	Anello di tenuta	Seal ring	Bague d'étanchéité	Dichtungsring	Anillo de retención	1	
	34	60N10 7335	Vite	Screw	Vis	Schraube	Tornillo	1	
	35	8000 63885	Raccordo	Union	Raccord	Anschluss	Empalme	2	
	36	8000 39335	Rosetta piana in rame	Washer	Rondelle	Scheibe	Arandela	6	
			★= Accoppiamento piede biella	★= Con.road small end coupl.	★= Couplage du pied de bielle	★= Verbin. pluelstangenkopfes	★= Acoplamiento pie de biela		

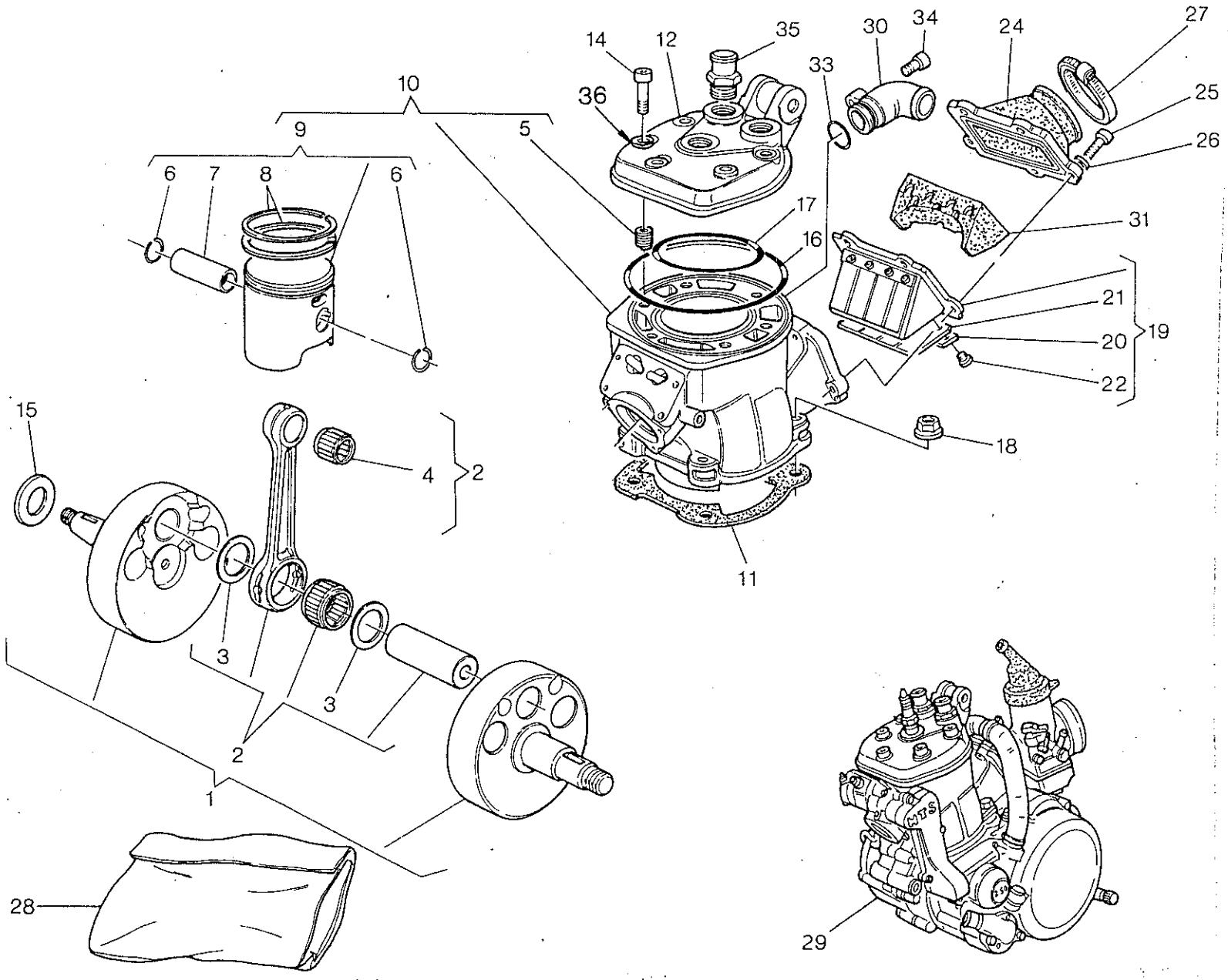
14
12
35
30
34
24
27
10
36
33
25
9
5
26
6
7
8
6
17
31
16
21
20
19
22
15
4
2
18
11
3
3
2
1
28
29

La sottoriportata tabella elenca i possibili accoppiamenti che consentono di ottenere il corretto gioco radiale di 0,002÷0,010 mm

C: colore di selezione biella

The table hereunder shows the possible coupling which allow to obtain a radial clearance of 0.002÷0.010 mm

C: rod selection colour

Le tableau ci-dessous indique tous les couplages possibles permettant d'obténir le jeu radial exact de 0,002÷0,010 mm

C: couleur de sélection bielle

Die folgende Tabelle gibt die möglichen Verbindungen an für das genaue Radialspiel von 0,002÷0,010 mm

C: Wahlfarbe der Pleuelstange

La tabla que se da a continuación lista los acoplamientos posibles que permiten obtener el juego radial correcto de 0,002÷0,010 mm

C: color de selección biela

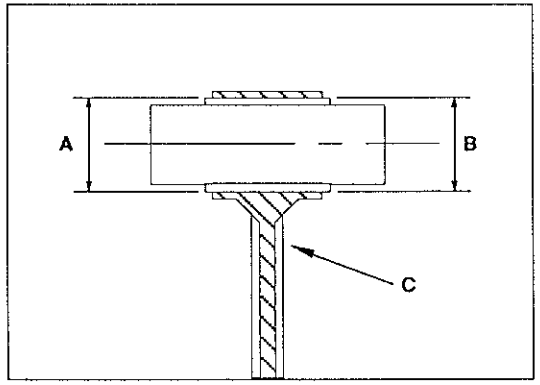

Colore di selezione foro «A» piede di biella (mm) Hole selection colour «A» connecting rod small end (mm) Couleur de sélection trou «A» pied de bielle (mm) Wahlfarbe der Bohrung «A» Pleuelstangenkopf (mm) Color de selección «A» pie de biela (mm)	Selezione gabbia a rullini «B» Cage selction «B» Sélection cage à rouleaux «B» Wahlnadelkäfig «B» Selección jaula de agujas «B»
Giallo - Yellow - Jaune - Gelb - Amarillo 21,994 ÷ 21,996	- 3 ÷ - 5
Verde - Green - Vert - Grün -Verde 21,996 ÷ 21,998	- 3 ÷ - 5
Bianco - White - Blanc - Weiss - Blanco 21,998 ÷ 22,000	- 1 ÷ - 3 - 2 ÷ - 4
Nero - Black - Noir - Schwarz - Negro 22,000÷ 22,002	0 ÷ - 2 - 1 ÷ - 3
Rosso - Red - Rouge - Rot - Rojo 22,002 ÷ 22,004	0 ÷ - 2

Qualora, in sede di revisione del motore, si dovesse riscontrare un gioco radiale superiore al limite ammesso di 0,015 mm e non fosse più visibile il contrassegno del colore sullo stelo della biella, rilevare il diametro «A» del piede di biella e, in base a questo, montare la gabbietta appropriata.

NOTA: Nel richiedere la gabbia a rullini, specificare la selezione.

When overhauling, should a radial clearance greater than the consented limit of 0.015 mm be noticed and the colour mark under the connecting rod small end is no more visible, collect the connecting rod small end «A» diameter and assemble the right cage according to it.

NOTE: When requesting the cage, specify the selection.

Si en révisionnant le moteur on trouve un jeu radial supérieur à la limite admise de 0,015 mm et le marque de la couleur n'est plus visible sur la tige de bielle, enregistrer le diamétre «A» du pied de bielle et assembler la cage exacte selon ce diamétre.

NOTA: En demandant la cage à rouleaux, spécifier la sélection.

Falls bei Motorprüfung das Radialspiel über das zugelassene Mass von 0,015 mm sein solite und das Farbkennzeichen an der Pleuelstange nich mehr sichtbar ist, wird der «A»-Durchmesser des Pleuelstangenkopfes gemessen und aufgrud dessen der geeignete Käfig montiert..

BEMERKUNG: Bei Anfrage den genauen Wahlnadelkäfig angeben.

En el caso que, cuando inspeccione el motor, encuentre unjuego radial superior al límite admitido de 0,015 mm y no resultara más visible la señalización del color en el vástago de la biela, registre el diámetro «A» del piede biela y, sobre la base de este dato, monte la jaula adecuada.

NOTA: cuando pida la jaula de agujas, especifique la selección.

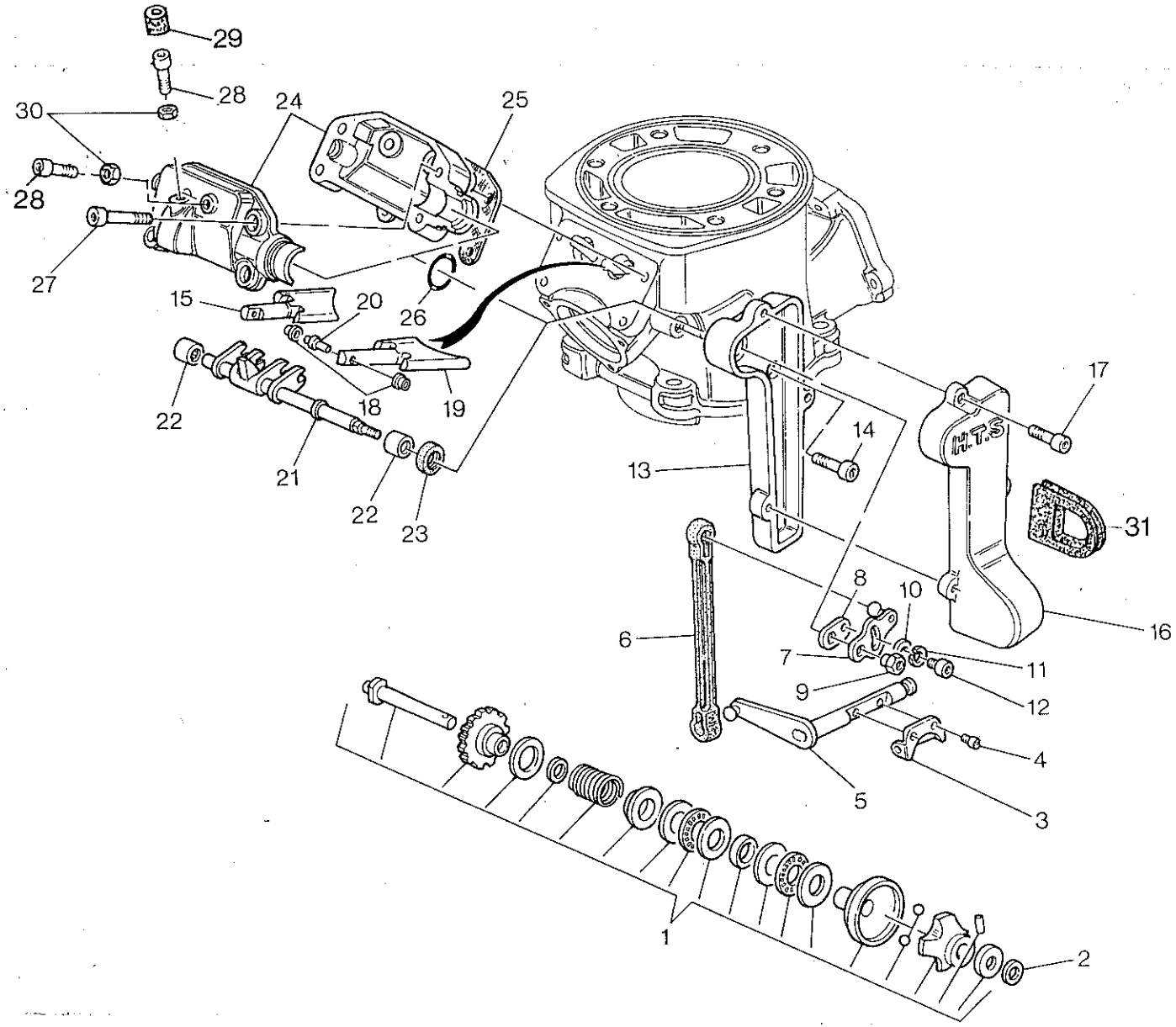
29
28
30
24
25
28
27
15
20
26
22
18
19
21
22
23
17
14
13
31
8
10
6
7
11
9
12
4
5
3
16
1
2

Note Notes Notes Marke Notas	Pos. No. N. Index Pos.	N. Cod. Code No. Nr. Code Code Nr N. Cod.	DENOMINAZIONE	NAME	DESIGNATION	BESHREIBUNG	DENOMINACION	Q.tà Q.ty Q.te M.ge C.ad	Validità Validity Validité Gultig Validez
	1	8000 64454	Regol. com. valvola (250)	Valve drive regulator (250)	Registre com. soupape (250)	Regler für Abzapventil. (250)	Regul. mando válvula (250)	1	
	1	8000 74870	Regol. com. valvola (360)	Valve drive regulator (360)	Registre com. soupape (360)	Regler für Abzapventil. (360)	Regul. mando válvula (360)	1	
	2	8000 34292	Rosetta di ras. sp. 0,3 mm	Washer	Rondelle	Scheibe	Arandela	1	
	2	8A00 34292	Rosetta di ras. sp. 0,4 mm	Washer	Rondelle	Scheibe	Arandela	1	
	2	8B00 34292	Rosetta di ras. sp. 0,5 mm	Washer	Rondelle	Scheibe	Arandela	1	
	2	8C00 34292	Rosetta di ras. sp. 0,6 mm	Washer	Rondelle	Scheibe	Arandela	1	
	2	8F00 34292	Rosetta di ras. sp. 0,9 mm	Washer	Rondelle	Scheibe	Arandela	1	
	2	8G00 34292	Rosetta di ras. sp. 1,0 mm	Washer	Rondelle	Scheibe	Arandela	1	
	3	8000 35620	Forcella comando valvola	Control fork	Fourche commande	Gabel	Horquilla	1	
	4	60N10 2870	Vite	Screw	Vis	Schraube	Tornillo	2	
	5	8000 57019	Alberino rinvio	Counter shaft	Arbre de renvoi	Vorgelegewelle	Eje de reencío	1	
	6	8B00 57027	Astina	Control rod	Coulisseau	Steuerstange	Varilla	1	
	7	8000 57022	Leva comando	Lever	Levier	Hebel	Palanca	1	
	8	8000 57024	Leva	Lever	Levier	Hebel	Palanca	1	
	9	8000 52545	Dado	Nut	Ecrou	Mutter	Tuerca	1	
	10	62N1 15503	Rosetta piana	Washer	Rondelle	Scheibe	Arandela	1	
	11	62N1 15535	Rosetta elastica	Spring washer	Rondelle élastique	Federscheibe	Arandela elástica	1	
	12	60N10 2482	Vite	Screw	Vis	Schraube	Tornillo	1	
	13	8000 68820	Base coperchio (250)	Cover basis (250)	Socle pour couvercle (250)	Dekel-basis (250)	Base tapa (250)	1	
	13	8000 73370	Base coperchio (360)	Cover basis (360)	Socle pour couvercle (360)	Dekel-basis (360)	Base tapa (360)	1	
	14	60N10 2483	Vite	Screw	Vis	Schraube	Tornillo	2	
	15	8000 68651	Valvola di scarico DX (250)	Exhaust valve (250)	Soupape d'échappement (250)	Auslass-Ventil (250)	Válvula de escape (250)	1	
	15	8000 73440	Valvola di scarico DX (360)	Exhaust valve (360)	Soupape d'échappement (360)	Auslass-Ventil (360)	Válvula de escape (360)	1	
	16	8000 68821	Coperchio (250)	Cover (250)	Couvercle (250)	Deckel (250)	Tapa (250)	1	
	16	8000 73371	Coperchio (360)	Cover (360)	Couvercle (360)	Deckel (360)	Tapa (360)	1	
	17	60N10 2483	Vite	Screw	Vis	Schraube	Tornillo	3	

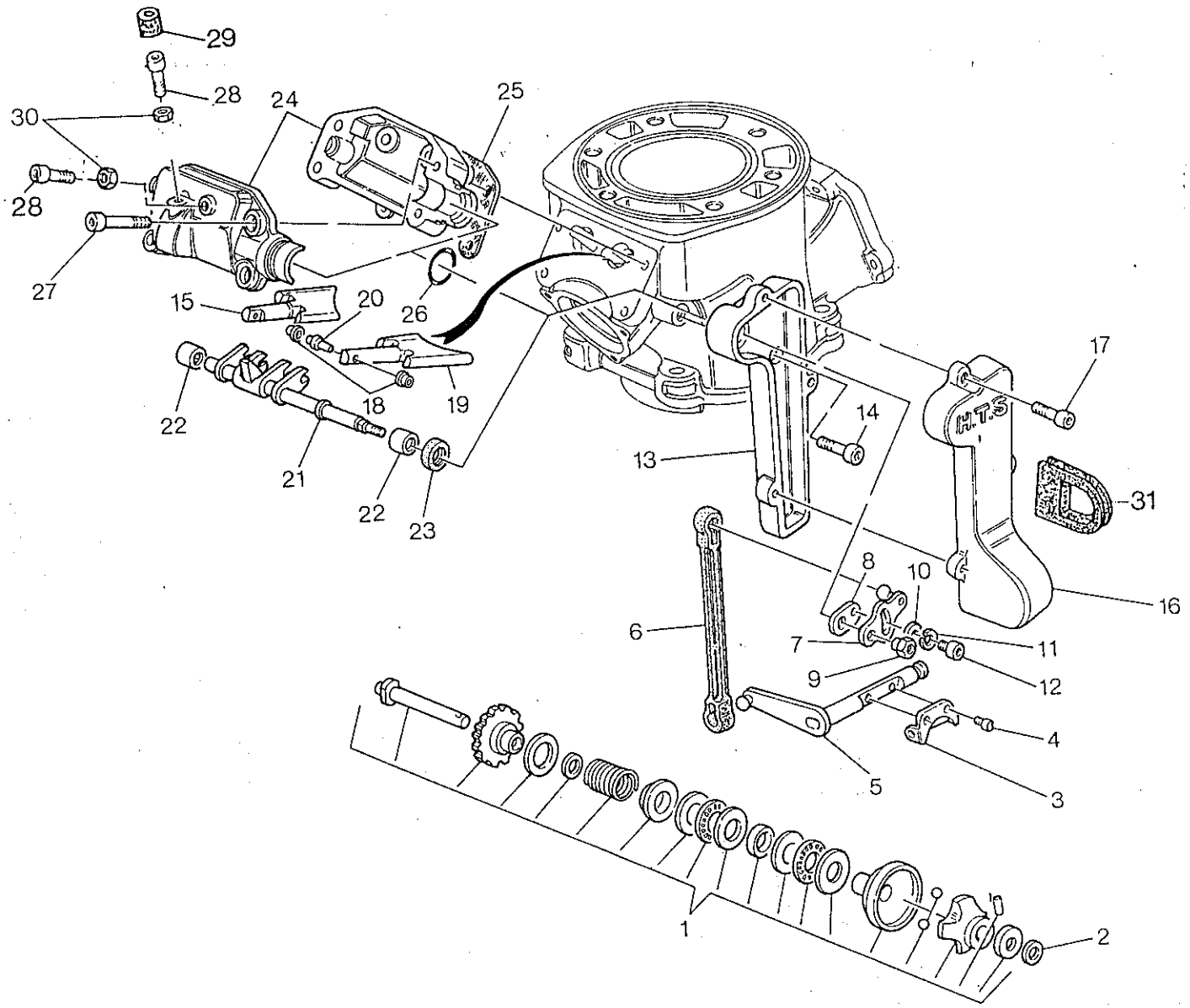
29
28
30
28
24
25
27
15
20
26
22
18
19
21
22
23
17
14
13
31
8
10
16
6
7
11
9
12
4
5
3
1
2

Note Notes Notes Marke Notas	Pos. No. N. Index Pos.	N. Cod. Code No. Nr. Code Code Nr N. Cod.	DENOMINAZIONE	NAME	DESIGNATION	BESHREIBUNG	DENOMINACION	Q.tà Q.ty Q.te M.ge C.ad	Validità Validity Validité Gultig Validez
	18	8000 58048	Rotella	Wheel	Galet	Rädchen	Ruedecilla	1	
	19	8000 68650	Valvola di scarico SX (250)	Exhaust valve (250)	Soupape d'échappement (250)	Auslass-Ventil (250)	Válvula de escape (250)	1	
	19	8000 73441	Valvola di scarico SX (360)	Exhaust valve (360)	Soupape d'échappement (360)	Auslass-Ventil (360)	Válvula de escape (360)	1	
	20	8000 58046	Perno	Pin	Pivot	Bolzen	Perno	1	
	21	8000 68816	Perno	Pin	Pivot	Bolzen	Perno	1	
	22	8000 31748	Boccola a rullini	Rollenbush	Douille rouleaux	Rollerbuchse	Casquillo	2	
	23	8000 64296	Anello di tenuta	Seal ring	Bague d'étanchéité	Dichtungsring	Anillo de retención	1	
	24	8000 70642	Supporto completo	Support	Support	Halterung	Soporte	1	
	25	8000 68819	Guarnizione (250)	Gasket (250)	Garniture (250)	Dichtung (250)	Junta (250)	1	
	25	8000 73443	Guarnizione (360)	Gasket (360)	Garniture (360)	Dichtung (360)	Junta (360)	1	
	26	8000 36380	Anello OR	O-Ring	Bague OR	O-Ring	Anillo OR	1	
	27	60N20 2489	Vite	Screw	Vis	Schraube	Tornillo	4	
	28	60N10 2487	Vite	Screw	Vis	Schraube	Tornillo	2	
	29	8000 74261	Gommino	Rubber pad	Piece caoutchouc	Gummistuck	Goma	2	
	30	61N1 15032	Dado	Nut	Ecrou	Mutter	Tuerca	2	
	31	8000 50559	Guarnizione	Gasket	Garniture	Dichtung	Junta	1	

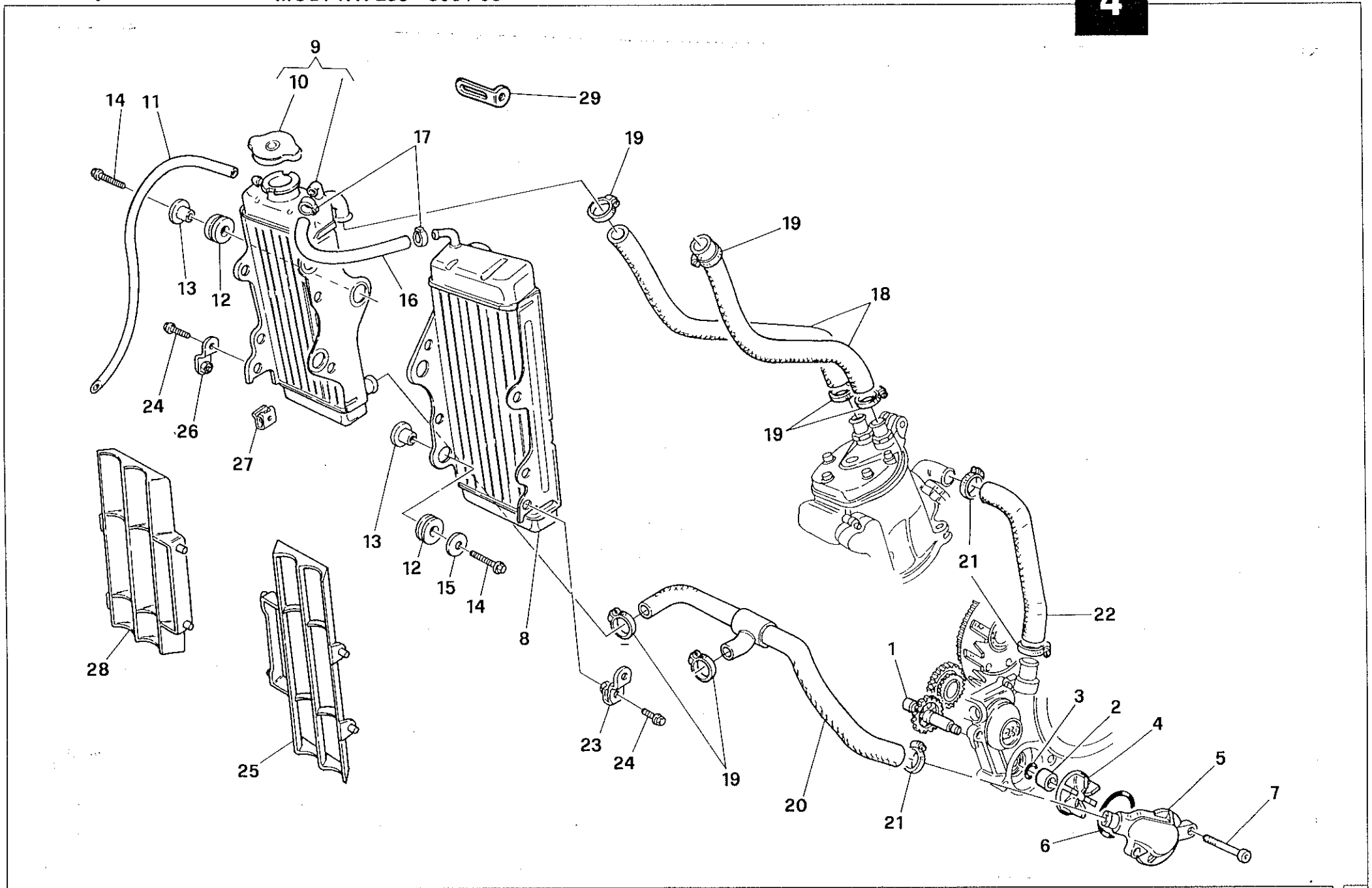
9
10
14
11
29
17
19
19
13
12
16
18
24
26
27
19
13
12
15
14
21
22
8
28
1
3
2
4
23
24
5
25
19
7
20
21
6

Note Notes Notes Marke Notas	Pos. No. N. Index Pos.	N. Cod. Code No. Nr. Code Code Nr N. Cod.	DENOMINAZIONE	NAME	DESIGNATION	BESHREIBUNG	DENOMINACION	Q.tà Q.ty Q.te M.ge C.ad	Validità Validity Validité Gultig Validez
	1	8000 59843	Alb. rinvio com. pompa Z=25	Counter shaft	Arbre de renvoi	Vorgelegewelle	Eje de reencío	1	
	2	8000 59844	Distanziale	Spacer	Entretoise	Distanzstück	Separador	1	
	3	8000 34083	Anello OR	O-Ring	Bague OR	O-Ring	Anillo OR	1	
	4	8000 59845	Girante	Rotor	Couronne	Laufrad	Rotor	1	
	5	8000 59856	Coperchio pompa	Pump cover	Couvercle pompe	Pumpendeckel	Tapa bomba	1	
	6	8000 19965	Anello OR	O-Ring	Bague OR	O-Ring	Anillo OR	1	
	7	60N10 2515	Vite	Screw	Vis	Schraube	Tornillo	2	
	8	8000 72959	Radiatore sinistro	Left radiator	Radiateur gauche	Linker Kühler	Radiador izquierdo	1	
	9	8000 72958	Radiatore destro compl.	Right radiator compl.	Radiateur droit compl.	Rechter Kühler kpl.	Radiador derecho compl.	1	
	10	8000 79077	Tappo radiatore	Plug	Bouchon	Verschluss	Tapón	1	
	11	8A00 43715	Tubo sfiato	Pipe	Tuyau	Rohr	Tubo	1	
	12	8000 67395	Gommino	Rubber pad	Pièce caoutchouc	Gummistück	Junta de goma	6	
	13	8000 76069	Bussola	Bushing	Douille	Buchse	Manguito	6	
	14	8000 62728	Vite	Screw	Vis	Schraube	Tornillo	6	
	15	8000 22271	Rosetta	Washer	Rondelle	Scheibe	Arandela	4	
	16	8A00 43716	Condotto	Pipe	Tuyau	Rohr	Tubo	1	
	17	8000 56462	Fascetta	Clamp	Collier	Schelle	Banda	2	
	18	8000 73339	Condotto	Pipe	Tuyau	Rohr	Tubo	1	
	19	8000 46881	Fascetta	Clamp	Collier	Schelle	Banda	2	
	20	8000 73340	Condotto	Pipe	Tuyau	Rohr	Tubo	2	
	21	8000 35751	Fascetta	Clamp	Collier	Schelle	Banda	2	
	22	8000 63630	Condotto	Pipe	Tuyau	Rohr	Tubo	1	

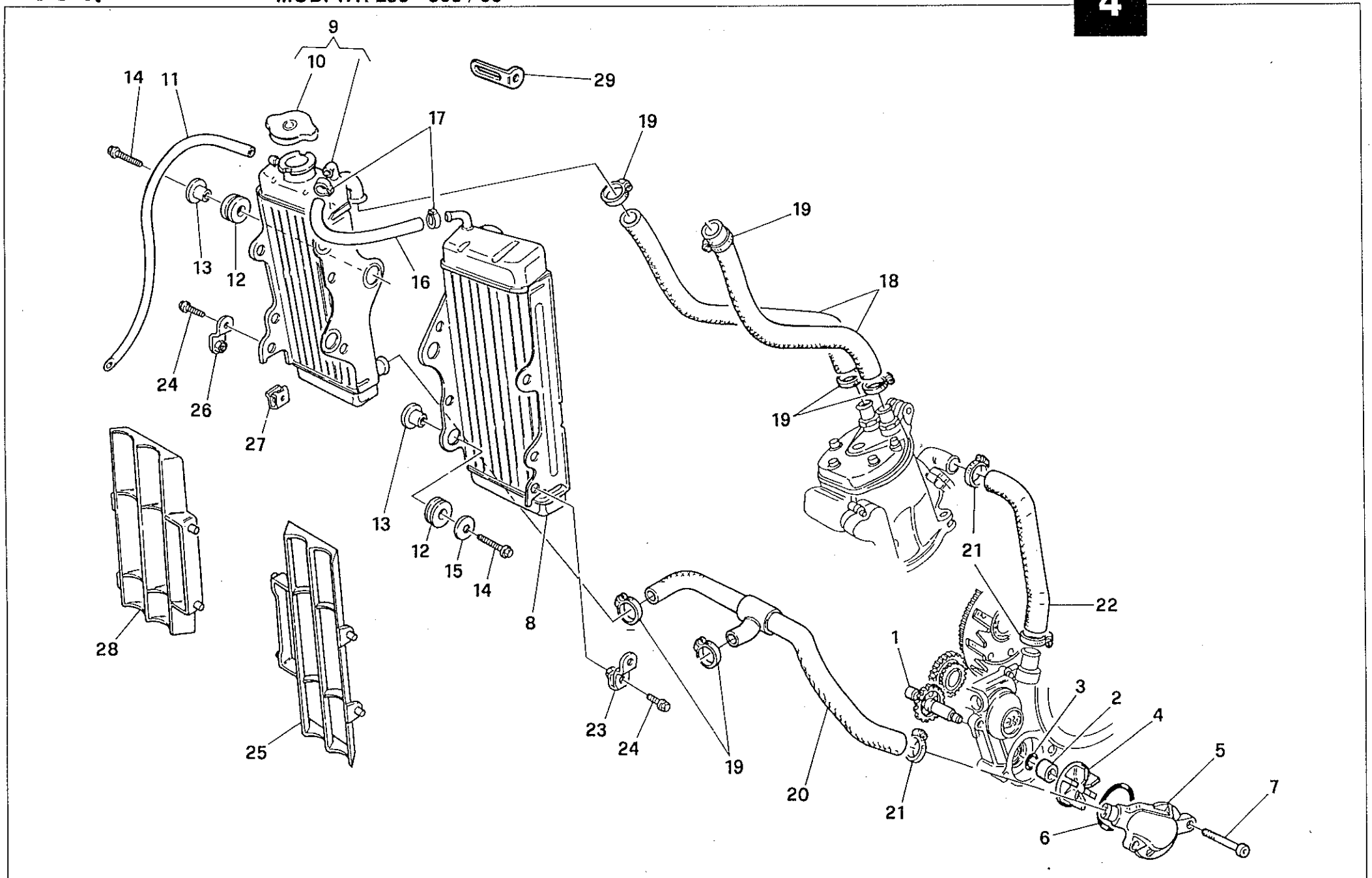
9
10
14
11
29
17
19
19
13
12
16
18
24
26
27
19
13
12
15
14
8
21
22
28
1
3
2
4
5
7
23
24
19
20
21
6
25

Note Notes Notes Marke Notas	Pos. No. N. Index Pos.	N. Cod. Code No. Nr. Code Code Nr N. Cod.	DENOMINAZIONE	NAME	DESIGNATION	BESHREIBUNG	DENOMINACION	Q.tà Q.ty Q.te M.ge C.ad	Validità Validity Validité Gultig Validez
	23	8A00 76425	Piastrina	Plate	Plateau	Teller	Placa	1	
	24	8000 62725	Vite	Screw	Vis	Schraube	Tornillo	2	
	25	80A0 76013	Griglia sinistra	L. grid	Grille G.	L. Rost	Parrilla izq.	1	
	26	8000 79101	Piastrina	Plate	Plateau	Teller	Placa	1	
	27	8000 46893	Dado a graffetta	Nut	Ecrou	Mutter	Tuerca	6	
	28	80A0 75464	Griglia destra	R. grid	Grille D.	R. Rost	Parrilla Der.	1	
	29	8AA0 55705	Piastrina	Plate	Plateau	Teller	Placa	1	

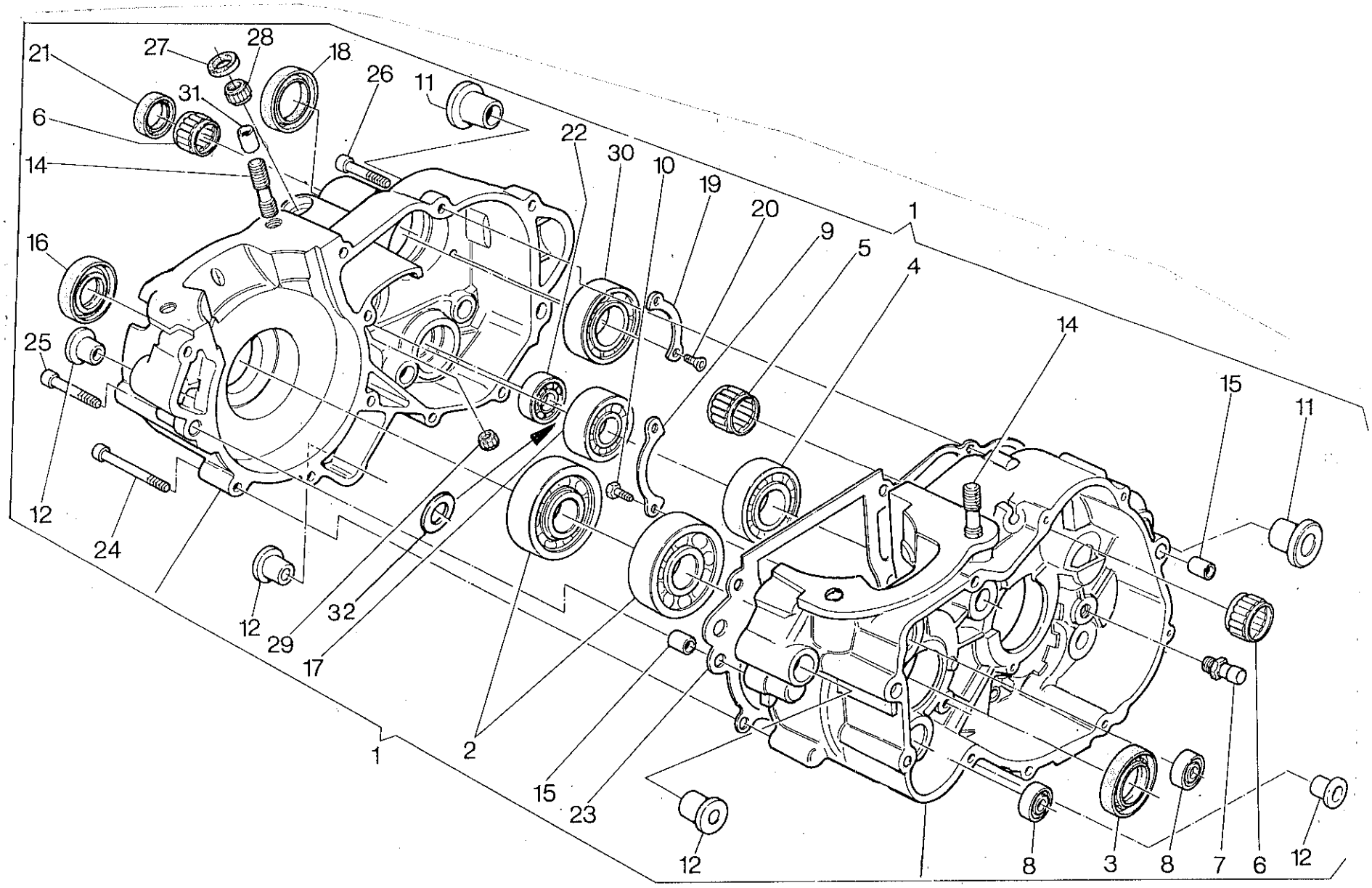
21
27
28
18
26
11
31
6
14
22
30
10
19
20
9
5
4
1
16
25
14
15
11
12
24
12
29
32
17
1
2
15
23
12
8
3
8
7
6
12

BASAMENTO - CRANKCASE
CARTER - GEHAUSE
BANCADA

TAVOLA DRAWING TABLE BILD TABLA **5**

WR 250 - 360 / 95

Note Notes Notes Marke Notas	Pos. No. N. Index Pos.	N. Cod. Code No. Nr. Code Code Nr N. Cod.	DENOMINAZIONE	NAME	DESIGNATION	BESHREIBUNG	DENOMINACION	Q.tà Q.ty Q.te M.ge C.ad	Validità Validity Validité Gultig Validez
	1	8000 73497	Carters motore comp. (250)	Crankcase assy (250)	Carter compl. (250)	Kurberlgehause kpl. (250)	Carter motor completi (250)	1	
	1	8000 73506	Carters motore comp. (360)	Crankcase assy (360)	Carter compl. (360)	Kurberlgehause kpl. (360)	Carter motor completi (360)	1	
	2	8000 42155	Cuscinetto albero motore	Ball bearing	Roulement à billes	Kugellager	Cojinete de bolas	2	
	3	8000 30728	Anello di tenuta	Seal ring	Bague d'étanchéité	Dichtungsring	Anillo de retención	1	
	4	8000 24952	Cusc. a sfere	Ball bearing	Roulement à billes	Kugellager	Cojinete de bolas	1	
	5	8000 36440	Cusc. a sfere	Ball bearing	Roulement à billes	Kugellager	Cojinete de bolas	1	
	6	8000 48212	Cusc. a rullini	Needle bearing	Roulement à aiguilles	Nadelkäfig	Cojinete de rodillos	2	
	7	8000 46860	Perno fermo selettore	Pin	Pivot	Bolzen	Perno	1	
	8	80000 6597	Cuscinetto	Bearing	Roulement	Lager	Cojinete	2	
	9	8000 42100	Piastrina	Plate	Plaquette	Plättchen	Placa	1	
	10	60N10 2505	Vite	Screw	Vis	Schraube	Tornillo	2	
	11	8000 73500	Bussola	Bushing	Douille	Buchse	Manguito	2	
	12	8000 31717	Bussola	Bushing	Douille	Buchse	Manguito	4	
	14	8000 42185	Prigioniero	Stud bolt	Prisonnier	Stiftschraube	Prisionero	4	
	15	80000 7719	Bussola di riferimento	Bushing	Douille	Buchse	Manguito	4	
	16	8000 32389	Anello di tenuta	Seal ring	Bague d'étanchéité	Dichtungsring	Anillo de retención	1	
	17	8000 48208	Cusc. a sfere albero primario	Ball bearing	Roulement à billes	Kugellager	Cojinete de bolas	1	
F	17	8000 78788	Cusc. a sfere albero primario	Ball bearing	Roulement à billes	Kugellager	Cojinete de bolas	1	
	18	8000 48211	Anello di tenuta	Seal ring	Bague d'étanchéité	Dichtungsring	Anillo de retención	1	
	19	8000 38518	Piastrina	Plate	Plaquette	Plättchen	Placa	1	
	20	8000 42643	Vite	Screw	Vis	Schraube	Tornillo	2	
	21	8000 48209	Anello di tenuta	Seal ring	Bague d'étanchéité	Dichtungsring	Anillo de retención	1	
	22	80000 2124	Cusc. a sfere	Ball bearing	Roulement à billes	Kugellager	Cojinete de bolas	1	
	23	8000 72522	Guarnizione	Gasket	Garniture	Dichtung	Junta	1	
	24	60N10 2515	Vite L = 50 mm	Screw	Vis	Schraube	Tornillo	2	
	25	60N10 2514	Vite L = 45 mm	Screw	Vis	Schraube	Tornillo	6	

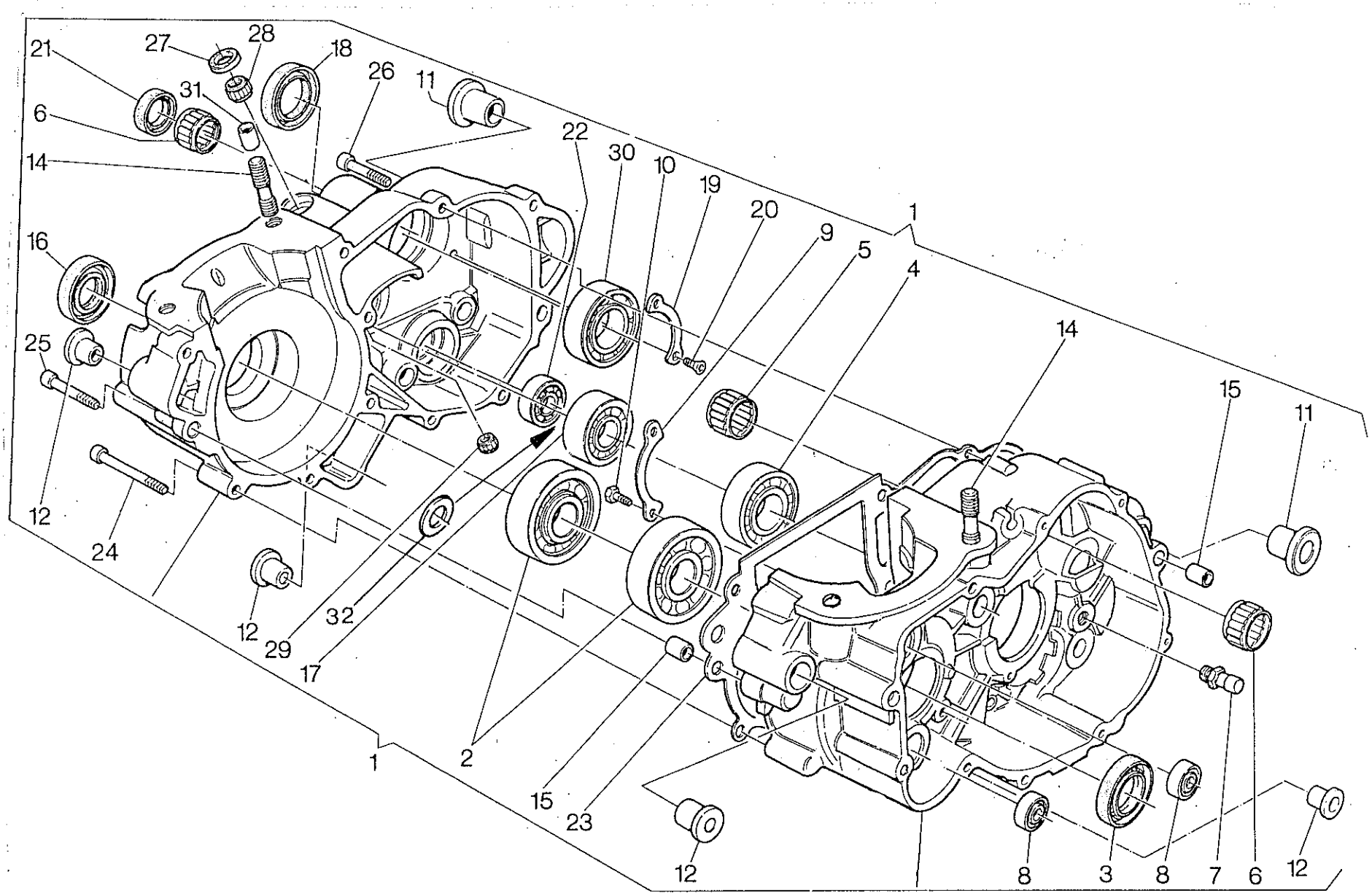
21
27
28
18
26
11
31
6
14
22
30
10
19
20
9
5
4
1
16
25
14
15
11
12
24
12
29
32
17
1
2
15
23
12
8
3
8
7
6
12

Note Notes Notes Marke Notas	Pos. No. N. Index Pos.	N. Cod. Code No. Nr. Code Code Nr N. Cod.	DENOMINAZIONE	NAME	DESIGNATION	BESHREIBUNG	DENOMINACION	Q.tà Q.ty Q.te M.ge C.ad	Validità Validity Validité Gultig Validez
	26	60N10 2512	Vite L = 35 mm	Screw	Vis	Schraube	Tornillo	4	
	27	8000 48856	Anello di tenuta	Seal ring	Bague d'étanchéité	Dichtungsring	Anillo de retención	1	
	28	8000 49016	Cuscinetto a rullini	Needle bearing	Roulement à aiguilles	Nadelkäfig	Cojinete de rodillos	1	
	29	8000 42244	Cuscinetto a rullini	Needle bearing	Roulement à aiguilles	Nadelkäfig	Cojinete de rodillos	1	
	30	8000 43789	Cusc. a sfere albero secondario	Ball bearing	Roulement à billes	Kugellager	Cojinete de bolas	1	
	31	8000 19979	Spina di riferimento	Pin	Goupille	Stift	Clavija	2	
F	32	8H00 28183	Rosetta	Washer	Rondelle	Scheibe	Arandela	1	
F			FORNIRE ASSIEME	SUPPLY UNITEDLY	FORNIR ENSAMBLE	WIRD ZUSAMMEN GELIFERT	EQUIPAR JUNTOS		

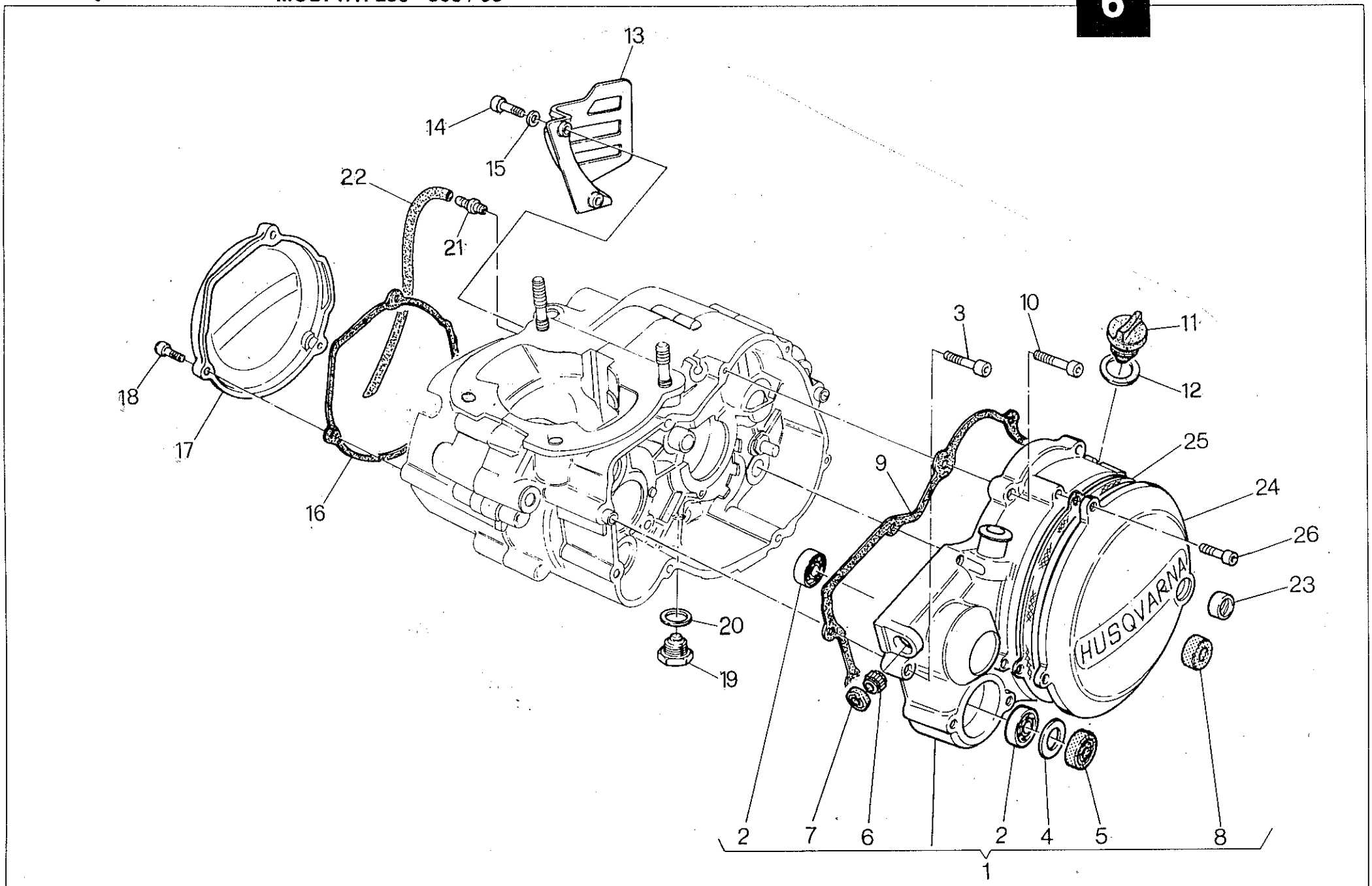
13
14
15
22
21
18
17
16
3
10
11
12
25
24
26
23
9
20
19
HUSQVARNA
2
7
6
2
4
5
8
1

COPERCHI BASAMENTO - CRANKCASE COVERS
COUVERCLES CARTER - GEHAUSEDECKEL
TAPA BANCADA

TAVOLA DRAWING TABLE BILD TABLA **6**

WR 250 - 360 / 95

Note Notes Notes Marke Notas	Pos. No. N. Index Pos.	N. Cod. Code No. Nr. Code Code Nr N. Cod.	DENOMINAZIONE	NAME	DESIGNATION	BESHREIBUNG	DENOMINACION	Q.tà Q.ty Q.te M.ge C.ad	Validità Validity Validité Gultig Validez
	1	80A0 60288	Coperchio sinistro completo	Left cover assembly	Ensemble couvercle G.	Aggregat Dekel L.	Juego tapa izq.	1	
	2	80000 6597	Cuscinetto a sfere	Ball bearing	Roulement à billes	Kugellager	Cojinete de bolas	2	
	3	60N10 2511	Vite L = 30 mm	Screw	Vis	Schraube	Tornillo	2	
	4	8000 44978	Rosetta piana	Washer	Rondelle	Scheibe	Arandela	1	
	5	8000 38215	Anello di tenuta	Seal ring	Bague d'étanchéité	Dichtungsring	Anillo de retención	1	
	6	8000 31748	Cuscinetto a rullini	Needle bearing	Roulement à aiguilles	Nadelkäfig	Cojinete de rodillos	1	
	7	8000 64296	Anello di tenuta	Seal ring	Bague d'étanchéité	Dichtungsring	Anillo de retención	1	
	8	8000 34451	Anello di tenuta	Seal ring	Bague d'étanchéité	Dichtungsring	Anillo de retención	1	
	9	8000 48216	Guarnizione	Gasket	Garniture	Dichtung	Junta	1	
	10	60N10 2509	Vite L = 20 mm	Screw	Vis	Schraube	Tornillo	6	
	11	8000 36786	Tappo carico olio	Oil filling cap	Bouchon rempl. huile	Öeleinfüllstöpsel	Tapón intruducción aceite	1	
	12	8000 27960	Rosetta di tenuta	Washer	Rondelle	Scheibe	Arandela	1	
	13	8A00 57002	Coperchio pignone	Cover	Couvercle	Deckel	Tapa	1	
	14	60N10 7335	Vite	Screw	Vis	Schraube	Tornillo	2	
	15	62N2 15504	Rosetta piana	Washer	Rondelle	Scheibe	Arandela	2	
	16	8000 69372	Guarnizione	Gasket	Garniture	Dichtung	Junta	1	
	17	80A0 69144	Coperchio volano	Cover	Couvercle	Deckel	Tapa	1	
	18	60N10 2509	Vite L = 20 mm	Screw	Vis	Schraube	Tornillo	3	
	19	8000 11524	Tappo scarico olio	Oil drain plug	Bouchon vidange huile	Stöpsel f. ölablass	Tapón purga aceite	1	
	20	8B000 6725	Rosetta di tenuta	Washer	Rondelle	Scheibe	Arandela	1	
	21	8000 19620	Raccordo sfiato camera cambio	Union	Raccord	Anschluss	Empalme	1	
	22	8000 45022	Tubo	Pipe	Tuyau	Rohr	Tubo	1	
	23	8000 53340	Spia livello olio	Oil inspection cap	Bouchon controle huile	Oelstandkontrolle	Mirilla nivel aceite	1	
	24	80A0 63618	Coperchio frizione	Clutch cover	Couvercle embrayage	Kupplungsdeckel	Tapa accionamiento embrague	1	
	25	8000 59603	Guarnizione	Gasket	Garniture	Dichtung	Junta	1	
	26	60N10 2506	Vite L = 14 mm	Screw	Vis	Schraube	Tornillo	5	

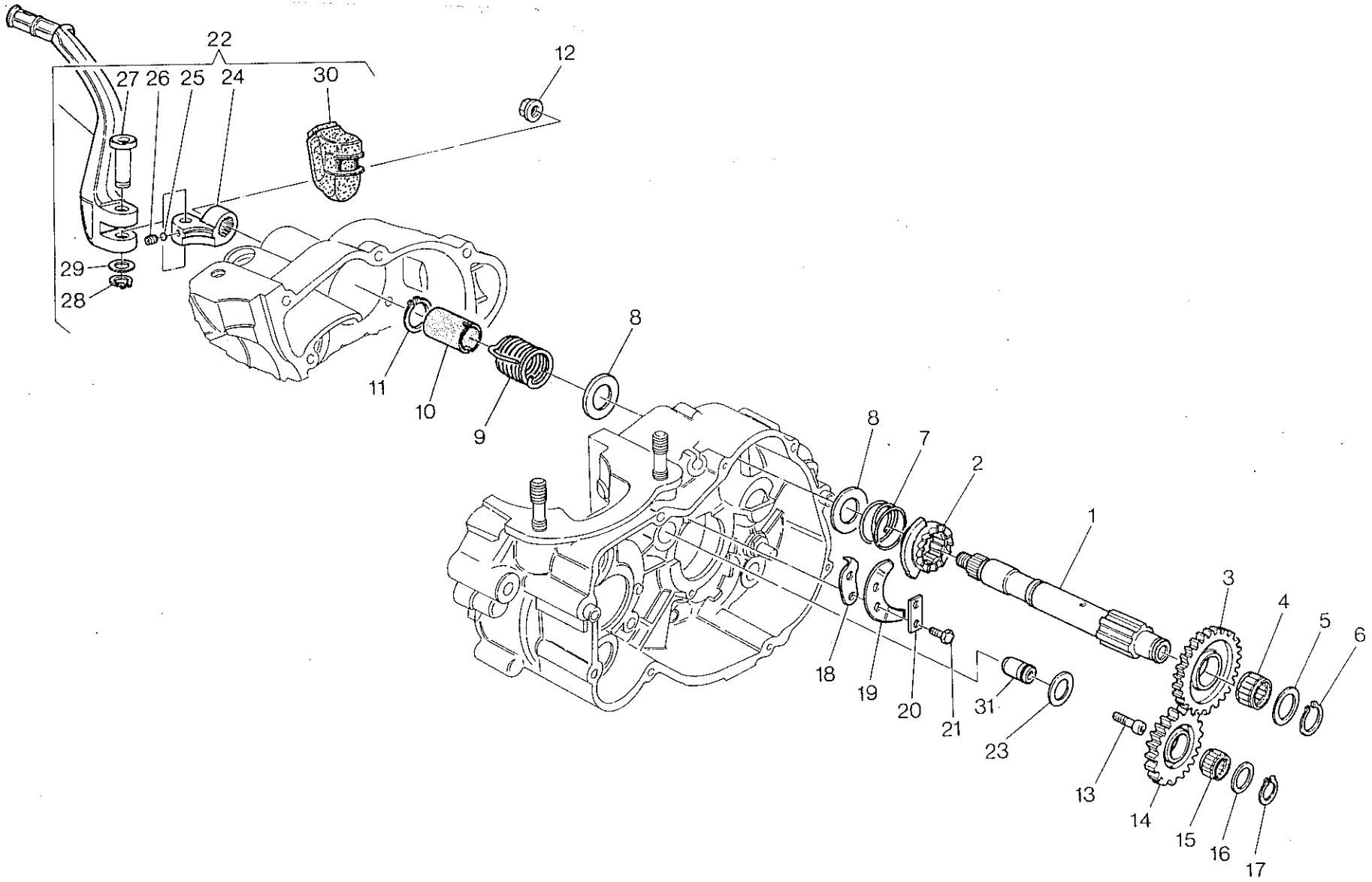
22
27
26
25
24
30
12
29
28
11
10
9
8
8
7
2
1
3
4
5
6
18
19
20
21
31
23
13
14
15
16
17

AVVIAMENTO A PEDALE - KICK STARTER
PEDAL DE MISE EN MARCHE - ANLASSER
PUESTA EN MARCHA A PEDAL

TAVOLA DRAWING TABLE BILD TABLA **7**

WR 250 - 360 / 95

Note Notes Notes Marke Notas	Pos. No. N. Index Pos.	N. Cod. Code No. Nr. Code Code Nr N. Cod.	DENOMINAZIONE	NAME	DESIGNATION	BESHREIBUNG	DENOMINACION	Q.tà Q.ty Q.te M.ge C.ad	Validità Validity Validité Gultig Validez
	1	8000 48110	Albero avviamento	Starter crank shaft	Arbre de démarrage	Kickstarterwelle	Eje arranque	1	
	2	8000 48111	Manicotto scorrevole	Sleeve	Manchon	Muffe	Manguito	1	
	3	8000 48112	Ingr. con cricchetto Z = 27	Gear	Engranage	Zahnrad	Engranaje	1	
	4	8000 48113	Cuscinetto a rullini	Needle bearing	Roulement à aiguilles	Nadelkäfig	Cojinete de rodillos	1	
	5	8000 48114	Rosetta di rasamento	Washer	Rondelle	Scheibe	Arandela	1	
	6	66N2 21207	Anello elastico	Split ring	Anneau ressort	Sprengring	Anillo elástico	1	
	7	8000 48115	Molla	Spring	Ressort	Feder	Resorte	1	
	8	8E00 32069	Rosetta di ras. sp. 1,0 mm	Washer	Rondelle	Scheibe	Arandela	2	
	8	8D00 32069	Rosetta di ras. sp. 0,8 mm	Washer	Rondelle	Scheibe	Arandela	2	
	8	8000 32069	Rosetta di ras. sp. 0,3 mm	Washer	Rondelle	Scheibe	Arandela	2	
	9	8000 48116	Molla	Spring	Ressort	Feder	Resorte	1	
	10	8000 48117	Distanziale	Spacer	Entretoise	Distanzstück	Separador	1	
	11	66N0 21208	Anello elastico	Split ring	Anneau ressort	Sprengring	Anillo elástico	1	
	12	8000 38624	Dado	Nut	Ecrou	Mutter	Tuerca	1	
	13	60N10 2512	Vite	Screw	Vis	Schraube	Tornillo	1	
	14	8000 57542	Ingranaggio di rinvio Z = 20	Gear	Engranage	Zahnrad	Engranaje	1	
	15	8000 31773	Cuscinetto a rullini	Needle bearing	Roulement à aiguilles	Nadelkäfig	Cojinete de rodillos	1	
	16	8A00 38110	Rosetta di ras. sp. 0,4 mm	Washer	Rondelle	Scheibe	Arandela	1	
	16	8B00 38110	Rosetta di ras. sp. 0,5 mm	Washer	Rondelle	Scheibe	Arandela	1	
	17	66N0 21205	Anello elastico	Split ring	Anneau ressort	Sprengring	Anillo elástico	1	
	18	8000 31695	Piastrina fine corsa	Plate	Plaquette	Plättchen	Placa final de carrera	1	
	19	8000 55536	Piastrina disinnesto	Plate	Plaquette	Plättchen	Placa	1	
	20	8000 20474	Piastrina di sicurezza	Plate	Plaquette	Plättchen	Placa	1	
	21	60N10 1883	Vite	Screw	Vis	Schraube	Tornillo	2	
	22	8A00 69786	Leva avviamento completa	Starter lever assy	Levier démarrage compl.	Hebelanlasser kpl.	Palanca arranque compl.	1	
	23	8D00 38110	Rosetta di ras. sp. 0,8 mm	Washer	Rondelle	Scheibe	Arandela	1	

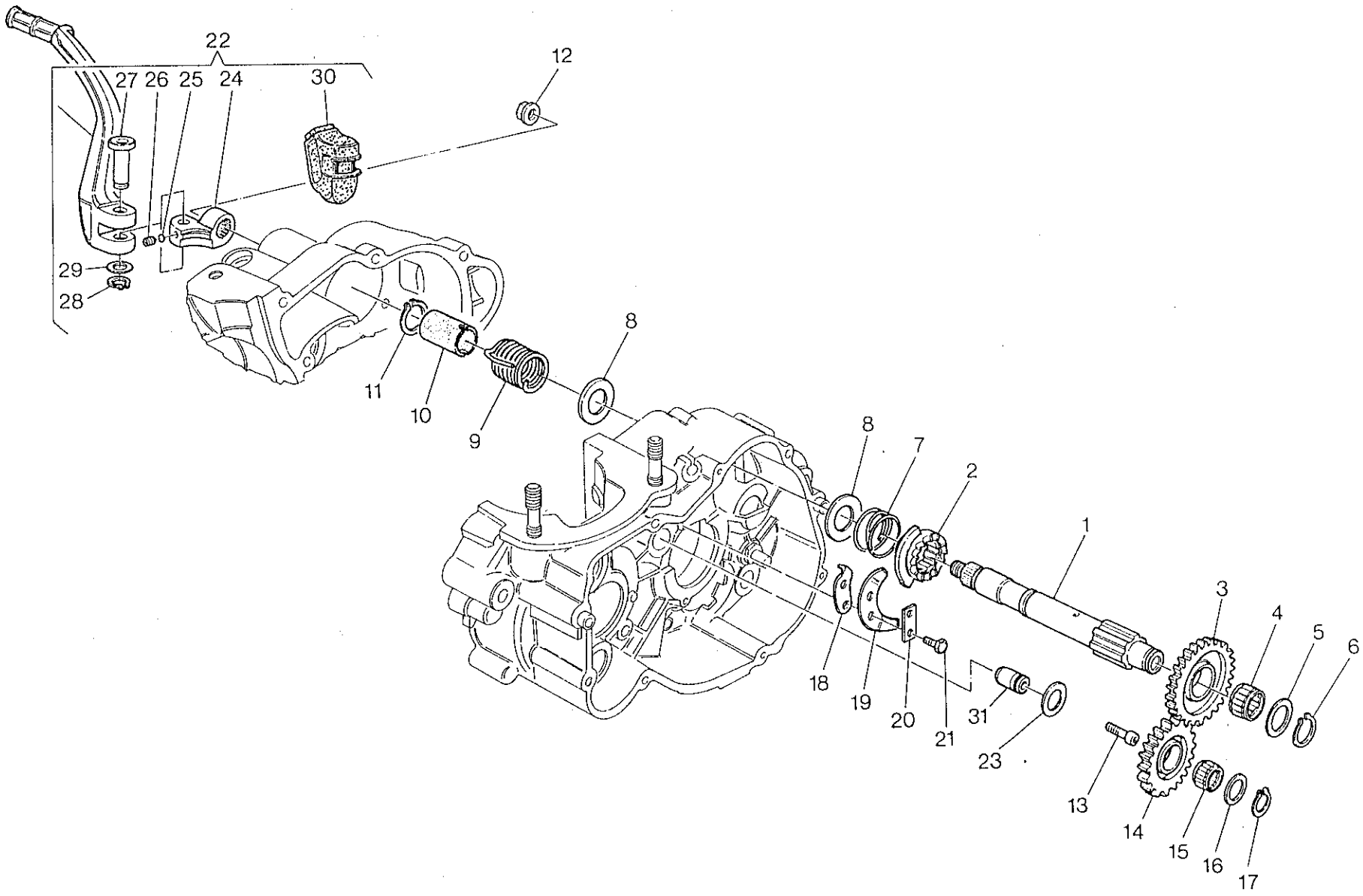
22
27
26
25
24
30
12
29
28
11
10
9
8
8
7
2
1
3
4
5
6
18
19
20
21
31
23
13
14
15
16
17

Note Notes Notes Marke Notas	Pos. No. N. Index Pos.	N. Cod. Code No. Nr. Code Code Nr N. Cod.	DENOMINAZIONE	NAME	DESIGNATION	BESHREIBUNG	DENOMINACION	Q.tà Q.ty Q.te M.ge C.ad	Validità Validity Validité Gultig Validez
	23	8F00 38110	Rosetta di ras. sp. 1,0mm	Washer	Rondelle	Scheibe	Arandela	1	
	24	8000 48122	Mozzetto	Hub	Moyeau	Radnabe	Cubo	1	
	25	6BN0 21507	Sfera 1/4"	Ball	Bille	Kugel	Esfera	1	
	26	8000 32203	Molla	Spring	Ressort	Feder	Resorte	1	
	27	8000 38622	Perno	Pin	Pivot	Bolzen	Perno	1	
	28	66N0 21202	Anello elastico	Split ring	Anneau ressort	Sprengring	Anillo elástico	1	
	29	80000 9671	Rosetta piana	Washer	Rondelle	Scheibe	Arandela	1	
	30	8000 38623	Cappuccio	Cap	Capuchon	Kappe	Capuchón	1	
	31	8000 61349	Perno	Pin	Pivot	Bolzen	Perno	1	

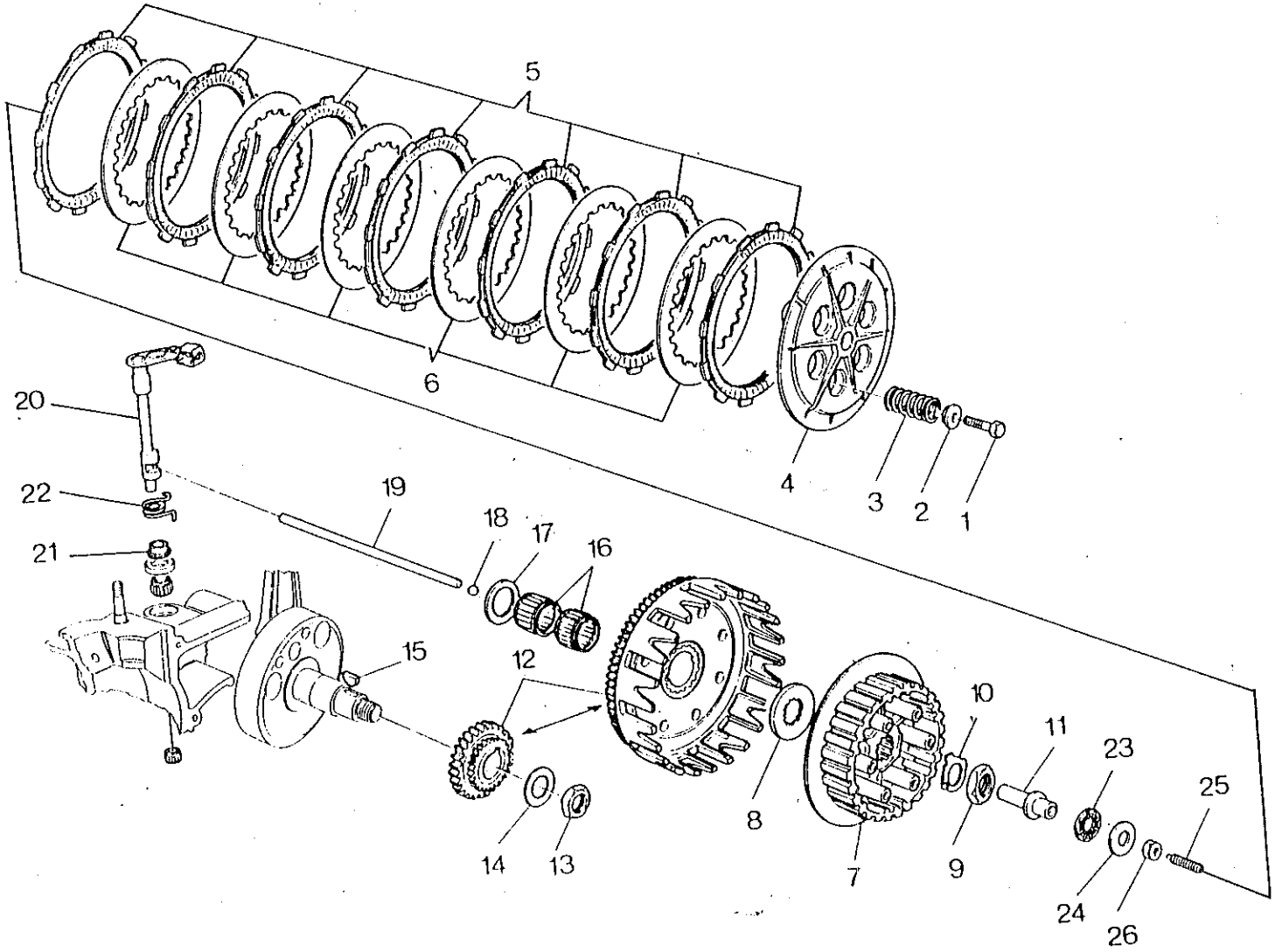
5
6
20
22
21
19
18
17
16
15
12
14
13
8
7
10
9
11
23
24
25
26
4
3
2
1

Note Notes Notes Marke Notas	Pos. No. N. Index Pos.	N. Cod. Code No. Nr. Code Code Nr N. Cod.	DENOMINAZIONE	NAME	DESIGNATION	BESHREIBUNG	DENOMINACION	Q.tà Q.ty Q.te M.ge C.ad	Validità Validity Validité Gultig Validez
	1	60N10 1081	Vite	Screw	Vis	Schraube	Tornillo	6	
	2	8000 39248	Piattello	Plate	Plateau	Teller	Placa	6	
	3	8000 71230	Molla	Spring	Ressort	Feder	Resorte	6	
	4	8000 48138	Piatto spingidischi	Pressure plate	Pousse disque	Druckplatte	Plato empuja-disco	1	
	5	8A00 61095	Disco conduttore	Driving disc	Disque conducteur	Belagscheibe	Disco conductor	7	
	6	8000 51148	Disco condotto	Driven disc	Disque conduit	Stahlscheibe	Disco conducido	6	
	7	8A00 48137	Mozzo portadischi	Clutch hub	Moyeu porte-disque	Scheibenhalternabe	Porta-discos	1	
	8	8000 38350	Rosetta di spallamento	Washer	Rondelle	Scheibe	Arandela	1	
	9	8000 36856	Dado	Nut	Ecrou	Mutter	Tuerca	1	
	10	8000 36857	Rosetta di sicurezza	Washer	Rondelle	Scheibe	Arandela	1	
	11	8000 54477	Piattello	Plate	Plateau	Teller	Placa	1	
	12	8000 64450	Coppia ingr.i primaria (250)	Set of matched primary (250)	Engrenages trans. prim. (250)	Stirnraderpaar (250)	Copla engranaje primaria (250)	1	
	12	8000 63389	Coppia ingr.i trasm. (360)	Set of matched primary (360)	Engrenages trans. prim. (360)	Stirnraderpaar (360)	Copla engranaje primaria (360)	1	
	13	8000 36856	Dado	Nut	Ecrou	Mutter	Tuerca	1	
	14	8000 48238	Rosetta a tazza	Washer	Rondelle	Scheibe	Arandela	1	
	15	65N0 21010	Linguetta americana	Woodruff key	Clé woodruff	Federkeil	Lengüeta americana	1	
	16	8000 25044	Gabbia a rullini	Needle cage	Cage à aiguilles	Nadelkaefig	Jaula de agujas del cojinete	2	
	17	8000 48239	Rosetta di ras. sp. 1,1 mm	Washer	Rondelle	Scheibe	Arandela	1	
	17	8A00 48239	Rosetta di ras. sp. 1,3 mm	Washer	Rondelle	Scheibe	Arandela	1	
	17	8B00 48239	Rosetta di ras. sp. 1,5 mm	Washer	Rondelle	Scheibe	Arandela	1	
	18	6BN0 21508	Sfera	Ball	Bille	Kugel	Esfera	1	
	19	8000 59913	Astina disinnesto	Control rod	Coulisseau	Steuerstange	Varilla	1	
	20	8000 61115	Albero comando frizione	Shaft	Arbre	Welle	Eje	1	
	21	8000 55532	Bussola	Bushing	Douille	Buchse	Manguito	1	
	22	8000 48188	Molla	Spring	Ressort	Feder	Resorte	1	
	23	8000 35780	Cuscinetto assiale	Bearing	Roulement	Lager	Cojinete	1	

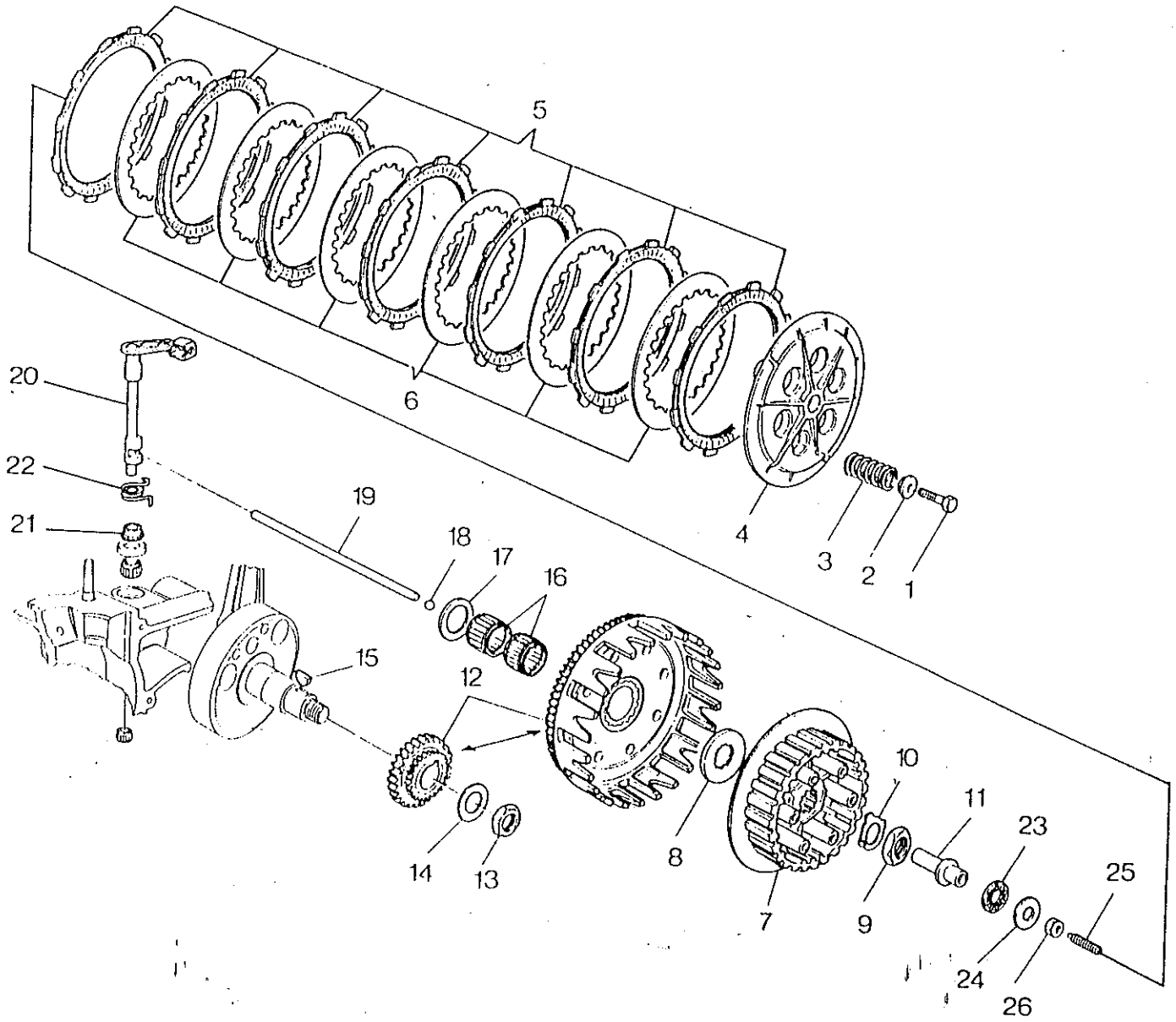
5
6
20
22
21
19
18
17
16
15
12
4
3
2
1
14
13
8
7
10
9
11
23
24
25
26

Note Notes Notes Marke Notas	Pos. No. N. Index Pos.	N. Cod. Code No. Nr. Code Code Nr N. Cod.	DENOMINAZIONE	NAME	DESIGNATION	BESHREIBUNG	DENOMINACION	Q.tà Q.ty Q.te M.ge C.ad	Validità Validity Validité Gultig Validez
	24	8000 35781	Ralla	Washer	Rondelle	Scheibe	Arandela	1	
	25	8000 54692	Vite di registro	Adjusting screw	Vis de réglage	Verstellungschraube	Tornillo de regulación	1	
	26	60N1 15033	Dado	Nut	Ecrou	Mutter	Tuerca	1	

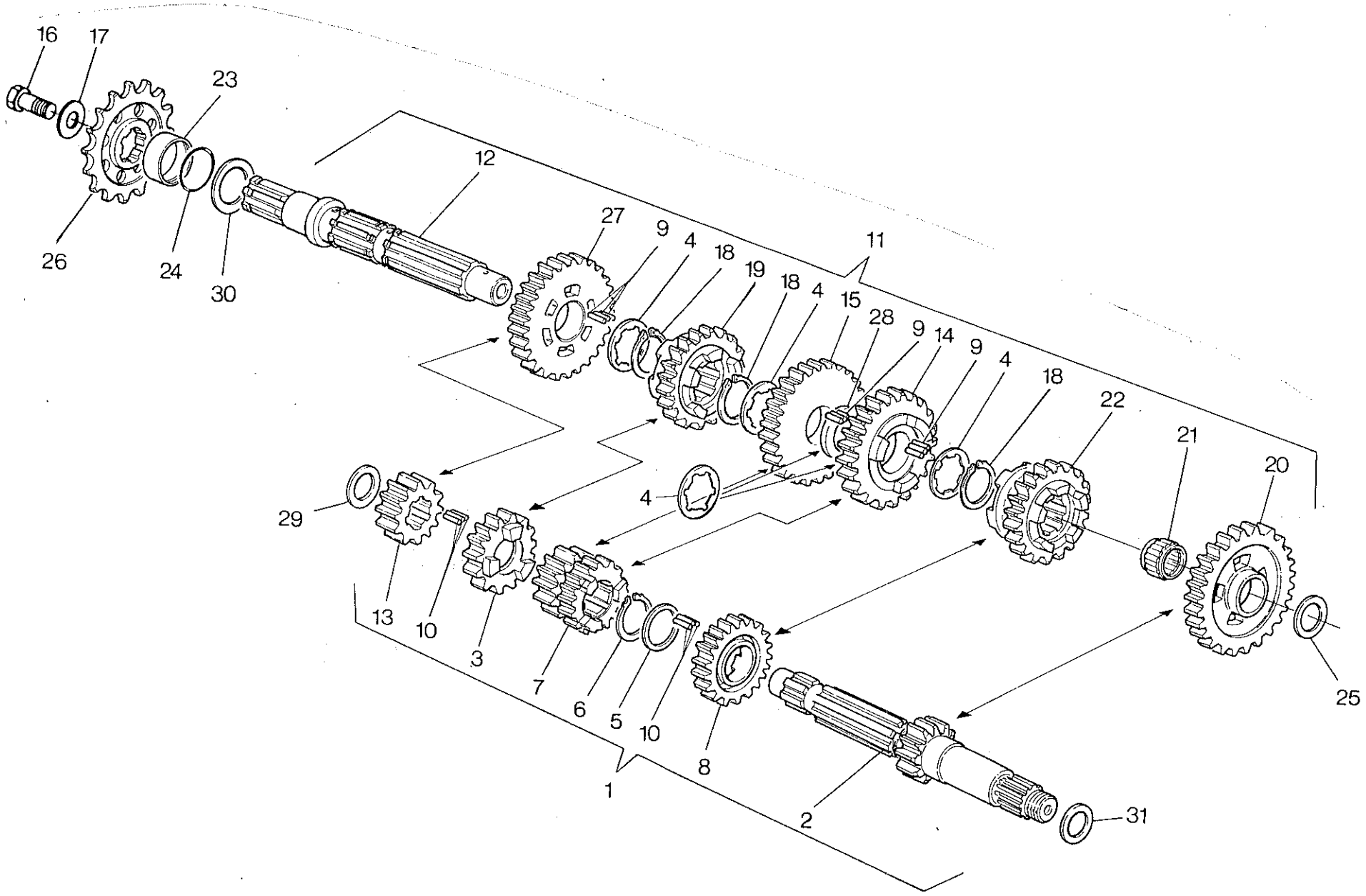
16
17
23
12
27
9
4
18
19
18
4
15
28
9
14
9
4
18
22
21
20
11
26
24
30
29
4
13
10
3
7
6
5
10
8
1
2
31
25

Note Notes Notes Marke Notas	Pos. No. N. Index Pos.	N. Cod. Code No. Nr. Code Code Nr N. Cod.	DENOMINAZIONE	NAME	DESIGNATION	BESHREIBUNG	DENOMINACION	Q.tà Q.ty Q.te M.ge C.ad	Validità Validity Validité Gultig Validez
	1	8000 63623	Albero primario completo	Main shaft	Arbre primaire	Hauptwelle	Eje principal completo	1	
	2	8000 59691	Albero primario	Main shaft	Arbre primaire	Hauptwelle	Eje primario	1	
	3	8000 63627	Ingr. 6ª velocità	Gear 6th speed	Engranage 6éme	Zahnrad 6. Gang	Engranaje 6° velocidad	1	
	4	8A00 36889	Rosetta di ras. sp. 1,2 mm	Washer	Rondelle	Scheibe	Arandela	5	
	5	8A00 54319	Rosetta di ras. sp. 1,2 mm	Washer	Rondelle	Scheibe	Arandela	1	
	6	8000 31772	Anello elastico	Split ring	Anneau ressort	Sprengring	Anillo elástico	1	
	7	8000 59693	Ingr. 3ª vel. e 4ª	Driven gear 3rd and 4th speed	Engr. conduit 3 éme et 4 éme	Zahnrad 3. u. 4. Gang	Engr. 3° y 4° velocidad	1	
	8	8000 63625	Ingr. 5ª vel.	Gear 5th speed	Engranage 5éme	Zahnrad 5. Gang	Engranaje 5° velocidad	1	
	9	8000 25572	Rullino	Roller	Aiguille	Rolle	Rodillo	114	
	10	8000 27690	Rullino	Roller	Aiguille	Rolle	Rodillo	68	
	11	8000 63624	Albero secondario completo	Layshaft compl.	Arbre secondaire compl.	Vorgelegewelle kpl.	Eje secundario compl.	1	
	12	8000 62152	Albero secondario	Layshaft	Arbre secondaire	Vorgelegewelle	Eje secundario	1	
	13	8000 59694	Ingr. 2ª vel.	2nd speed gear	Engranage 2éme	Zahnrad 2. Gang	Engr. 2° velocidad	1	
	14	8000 59697	Ingr. 4ª vel.	4th speed gear	Engranage 4éme	Zahnrad 4. Gang	Engr. 4° velocidad	1	
	15	8000 59696	Ingr. 3ª vel.	3rd speed gear	Engranage 3éme	Zahnrad 3. Gang	Engranaje 3° velocidad	1	
	16	8000 62153	Vite	Screw	Vis	Schraube	Tornillo	1	
	17	8000 62154	Rosetta piana	Washer	Rondelle	Scheibe	Arandela	1	
	18	8000 36888	Anello elastico	Split ring	Anneau ressort	Sprengring	Anillo elástico	3	
	19	8000 63628	Ingr. 6ª vel.	Gear 6th speed	Engranage 6éme	Zahnrad 6. Gang	Engranaje 6° velocidad	1	
	20	8000 59699	Ingr. 1ª vel.	Gear 1st speed	Engranage 1ére	Zahnrad 1. Gang	Engranaje 1° velocidad	1	
	21	8000 22373	Cuscinetto a rullini	Needle bearing	Roulement à aiguilles	Nadelkäfig	Cojinete de rodillos	1	
	22	8000 63626	Ingr. 5ª vel.	Gear 5th speed	Engranage 5éme	Zahnrad 5. Gang	Engranaje 5° velocidad	1	
	23	8000 64868	Distanziale	Spacer	Entretoise	Distanzstück	Separador	1	
	24	8000 42700	Anello OR	O-Ring	Bague OR	O-Ring	Anillo OR	1	
	25	80000 7989	Rosetta di ras. sp. 0,3 mm	Washer	Rondelle	Scheibe	Arandela	1	
	25	8B000 7989	Rosetta di ras. sp. 0,5 mm	Washer	Rondelle	Scheibe	Arandela	1	

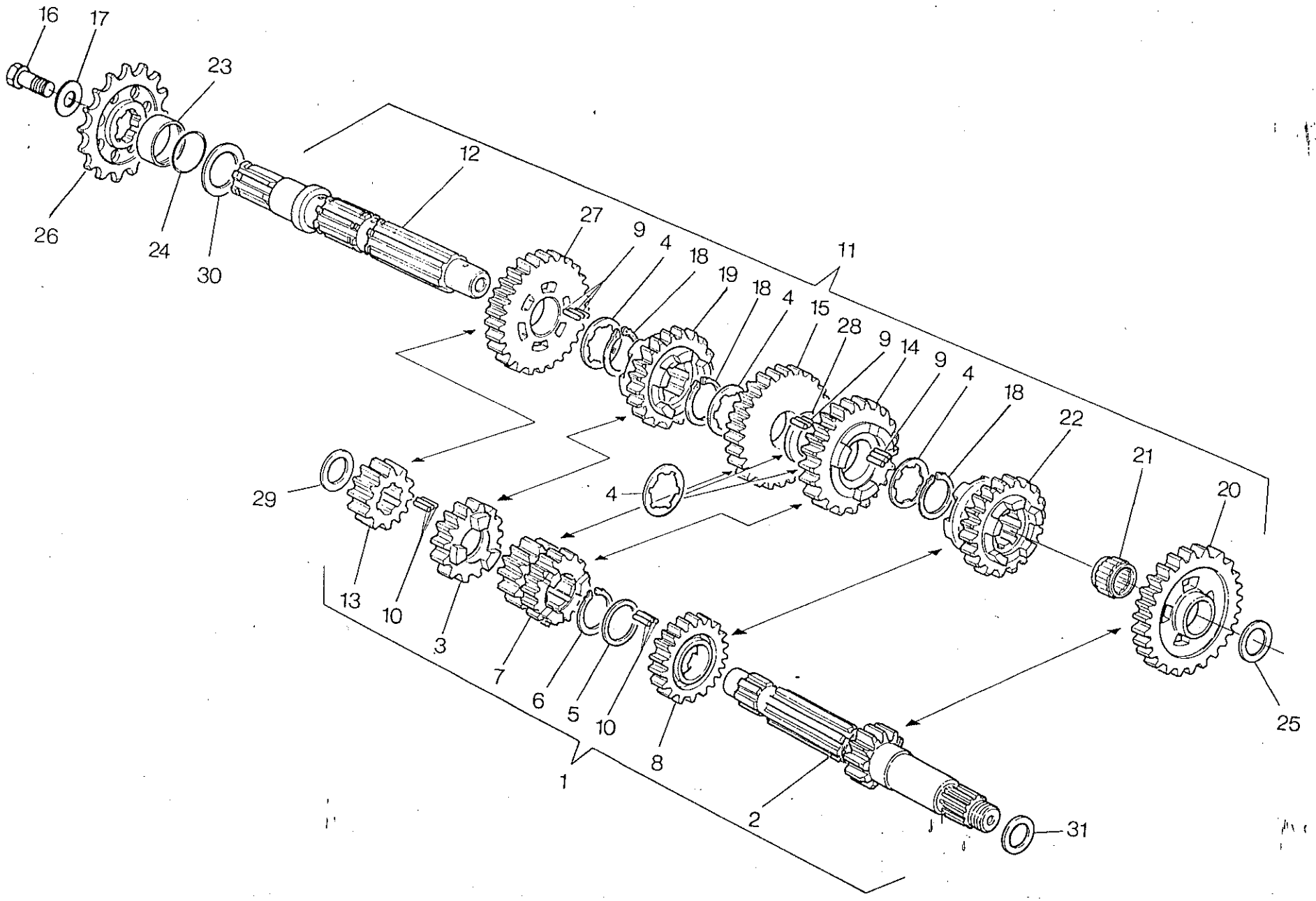
16
17
23
12
26
24
30
27
9
4
18
19
18
4
15
28
9
14
9
4
18
22
21
20
11
29
4
13
10
3
7
6
5
10
8
1
2
31
25

Note Notes Notes Marke Notas	Pos. No. N. Index Pos.	N. Cod. Code No. Nr. Code Code Nr N. Cod.	DENOMINAZIONE	NAME	DESIGNATION	BESHREIBUNG	DENOMINACION	Q.tà Q.ty Q.te M.ge C.ad	Validità Validity Validité Gultig Validez
	25	8D000 7989	Rosetta di ras. sp. 0,7 mm	Washer	Rondelle	Scheibe	Arandela	1	
	25	8E000 7989	Rosetta di ras. sp. 0,8 mm	Washer	Rondelle	Scheibe	Arandela	1	
	25	8F000 7989	Rosetta di ras. sp. 0,9mm	Washer	Rondelle	Scheibe	Arandela	1	
	25	8G000 7989	Rosetta di ras. sp. 1,0mm	Washer	Rondelle	Scheibe	Arandela	1	
	25	8H000 7989	Rosetta di ras. sp. 1,1 mm	Washer	Rondelle	Scheibe	Arandela	1	
	25	8I000 7989	Rosetta di ras. sp. 1,2 mm	Washer	Rondelle	Scheibe	Arandela	1	
	26	8000 50619	Pignone Z = 14 (250)	Pinion	Pignon	Ritzel	Piñón	1	
●	26	8000 50620	Pignone Z = 15 (250)	Pinion	Pignon	Ritzel	Piñón	1	
	26	8000 50620	Pignone Z = 15 (360)	Pinion	Pignon	Ritzel	Piñón	1	
●	26	8000 50619	Pignone Z = 14 (360)	Pinion	Pignon	Ritzel	Piñón	1	
	27	8000 59695	Ingr. 2ª vel.	2nd speed gear	Engranage 2éme	Zahnrad 2. Gang	Engr. 2° velocidad	1	
	28	8000 48168	Distanziale	Spacer	Entretoise	Distanzstück	Separador	1	
	29	8000 10904	Rosetta di ras. sp. 0,3 mm	Washer	Rondelle	Scheibe	Arandela	1	
	29	8B00 10904	Rosetta di ras. sp. 0,5 mm	Washer	Rondelle	Scheibe	Arandela	1	
	29	8D00 10904	Rosetta di ras. sp. 0,7 mm	Washer	Rondelle	Scheibe	Arandela	1	
	29	8E00 10904	Rosetta di ras. sp. 0,8 mm	Washer	Rondelle	Scheibe	Arandela	1	
	29	8F00 10904	Rosetta di ras. sp. 0,9mm	Washer	Rondelle	Scheibe	Arandela	1	
	29	8G00 10904	Rosetta di ras. sp. 1,0mm	Washer	Rondelle	Scheibe	Arandela	1	
	29	8H00 10904	Rosetta di ras. sp. 1,1 mm	Washer	Rondelle	Scheibe	Arandela	1	
	29	8I00 10904	Rosetta di ras. sp. 1,2 mm	Washer	Rondelle	Scheibe	Arandela	1	
	30	8C00 36022	Rosetta di ras. sp. 0,4 mm	Washer	Rondelle	Scheibe	Arandela	1	
	30	8D00 36022	Rosetta di ras. sp. 0,5 mm	Washer	Rondelle	Scheibe	Arandela	1	
	30	8F00 36022	Rosetta di ras. sp. 0,7 mm	Washer	Rondelle	Scheibe	Arandela	1	
	30	8G00 36022	Rosetta di ras. sp. 0,8 mm	Washer	Rondelle	Scheibe	Arandela	1	
	30	8H00 36022	Rosetta di ras. sp. 1,0 mm	Washer	Rondelle	Scheibe	Arandela	1	
	30	8J00 36022	Rosetta di ras. sp. 1,1 mm	Washer	Rondelle	Scheibe	Arandela	1	

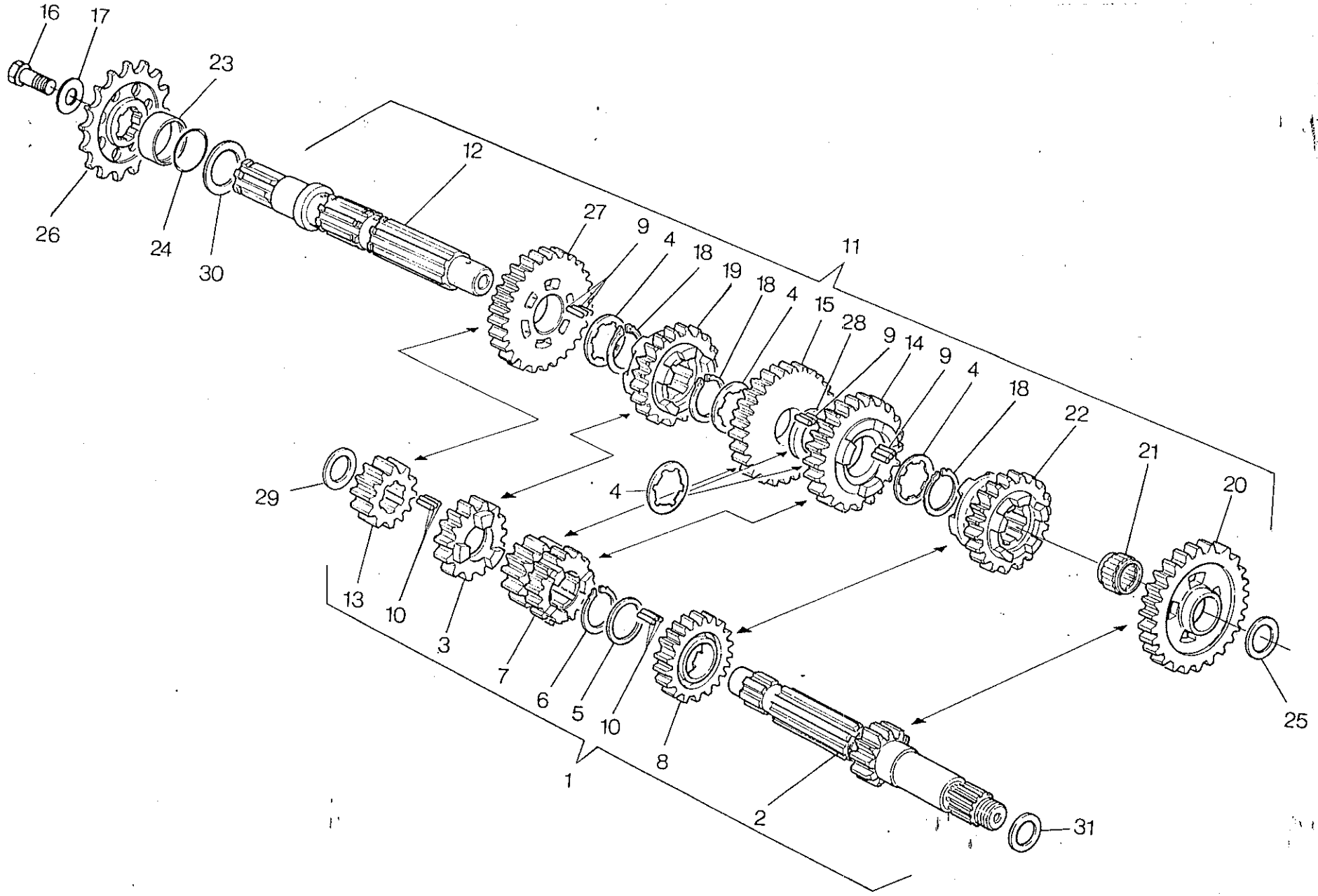
16
17
23
26
24
30
12
27
9
4
18
19
18
4
15
28
9
14
9
4
18
22
21
20
11
29
4
13
10
3
7
6
5
10
8
1
2
31
25

Note Notes Notes Marke Notas	Pos. No. N. Index Pos.	N. Cod. Code No. Nr. Code Code Nr N. Cod.	DENOMINAZIONE	NAME	DESIGNATION	BESHREIBUNG	DENOMINACION	Q.tà Q.ty Q.te M.ge C.ad	Validità Validity Validité Gultig Validez
	30	8K00 36022	Rosetta di ras. sp. 1,2 mm	Washer	Rondelle	Scheibe	Arandela	1	
	31	8B00 36022	Rosetta di ras. sp. 0,3 mm	Washer	Rondelle	Scheibe	Arandela	1	
	31	8C00 36022	Rosetta di ras. sp. 0,4 mm	Washer	Rondelle	Scheibe	Arandela	1	
	31	8D00 36022	Rosetta di ras. sp. 0,5 mm	Washer	Rondelle	Scheibe	Arandela	1	
			● = A richiesta	●I = Upon request	● = Sur demande	● = Auf Anfrage	● = Bajo pedido		

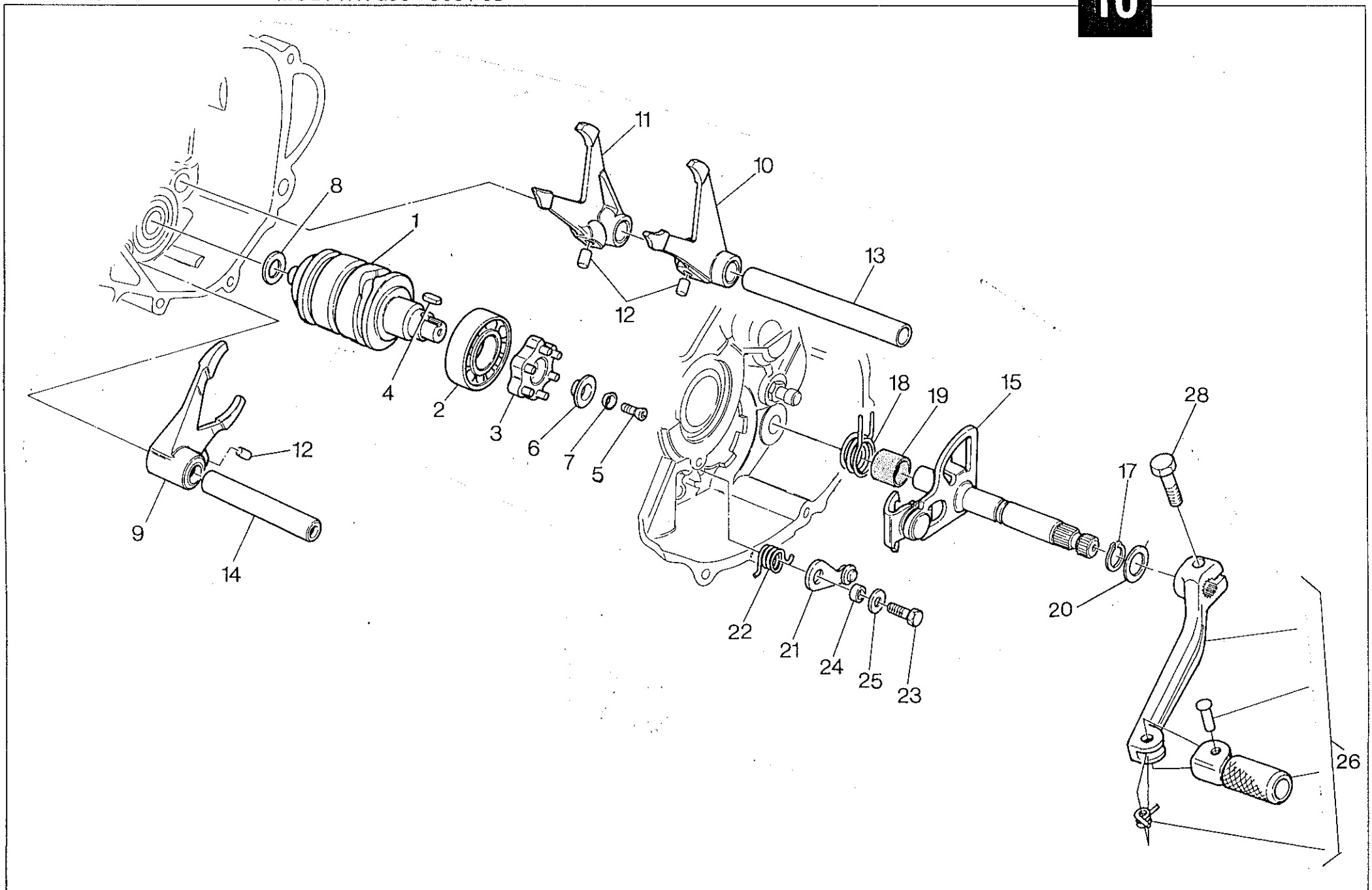
11
10
8
1
13
12
4
2
3
6
7
5
18
19
15
28
12
17
9
14
20
22
21
24
25
23
26

Note Notes Notes Marke Notas	Pos. No. N. Index Pos.	N. Cod. Code No. Nr. Code Code Nr N. Cod.	DENOMINAZIONE	NAME	DESIGNATION	BESHREIBUNG	DENOMINACION	Q.tà Q.ty Q.te M.ge C.ad	Validità Validity Validité Gultig Validez
	1	8000 48134	Albero comando forcelle cambio	Driving shaft gearbox forks	Arbre comm. fourches trans.	Antriebswelle Schaltgabel	Eje mando horquilla cambio	1	
	2	8000 17040	Cuscinetto a sfere	Ball bearing	Roulement à billes	Kugellager	Cojinete de bolas	1	
	3	8000 38706	Rocchetto	Sprocket	Rochet	Spule	Piñon	1	
	4	8000 38707	Linguetta	Key	Clé	Federkeil	Lengüeta	1	
	5	8000 47496	Vite	Screw	Vis	Schraube	Tornillo	1	
	6	8A00 38708	Rosetta	Washer	Rondelle	Scheibe	Arandela	1	
	7	8000 47160	Rosetta elastica	Spring washer	Rondelle élastique	Federscheibe	Arandela elástica	1	
	8	80000 1261	Rosetta di ras. sp. 0,2 mm	Washer	Rondelle	Scheibe	Arandela	1	
	8	8A000 1261	Rosetta di ras.sp. 0,3 mm	Washer	Rondelle	Scheibe	Arandela	1	
	8	8B000 1261	Rosetta di ras.sp. 0,5 mm	Washer	Rondelle	Scheibe	Arandela	1	
	8	8C000 1261	Rosetta di ras.sp. 0,8 mm	Washer	Rondelle	Scheibe	Arandela	1	
	8	8D000 1261	Rosetta di ras.sp. 1,0 mm	Washer	Rondelle	Scheibe	Arandela	1	
	9	8000 48135	Forcella innesto 5ª - 6ª vel.	Fork	Fourche eng. vitesses	Schaltgabel	Horquilla marchas	1	
	10	8000 48126	Forcella innesto 1ª - 4ª vel.	Fork	Fourche eng. vitesses	Schaltgabel	Horquilla marchas	1	
	11	8000 48127	Forcella innesto 2ª - 3ª vel.	Fork	Fourche eng. vitesses	Schaltgabel	Horquilla marchas	1	
	12	8000 38728	Rullo	Roller	Aiguille	Rolle	Rodillo	3	
	13	8000 38711	Perno	Pin	Pivot	Bolzen	Perno	1	
	14	8000 38712	Perno	Pin	Pivot	Bolzen	Perno	1	
	15	8000 48128	Selettore	Selector	Selecteur	Waehler	Selector com.	1	
	17	66N0 21202	Anello elastico	Split ring	Anneau ressort	Sprengring	Anillo elástico	1	
	18	8000 46225	Molla	Spring	Ressort	Feder	Resorte	1	
	19	8000 61376	Distanziale	Spacer	Entretoise	Distanzstück	Separador	1	
	20	8D000 1261	Rosetta di ras.sp. 1,0 mm	Washer	Rondelle	Scheibe	Arandela	1	
	21	8000 38721	Saltarello	Click	Cliquet	Strumhaken	Saltarelo	1	
	22	8000 57789	Molla	Spring	Ressort	Feder	Resorte	1	
	23	60N10 1079	Vite	Screw	Vis	Schraube	Tornillo	1	

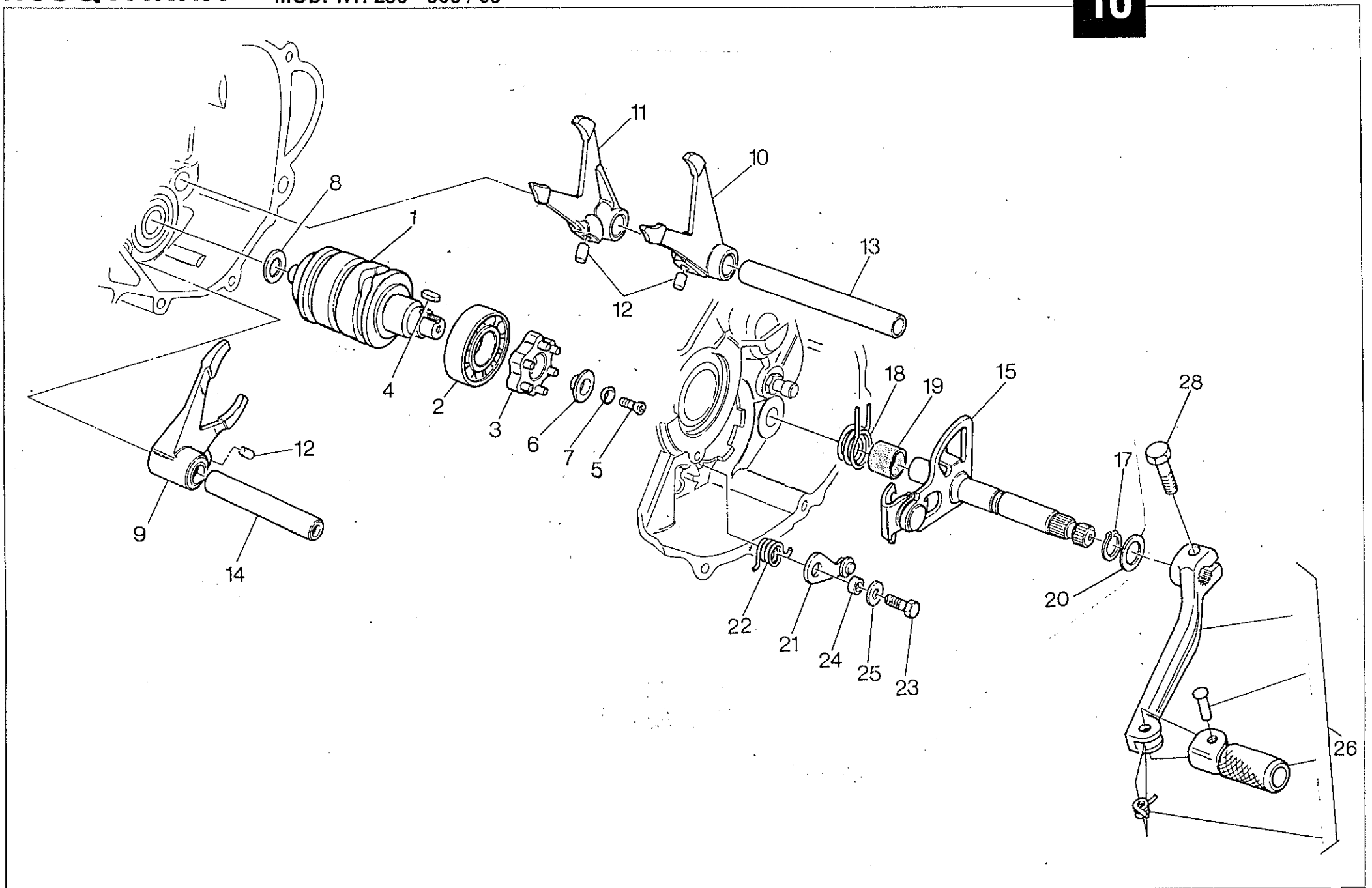
1
2
3
4
5
6
7
8
9
10
11
12
12
13
14
15
17
18
19
20
21
22
23
24
25
26
28

Note Notes Notes Marke Notas	Pos. No. N. Index Pos.	N. Cod. Code No. Nr. Code Code Nr N. Cod.	DENOMINAZIONE	NAME	DESIGNATION	BESHREIBUNG	DENOMINACION	Q.tà Q.ty Q.te M.ge C.ad	Validità Validity Validité Gultig Validez
	24	8000 42487	Distanziale	Spacer	Entretoise	Distanzstück	Separador	1	
	25	80000 2709	Rosetta	Washer	Rondelle	Scheibe	Arandela	1	
	26	8000 79792	Pedale comando cambio compl.	Crank lever assy	Levier compl.	Hebel kpl.	Pedal mando cambio compl.	1	
	28	60N10 1081	Vite	Screw	Vis	Schraube	Tornillo	1	

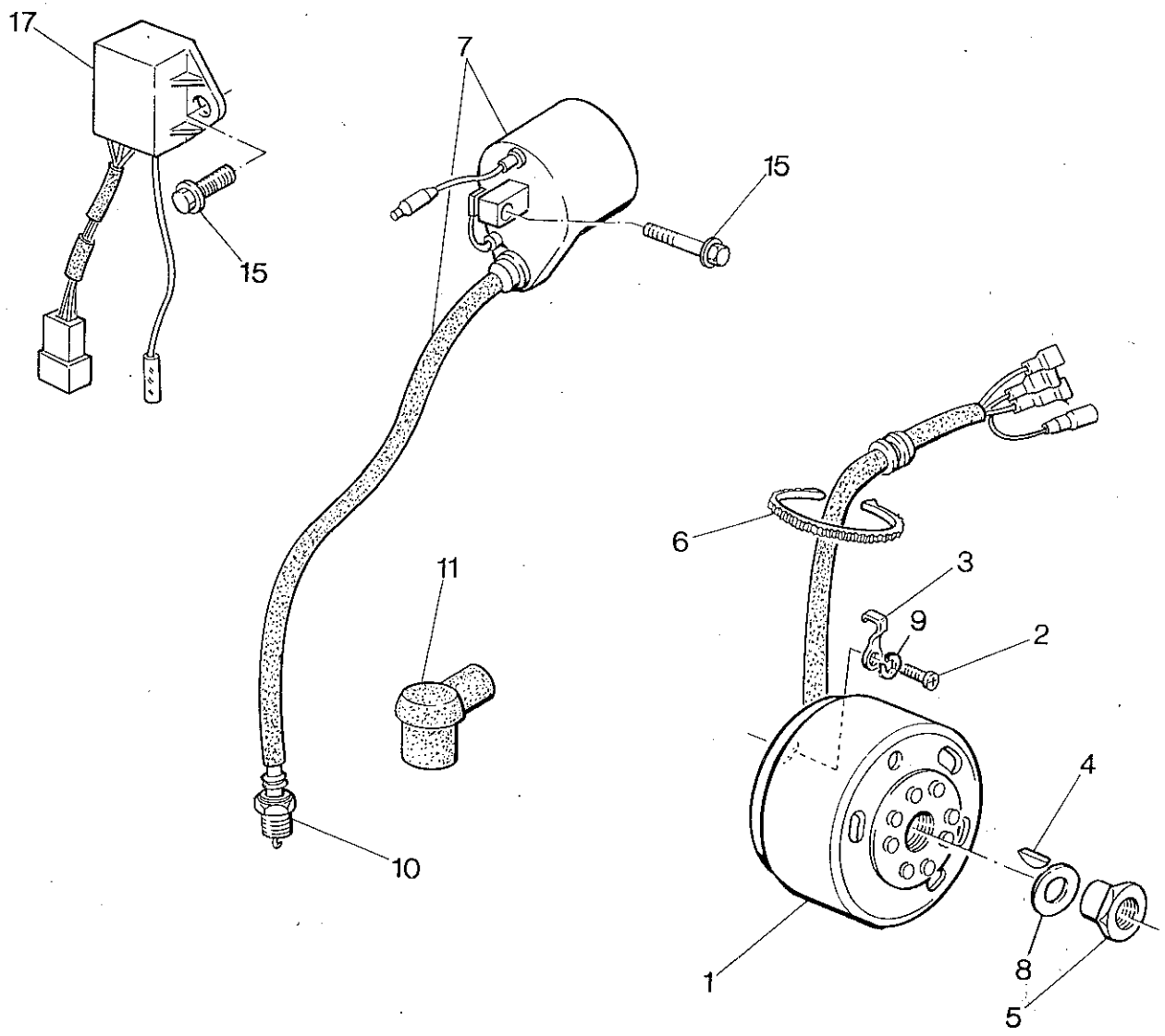
17
15
7
15
6
3
9
2
11
4
10
1
8
5

Note Notes Notes Marke Notas	Pos. No. N. Index Pos.	N. Cod. Code No. Nr. Code Code Nr N. Cod.	DENOMINAZIONE	NAME	DESIGNATION	BESHREIBUNG	DENOMINACION	Q.tà Q.ty Q.te M.ge C.ad	Validità Validity Validité Gultig Validez
	1	8000 75347	Alternatore completo (250)	Alternator compl.	Alternateur compl.	Lichtmaschine kpl.	Alternador compl.	1	
	1	8000 75344	Alternatore completo (360)	Alternator compl.	Alternateur compl.	Lichtmaschine kpl.	Alternador compl.	1	
	2	60N10 2871	Vite	Screw	Vis	Schraube	Tornillo	3	
	3	8000 49967	Piastrina	Plate	Plaquette	Plättchen	Placa	1	
	4	65N0 21002	Linguetta americana	Woodruff key	Clé woodruff	Federkeil	Lengüeta americana	1	
	5	8000 73540	Dado	Nut	Ecrou	Mutter	Tuerca	1	
	6	8000 21811	Fascetta	Clamp	Collier	Schelle	Banda	4	
	7	8000 75346	Bobina	Coil	Bobine	Zündspule	Bobina	1	
	8	8000 73593	Rosetta	Washer	Rondelle	Scheibe	Arandela	2	
	9	62N1 15765	Rosetta elastica	Washer	Rondelle	Scheibe	Arandela	2	
	10	8000 63240	Candela NGK B9 EGV (250)	Spark plug (250)	Bougie (250)	Zundkerze (250)	Bujías (250)	1	
	10	8000 69796	Can. «Champion» N82 (250)	Spark plug (250)	Bougie (250)	Zundkerze (250)	Bujías (250)	1	
	10	8000 70206	Candela NGK B8 EGV (360)	Spark plug (360)	Bougie (360)	Zundkerze (360)	Bujías (360)	1	
	10	8000 42547	Can. «Champion» N84 (360)	Spark plug (360)	Bougie (360)	Zundkerze (360)	Bujías (360)	1	
	11	8000 75270	Pipetta schermata	Plug pipe	Pipette bougie	Kerzenstecker	Pipa bujía	1	
	15	8000 62727	Vite	Screw	Vis	Schraube	Tornillo	4	
	17	8000 75343	Centralina elettronica (250)	Electronic device	Dispositif éléctronique	Zundelektronik	Centralita electronica	1	
	17	8000 75345	Centralina elettronica (360)	Electronic device	Dispositif éléctronique	Zundelektronik	Centralita electronica	1	

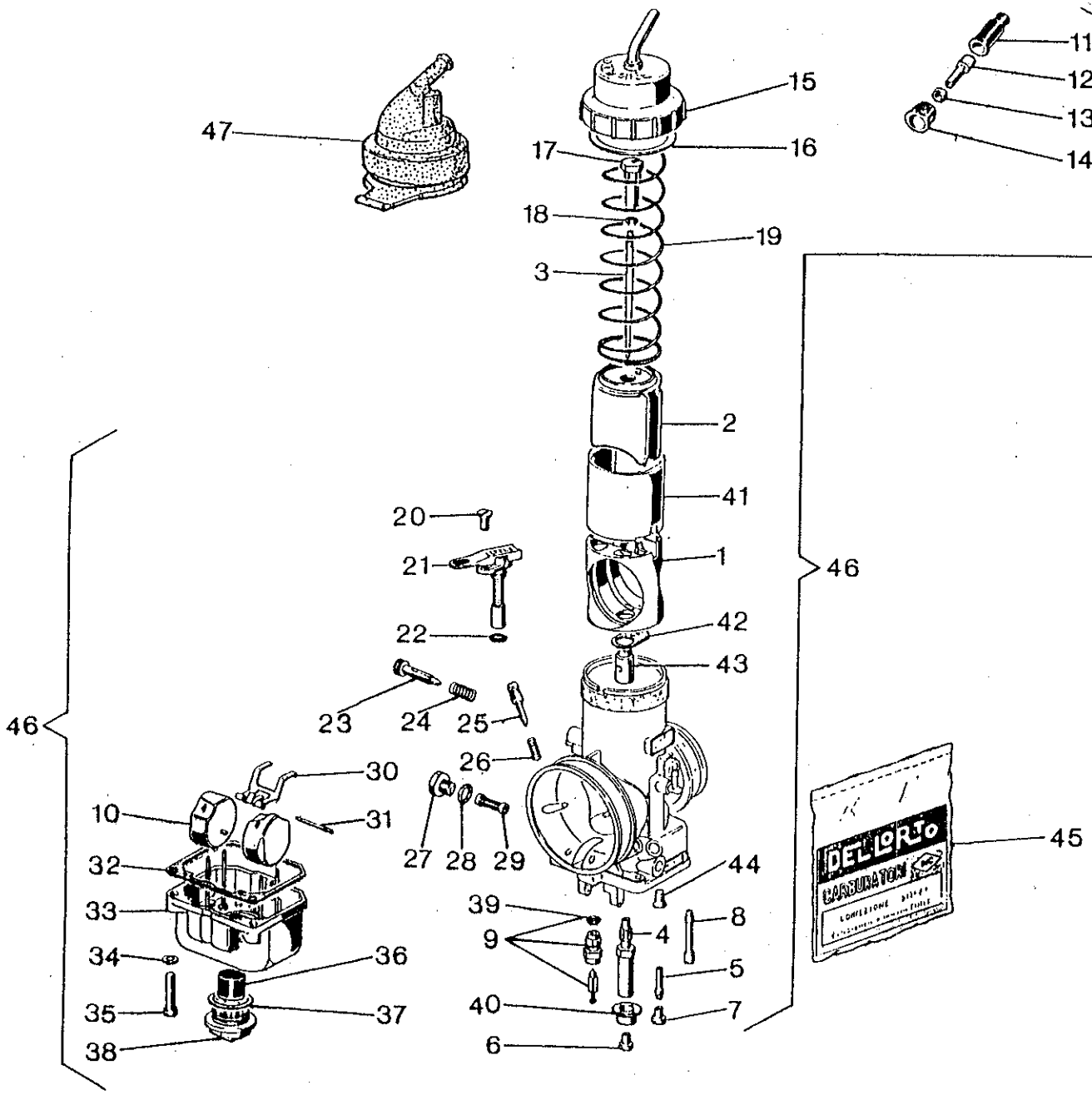
47
15
16
17
18
19
3
2
41
1
42
43
11
12
13
14
46
20
21
22
23
24
25
26
27
28
29
30
31
10
32
33
34
35
36
37
38
39
9
4
8
5
40
7
6
44
45
DELLORTO
CARBURATOR

Note Notes Notes Marke Notas	Pos. No. N. Index Pos.	N. Cod. Code No. Nr. Code Code Nr N. Cod.	DENOMINAZIONE	NAME	DESIGNATION	BESHREIBUNG	DENOMINACION	Q.tà Q.ty Q.te M.ge C.ad	Validità Validity Validité Gultig Validez
	1	8000 63356	Diffusore	Diffuser	Diffuseur	Lufttrichter	Difusor	1	
	2	80B0 63303	Valvola gas da 35	Throttle valve	Papillon de gaz	Drosselklappe	Válvula	1	
●	2	8000 63303	Valvola gas da 30	Throttle valve	Papillon de gaz	Drosselklappe	Válvula	1	
●	2	80A0 63303	Valvola gas da 40	Throttle valve	Papillon de gaz	Drosselklappe	Válvula	1	
	3	80R0 27910	Spillo conico K50	Needle	Pointeau conique	Kon. Nadel	Pasador cónico	1	
	4	80B0 58144	Polverizzatore DQ 268 (250)	Fuel nozzle	Pulvérisateur	Einspritzdüse	Pulverizador	1	
	4	80A0 58144	Polverizzatore DQ 266 (360)	Fuel nozzle	Pulvérisateur	Einspritzdüse	Pulverizador	1	
●	4	8000 58144	Polverizzatore DQ 264 (360)	Fuel nozzle	Pulvérisateur	Einspritzdüse	Pulverizador	1	
●	4	80A0 58144	Polverizzatore DQ 266 (250)	Fuel nozzle	Pulvérisateur	Einspritzdüse	Pulverizador	1	
●	4	80B0 58144	Polverizzatore DQ 268 (360)	Fuel nozzle	Pulvérisateur	Einspritzdüse	Pulverizador	1	
●	4	80M0 58144	Polverizzatore DQ 270 (250)	Fuel nozzle	Pulvérisateur	Einspritzdüse	Pulverizador	1	
	5	80A0 63304	Emulsionatore min. B48 (250)	Emulsifier	Emulsionneur	Mischer	Emulsionador	1	
	5	80G0 63304	Emulsionatore min. B38 (360)	Emulsifier	Emulsionneur	Mischer	Emulsionador	1	
●	5	80F0 63304	Emulsionatore min. B35 (360)	Emulsifier	Emulsionneur	Mischer	Emulsionador	1	
●	5	80C0 63304	Emulsionatore min. B40 (360)	Emulsifier	Emulsionneur	Mischer	Emulsionador	1	
●	5	8000 63304	Emulsionatore min. B45	Emulsifier	Emulsionneur	Mischer	Emulsionador	1	
●	5	80B0 63304	Emulsionatore min. B50 (250)	Emulsifier	Emulsionneur	Mischer	Emulsionador	1	
	6	8EA0 12041	Getto max. 195	Main jet	Gicleur principal	Hauptdüse	Chiclé máximo	1	
●	6	8DA0 12041	Getto max. 190	Main jet	Gicleur principal	Hauptdüse	Chiclé máximo	1	
●	6	8FA0 12041	Getto max. 192	Main jet	Gicleur principal	Hauptdüse	Chiclé máximo	1	
●	6	8EA0 12041	Getto max. 195	Main jet	Gicleur principal	Hauptdüse	Chiclé máximo	1	
●	6	8GA0 12041	Getto max. 198	Main jet	Gicleur principal	Hauptdüse	Chiclé máximo	1	

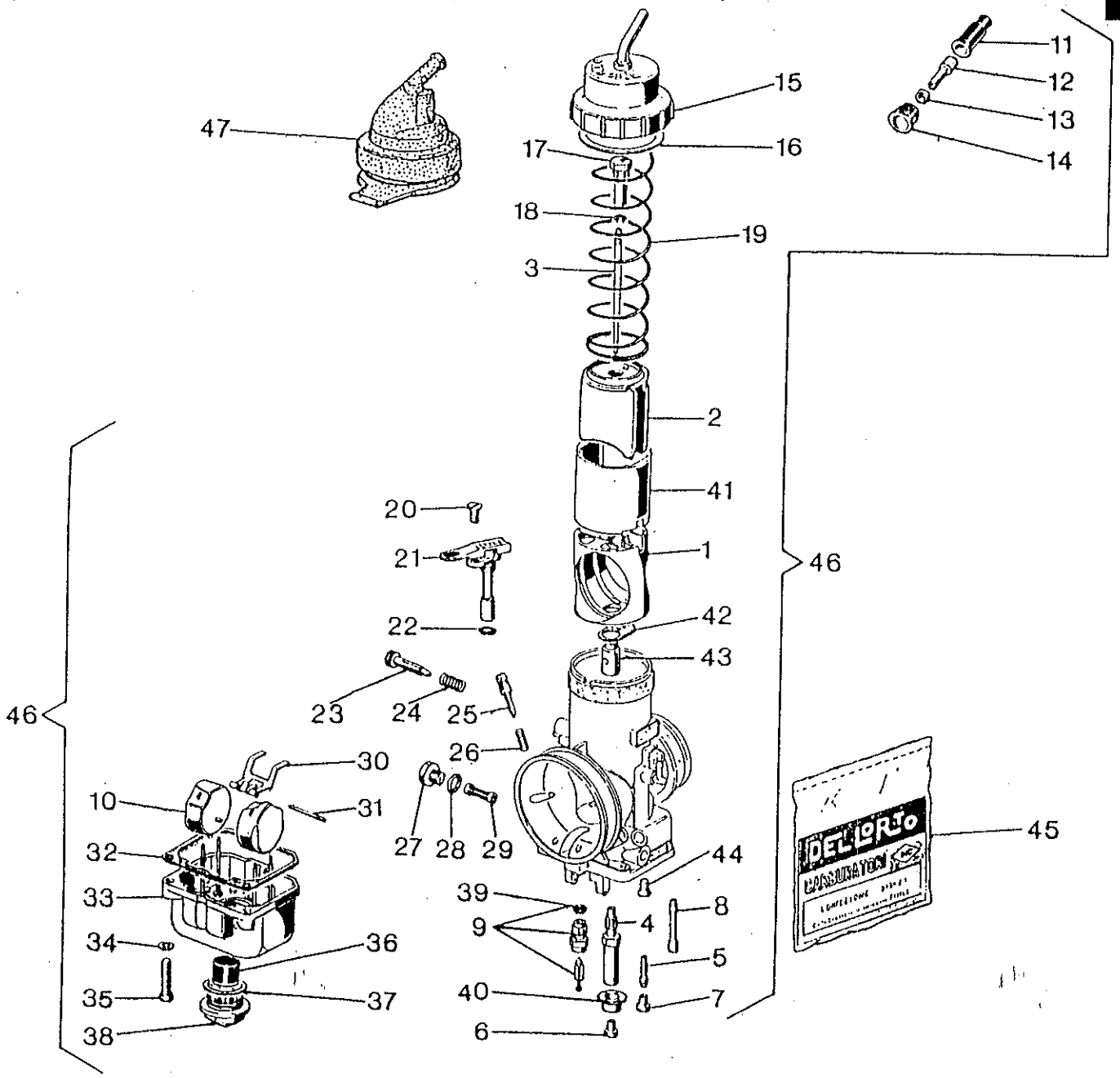
47
15
16
17
18
19
3
11
12
13
14
2
41
20
21
1
46
22
42
43
23
24
25
26
30
10
31
27
28
29
44
45
32
33
39
9
4
8
34
36
5
35
37
40
7
38
6
DELLORTO
CARBURATOR

Note Notes Notes Marke Notas	Pos. No. N. Index Pos.	N. Cod. Code No. Nr. Code Code Nr N. Cod.	DENOMINAZIONE	NAME	DESIGNATION	BESHREIBUNG	DENOMINACION	Q.tà Q.ty Q.te M.ge C.ad	Validità Validity Validité Gultig Validez
●	6	8AQ0 12041	Getto max. 200	Main jet	Gicleur principal	Hauptdüse	Chiclé máximo	1	
●	6	8IA0 12041	Getto max. 202	Main jet	Gicleur principal	Hauptdüse	Chiclé máximo	1	
	7	8AD00 5761	Getto minimo 48 (250)	Idle jet	Gicleur minimum	Leerlaufdüse	Chiclé mínimo	1	
	7	8DF00 5761	Getto minimo 38 (360)	Idle jet	Gicleur minimum	Leerlaufdüse	Chiclé mínimo	1	
●	7	8FF00 5761	Getto minimo 35 (360)	Idle jet	Gicleur minimum	Leerlaufdüse	Chiclé mínimo	1	
●	7	8MA00 5761	Getto minimo 40 (360)	Idle jet	Gicleur minimum	Leerlaufdüse	Chiclé mínimo	1	
●	7	8LA00 5761	Getto minimo 45 (250)	Idle jet	Gicleur minimum	Leerlaufdüse	Chiclé mínimo	1	
●	7	8NA00 5761	Getto minimo 50 (250)	Idle jet	Gicleur minimum	Leerlaufdüse	Chiclé mínimo	1	
	8	80A0 50490	Getto avviamento da 50	Starting jet	Gicleur de starter	Starterdüse	Chiclé arranque	1	
	9	8000 50491	Valvola a spillo	Needle valve	Soupape à pointeau	Nadelventil	Válvula de aguja	1	
	10	8000 29665	Galleggiante gr. 4,5	Float	Flotteur	Schwimmer	Flotador	2	
	11	8000 58660	Cappuccio	Cap	Capuchon	Kappe	Capuchón	1	
	12	8000 51986	Vite	Screw	Vis	Schraube	Tornillo	1	
	13	8000 51987	Dado	Nut	Ecrou	Mutter	Tuerca	1	
	14	8000 67428	Cappuccio	Cap	Capuchon	Kappe	Capuchón	1	
	15	8000 67429	Coperchio	Cover	Couvercle	Deckel	Tapa	1	
	16	★	Guarnizione	Gasket	Garniture	Dichtung	Junta	1	
	17	8000 50466	Nipplo	Nipple	Nipple	Nippel	Nipple	1	
	18	8000 35353	Fermaglio	Retainer	Arret	Klammer	Abrazadera de sujeción	1	
	19	8000 50467	Molla	Spring	Ressort	Feder	Resorte	1	
	20	8000 50468	Vite	Screw	Vis	Schraube	Tornillo	1	
	21	8000 50469	Dispositivo avviamento	Starting device	Dispositif de démarrage	Startvorrichtung	Dispositivo puesta en marcha	1	

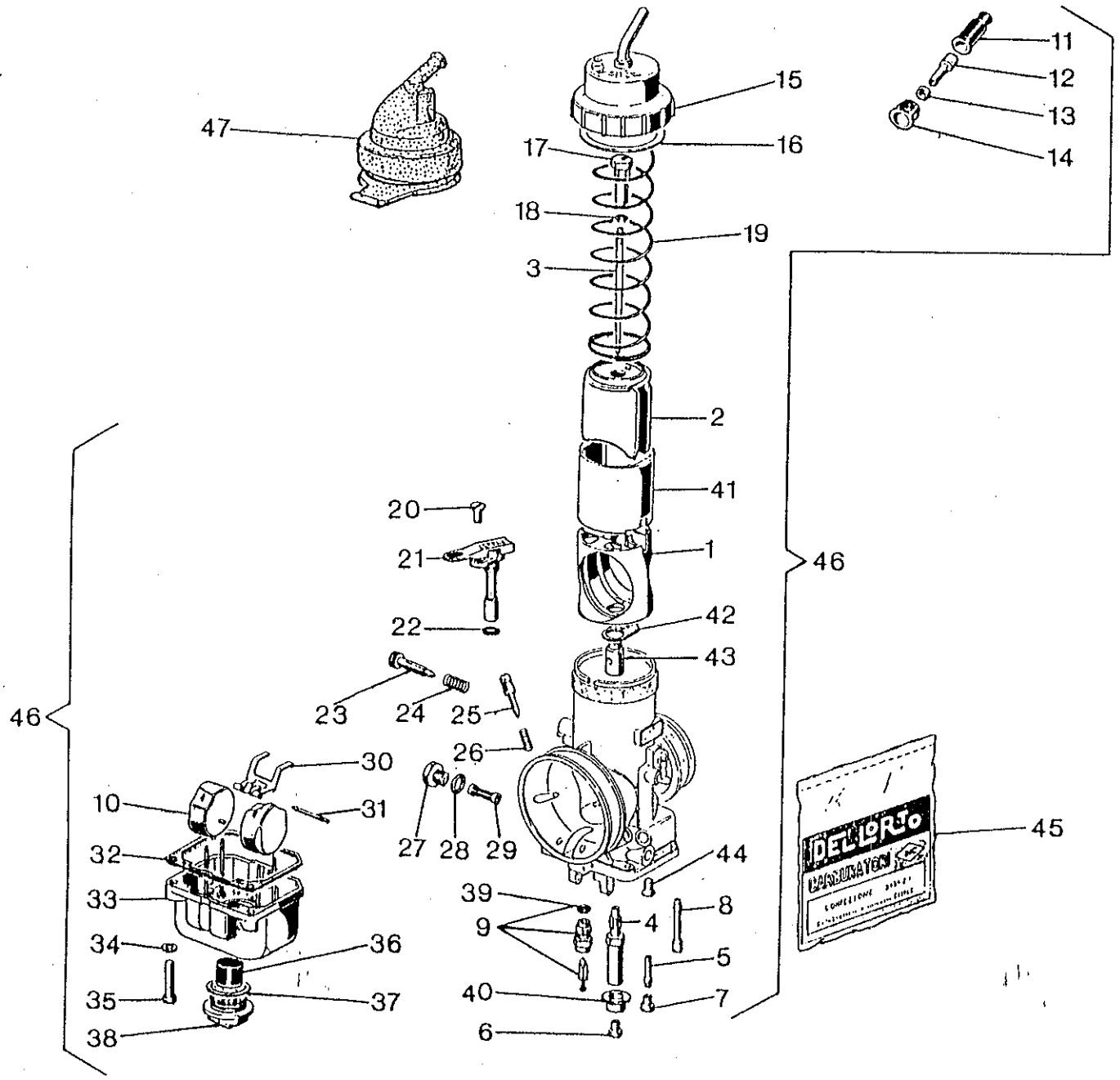
47
15
16
17
18
19
3
2
41
1
42
43
11
12
13
14
46
20
21
22
23
24
25
26
27
28
29
30
31
10
32
33
34
35
36
37
38
39
9
4
8
5
40
7
6
44
45
DELLORTO
CARBURATORI

Note Notes Notes Marke Notas	Pos. No. N. Index Pos.	N. Cod. Code No. Nr. Code Code Nr N. Cod.	DENOMINAZIONE	NAME	DESIGNATION	BESHREIBUNG	DENOMINACION	Q.tà Q.ty Q.te M.ge C.ad	Validità Validity Validité Gultig Validez
	22	★	Guarnizione	Gasket	Garniture	Dichtung	Junta	1	
	23	8000 63357	Vite regol. valvola gas	Screw	Vis	Schraube	Tornillo	1	
	24	8000 63358	Molla	Spring	Ressort	Feder	Resorte	1	
	25	8000 50471	Vite regolazione aria	Screw	Vis	Schraube	Tornillo	1	
	26	8000 50472	Molla	Spring	Ressort	Feder	Resorte	1	
	27	8000 50473	Tappo	Plug	Bouchon	Verschluss	Tapón	1	
	28	★	Guarnizione	Gasket	Garniture	Dichtung	Junta	1	
	29	8000 50475	Filtro benzina	Fuel filter	Filtre essence	Benzinfilter	Filtro gasolina	1	
	30	8000 50476	Bilanciere	Rocking lever	Balancier	Schwinge	Balancines	1	
	31	8000 50478	Perno	Pin	Pivot	Bolzen	Perno	1	
	32	★	Guarnizione	Gasket	Garniture	Dichtung	Junta	1	
	33	8000 63360	Vaschetta	Chamber	Cuvette	Becken	Cubeta	1	
	34	8000 50482	Rosetta elastica	Spring washer	Rondelle élastique	Federscheibe	Arandela elástica	2	
	35	8000 50483	Vite	Screw	Vis	Schraube	Tornillo	2	
	36	8000 58738	Filtro benzina	Fuel filter	Filtre essence	Benzinfilter	Filtro gasolina	1	
	37	★	Guarnizione	Gasket	Garniture	Dichtung	Junta	1	
	38	8000 63361	Tappo	Plug	Bouchon	Verschluss	Tapón	1	
	39	★	Guarnizione	Gasket	Garniture	Dichtung	Junta	1	
	40	8000 59760	Fondello	Bottom	Fond	Bodenscheibe	Casquillo	1	
	41	8000 63362	Guida valvola gas	Valve guide	Guide soupape	Ventilführung	Guía válvula	1	
	42	★	Guarnizione	Gasket	Garniture	Dichtung	Junta	1	
	43	8000 63365	Ugello polverizzatore	Spry nozzle	Buse atomiseur	Einspritzdüse	Inyector pulverizador	1	

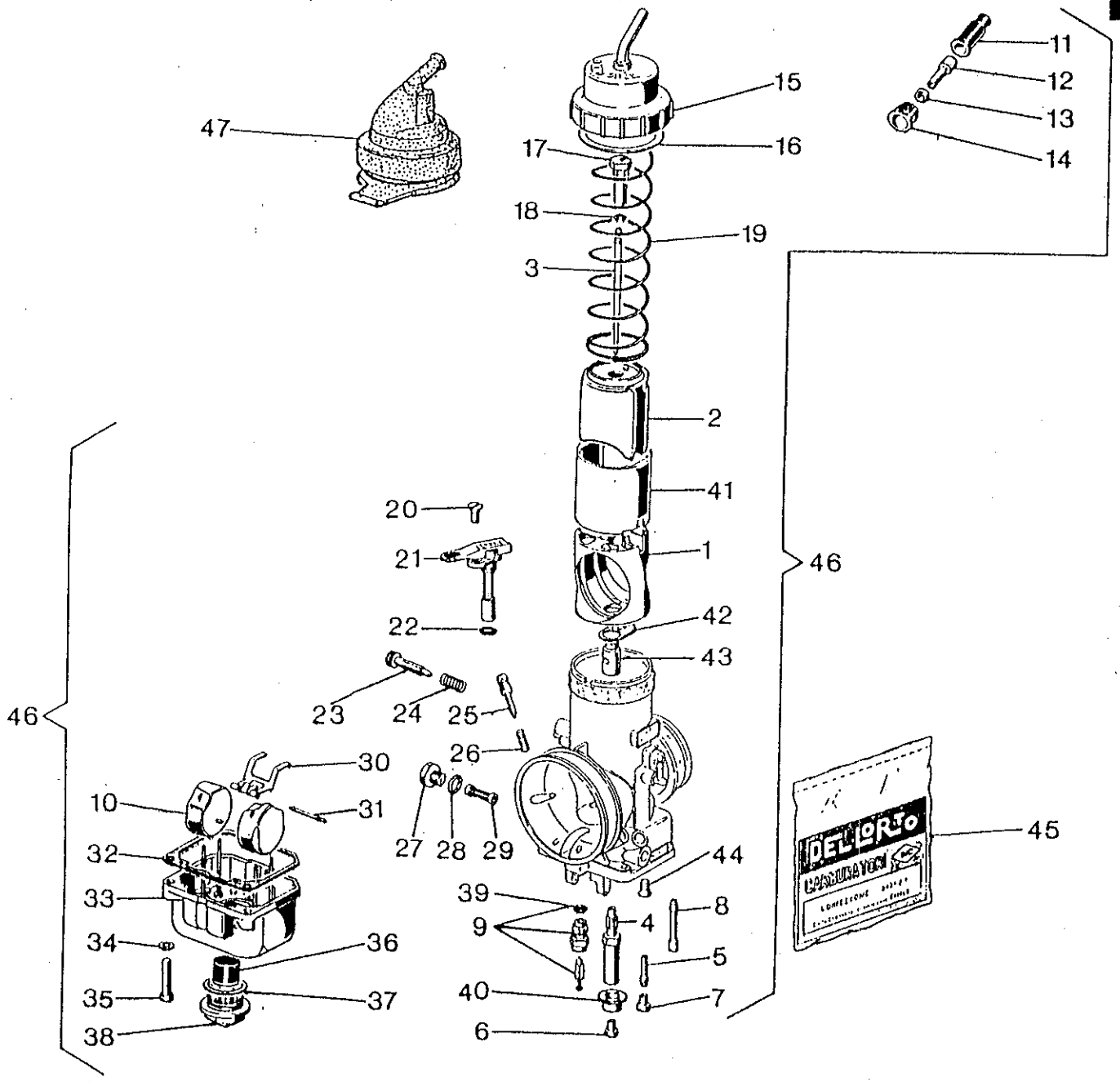
47
15
16
17
18
19
3
2
41
1
42
43
11
12
13
14
46
20
21
22
23
24
25
26
27
28
29
30
31
10
32
33
34
35
36
37
38
39
9
4
8
5
40
7
6
44
45
DELLORTO
CARBURATORI

Note Notes Notes Marke Notas	Pos. No. N. Index Pos.	N. Cod. Code No. Nr. Code Code Nr N. Cod.	DENOMINAZIONE	NAME	DESIGNATION	BESHREIBUNG	DENOMINACION	Q.tà Q.ty Q.te M.go C.ad	Validità Validity Validité Gultig Validez
	44	8000 58671	Vite	Screw	Vis	Schraube	Tornillo	2	
	45	8000 67430	Busta guarnizioni	Gasket set	Jeu joints	Dichtungssatz	Serie juntas	1	
	46	8000 70199	Carburatore completo (250)	Carburetor assy (250)	Carburateur complet (250)	Vegaser kpl. (250)	Carburador compl. (250)	1	
	46	8000 70201	Carburatore completo (360)	Carburetor assy (360)	Carburateur complet (360)	Vegaser Kpl.(360)	Carburador compl. (360)	1	
	47	8000 57370	Cappuccio	Cap	Capuchon	Kappe	Capuchón	1	
			★ = Contenuto nella busta guarnizioni pos. 45	★ = Gasket bag pos. 45	★ = Dans l'enveloppe à joints pos. 45	★ = Im beutel d. Dichtungen enthalt. pos. 45	★ = En el saquito de guarniciones pos. 45		
			● = A richiesta	● = Upon request	● = Sur demande	● = Auf Anfrage	● = Bajo pedido		

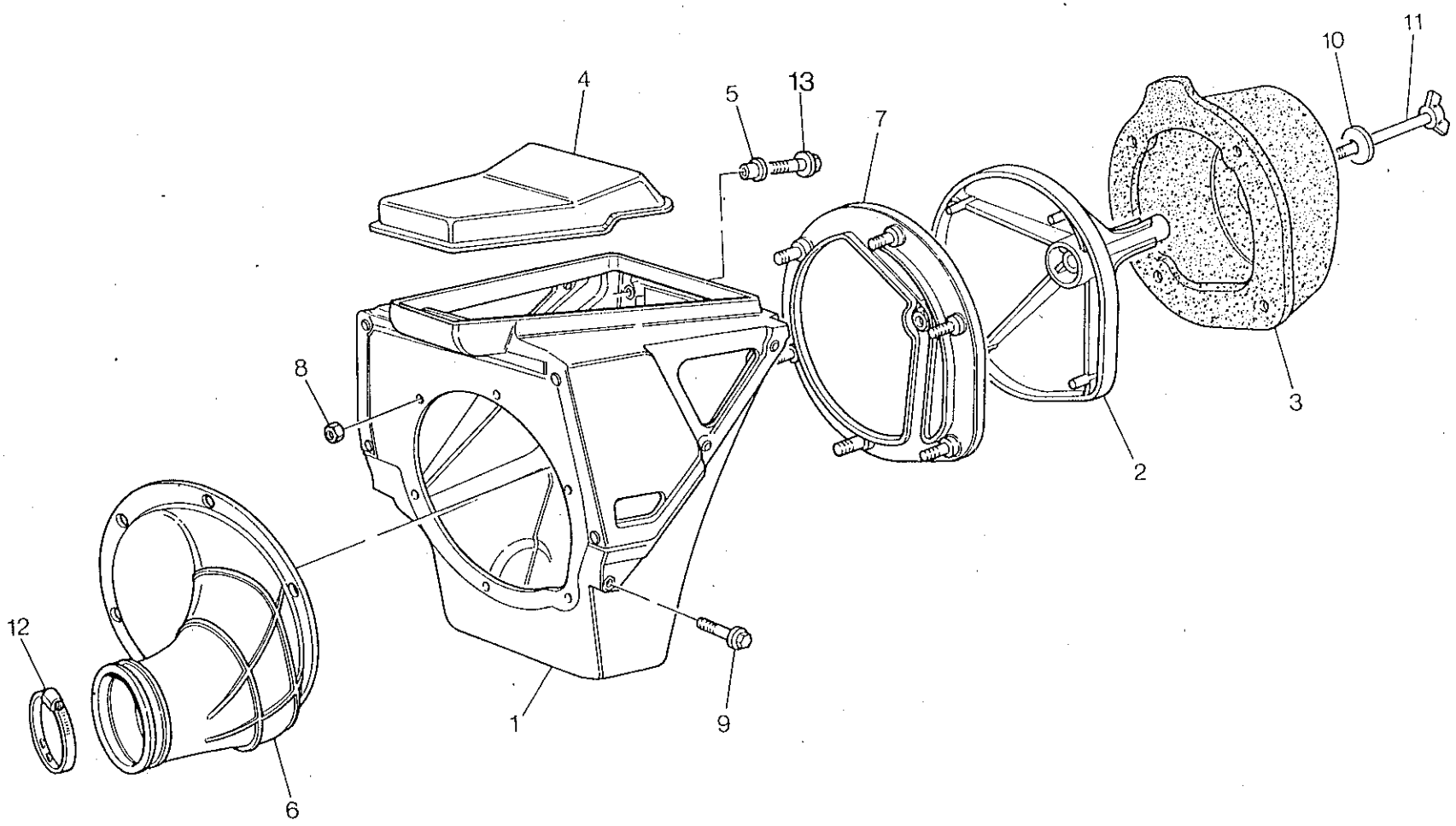
4
5
13
7
10
11
8
3
2
12
1
9
6

FILTRO ARIA - AIR FILTER
FILTRE AIRE - AIRFILTER
FILTRO DE AIRE

TAVOLA DRAWING TABLE BILD TABLA **13**

WR 250 - 360 / 95

Note Notes Notes Marke Notas	Pos. No. N. Index Pos.	N. Cod. Code No. Nr. Code Code Nr N. Cod.	DENOMINAZIONE	NAME	DESIGNATION	BESHREIBUNG	DENOMINACION	Q.tà Q.ty Q.te M.ge C.ad	Validità Validity Validité Gultig Validez
	1	8A00 69543	Scatola filtro	Air filter box	Boîte filtre	Filterkasten	Caja filtro aire	1	
	2	8000 69549	Gabbia filtro	Cleaner cage	Cage pour filtre	Filterkafig	Caja filtro	1	
	3	8000 72641	Filtro aria	Air filter	Filtre à air	Luftfilter	Filtro aire	1	
	4	80A0 69550	Coperchio	Cover	Couvercle	Deckel	Tapa	1	
	5	8000 69429	Bussola	Bushing	Duille	Buchse	Manguito	2	
	6	8000 69546	Raccordo	Union	Raccord	Anschluss	Empalme	1	
	7	8000 70024	Flangia	Flange	Bride	Flansch	Brida	1	
	8	8000 56443	Dado	Nut	Ecrou	Mutter	Tuerca	6	
	9	8000 62726	Vite	Screw	Vis	Schraube	Tornillo	2	
	10	62N1 15549	Rosetta piana	Washer	Rondelle	Scheibe	Arandela	1	
	11	8A00 37947	Vite	Screw	Vis	Schraube	Tornillo	1	
	12	8000 37906	Fascetta	Clamp	Collier	Schelle	Banda	1	
	13	8000 62728	Vite	Screw	Vis	Schraube	Tornillo	2	

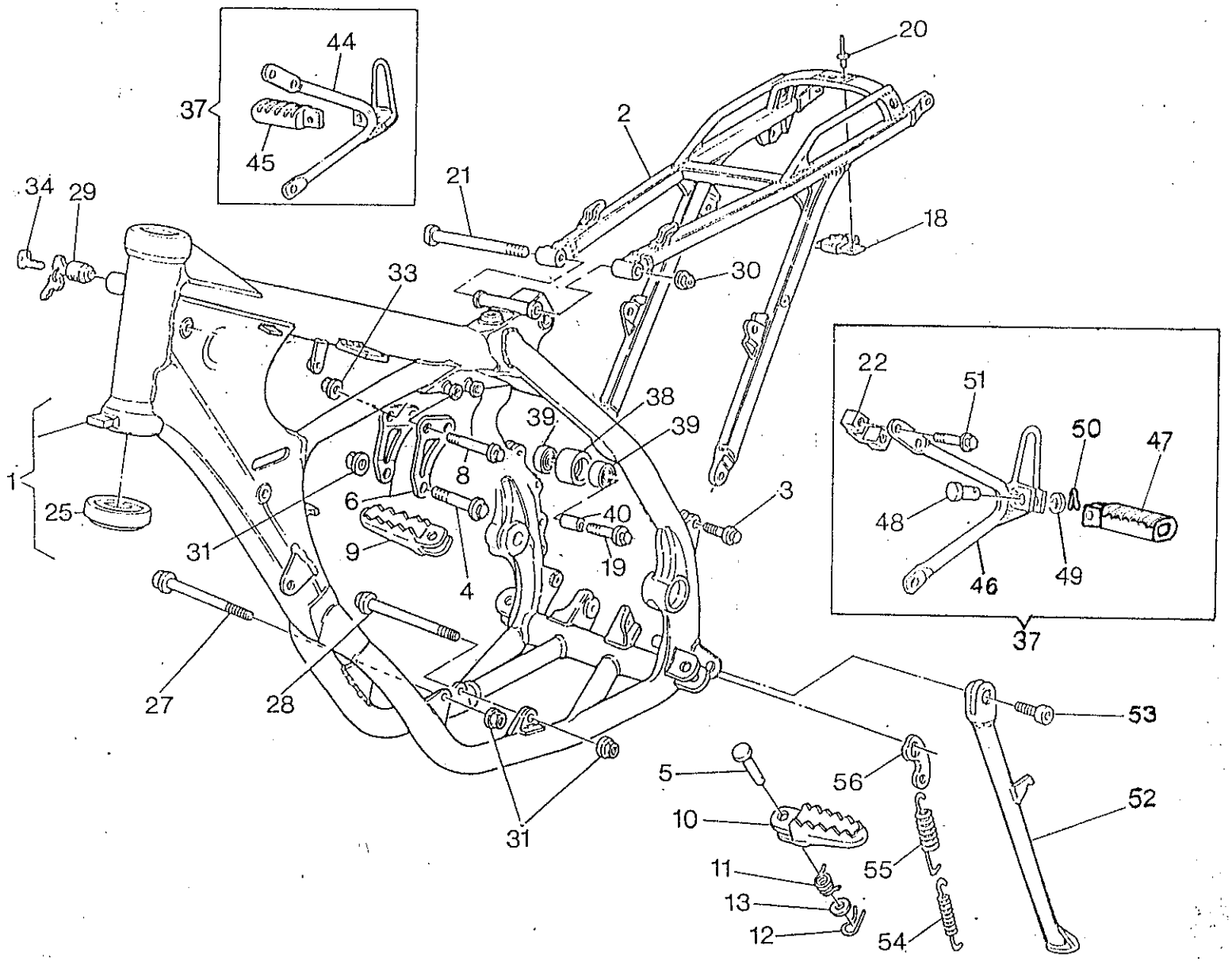
44
37
45
20
2
21
34
29
18
33
30
22
51
38
39
39
50
47
1
8
3
6
40
48
25
31
9
19
46
49
4
37
27
28
53
5
56
52
10
31
55
11
13
12
54

Note Notes Notes Marke Notas	Pos. No. N. Index Pos.	N. Cod. Code No. Nr. Code Code Nr N. Cod.	DENOMINAZIONE	NAME	DESIGNATION	BESHREIBUNG	DENOMINACION	Q.tà Q.ty Q.te M.ge C.ad	Validità Validity Validité Gultig Validez
	1	8B00 73423	Parte anteriore compl.	Frame front side assy	Chassis av. compl.	Rahmen kpl.	Cuadro anterior compl.	1	
	2	80A0 69157	Parte posteriore telaio	Rear frame side	Chassis arrière	Sattelbrücke	Cuadro posterior	1	
	3	8000 69056	Vite	Screw	Vis	Schraube	Tornillo	2	
	4	8A00 62797	Vite	Screw	Vis	Schraube	Tornillo	2	
	5	8000 73140	Perno	Pin	Pivot	Bolzen	Perno	5	
	6	8000 69434	Piastra	Plate	Plaque	Platte	Placa	1	
	8	8000 62795	Vite	Screw	Vis	Schraube	Tornillo	3	
	9	8AA0 75698	Pedana destra	R.H. foot-rest	Repose-pieds D.	R. Fussraste	Pedal delnt. derech. compl.	1	
	10	80A0 75698	Pedana sinistra	L.H. foot-rest	Repose-pieds G.	L. Fussraste	Pedal delant. izrdo. compl.	1	
	11	8000 73341	Molla	Spring	Ressort	Feder	Resorte	2	
	12	64N1 20068	Copiglia	Split pin	Goupille	Splint	Clavija	2	
	13	62N1 15507	Rosetta	Washer	Rondelle	Scheibe	Arandela	2	
	18	8000 69150	Piastrina	Plate	Plaquette	Plättchen	Placa	1	
	19	8000 62796	Vite	Screw	Vis	Schraube	Tornillo	1	
	20	8000 33373	Rivetto	Rivet	Rivet	Niet	Remache	2	
	21	8000 69111	Vite	Screw	Vis	Schraube	Tornillo	1	
●	22	8000 71091	Cavallotto	U-bolt	Cavalier	Bügelbolzen	Caballete	2	
	25	151307001	Cuscinetto a rulli conici	Bearing	Roulement à roulewux coniques	Lager	Cojinete de rodillos cónicos	2	
	27	8000 73458	Perno anteriore fiss. motore	Pin	Pivot	Bolzen	Perno	1	
	28	8A00 73458	Perno inferiore fiss. motore	Pin	Pivot	Bolzen	Perno	1	

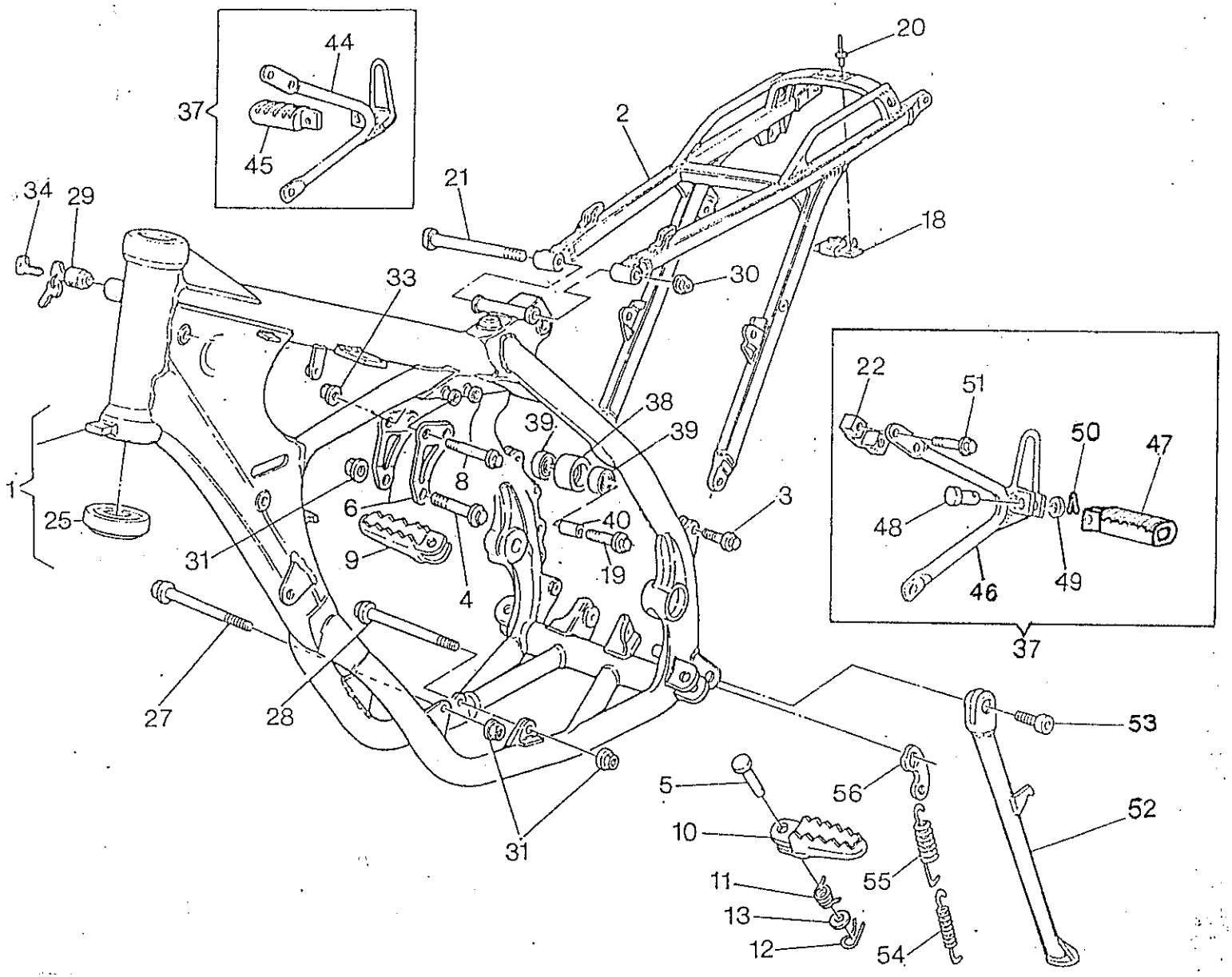
44
37
45
20
2
21
34
29
18
33
30
22
51
38
39
39
50
47
1
8
3
6
40
48
25
31
9
19
46
49
4
37
27
28
53
5
56
52
10
31
11
55
13
12
54

Note Notes Notes Marke Notas	Pos. No. N. Index Pos.	N. Cod. Code No. Nr. Code Code Nr N. Cod.	DENOMINAZIONE	NAME	DESIGNATION	BESHREIBUNG	DENOMINACION	Q.tà Q.ty Q.te M.ge C.ad	Validità Validity Validité Gultig Validez
	29	8000 43391	Serratura antifurto completa	Anti-left lock assy	Serrure anti-vol compl.	Sichereitsschloss kpl.	Cerradura compl.	1	
	30	8000 43928	Dado	Nut	Ecrou	Mutter	Tuerca	2	
	31	8000 43928	Dado	Nut	Ecrou	Mutter	Tuerca	1	
	33	8000 42022	Dado	Nut	Ecrou	Mutter	Tuerca	1	
	34	8000 35531	Chiave grezza	Raw key	Clef primitive	Schlüssel	Llave	1	
●	37	8000 71086	Kit compl. poggiapiedi	Compl. footrest Kit	Appui-pied complet	kompl. Fussraster-Kit	Kit compl. apoyapiés	2	
	38	8000 59433	Rullo superiore	Roller	Aiguille	Rolle	Rodillo	1	
	39	8000 63312	Cuscinetto	Bearing	Roulement	Kugellager	Cojinete	2	
	40	8000 59434	Distanziale	Spacer	Entretoise	Distanzstück	Separador	1	
●	44	8000 71088	Supporto Dx	R.H. support	Support D.	Halterung R.	Soporte der.	1	
●	45	8000 66652	Poggiapiedi passeggero Dx.	R.H. foot rest support	Support repose pied D.	R. Fussraster	Posapie der.	1	
●	46	8000 71087	Supporto Sx.	L.H. support	Support G.	Halterung L.	Soporte izq.	1	
●	47	8000 66651	Poggiapiedi passeggero Sx.	L.H. foot rest support	Support repose pied G.	L. Fussraster	Posapie izq.	1	
●	48	8000 41459	Perno	Pin	Pivot	Bolzen	Perno	2	
●	49	62N1 15504	Rosetta	Washer	Rondelle	Scheibe	Arandela	2	
●	50	64N1 20048	Copiglia	Split pin	Goupille	Splint	Clavija	2	
●	51	8000 69056	Vite	Screw	Vis	Schraube	Tornillo	2	
	52	8A00 73877	Gamba laterale	Side stand	Bequille lat.	Seitenständer	Horquilla lateral	1	
	53	8000 75957	Vite	Screw	Vis	Schraube	Tornillo	1	
	54	8000 62676	Molla interna	Spring	Ressort	Feder	Resorte	1	

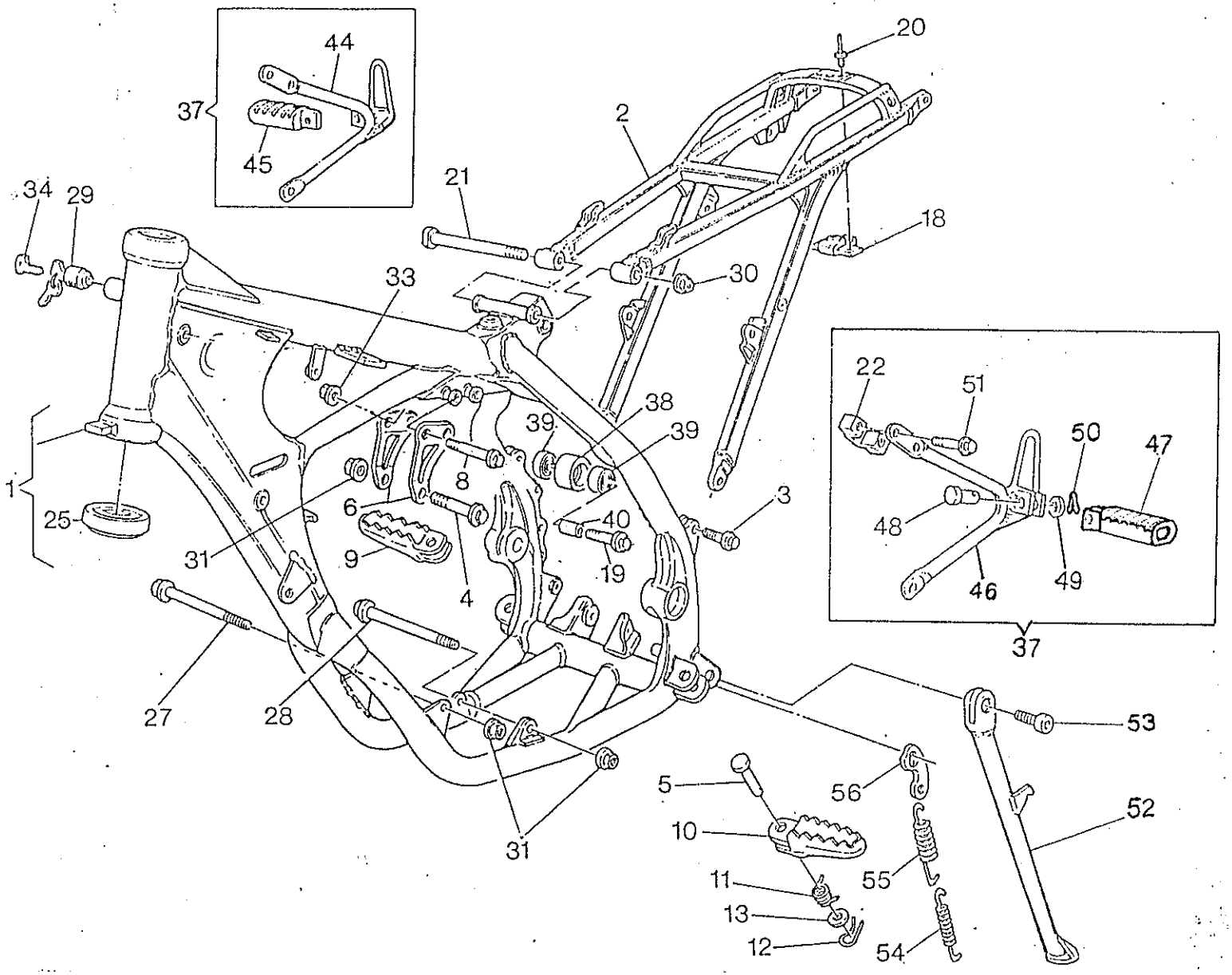
44
37
45
20
2
21
34
29
18
33
30
22
51
38
39
39
50
47
1
8
3
6
40
48
25
31
9
19
46
49
4
37
27
28
53
5
56
52
10
31
55
11
13
12
54

Note Notes Notes Marke Notas	Pos. No. N. Index Pos.	N. Cod. Code No. Nr. Code Code Nr N. Cod.	DENOMINAZIONE	NAME	DESIGNATION	BESHREIBUNG	DENOMINACION	Q.tà Q.ty Q.te M.ge C.ad	Validità Validity Validité Gultig Validez
	55	8000 62675	Molla esterna	Spring	Ressort	Feder	Resorte	1	
	56	8000 62644	Piastrina	Plate	Plaque	Platte	Plaque	1	
			● = A richiesta	● = Upon request	● =Sur demande	● = Auf Anfrage	● = Bajo pedido		

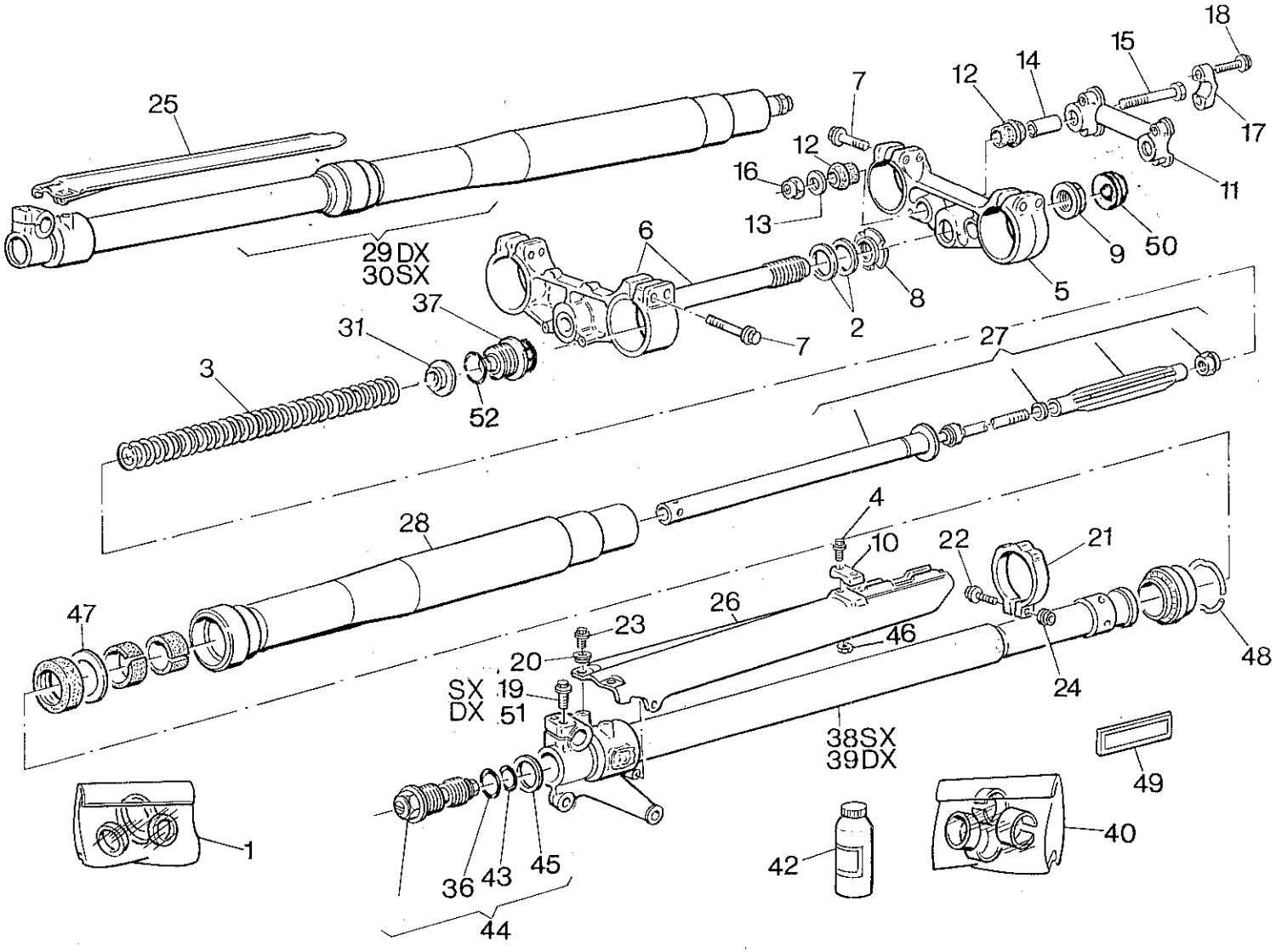
25
29 DX
30SX
7
12
16
13
6
37
31
3
52
7
2
8
5
9
50
11
17
15
14
18
27
28
4
10
22
21
47
26
23
46
20
SX 19
DX 51
24
48
38SX
39DX
49
1
36
43
45
44
42
40

SOSPENSIONE ANTERIORE - FRONT FORK ASSEMBLY
SUSPENSION AVANT - VORDERTELESKOPGABEL
SUSPENSION DELANTERA

TAVOLA DRAWING TABLE BILD TABLA **15**

WR 250 - 360 / 95

Note Notes Notes Marke Notas	Pos. No. N. Index Pos.	N. Cod. Code No. Nr. Code Code Nr N. Cod.	DENOMINAZIONE	NAME	DESIGNATION	BESHREIBUNG	DENOMINACION	Q.tà Q.ty Q.te M.ge C.ad	Validità Validity Validité Gultig Validez
	1	8000 80811	Kit anelli	Seal ring kit	Gr. bague de retenue	Dichtring Gruppe	Kit anillo de retenciòn	1	
	2	8A00 65503	Rosetta piana	Washer	Rondelle	Scheibe	Arandela	2	
	3	8000 78958	Molla K=4,2	Spring	Ressort	Feder	Resorte	2	
●	3	8000 80216	Molla K=4,4	Spring	Ressort	Feder	Resorte	2	
●	3	8000 80209	Molla K=4,0	Spring	Ressort	Feder	Resorte	2	
	4	8A00 67997	Vite	Screw	Vis	Schraube	Tornillo	2	
	5	8A00 69319	Testa di sterzo	Steering head	Tête direction	Lenkkopf	Cabezal de dirección	1	
	6	8F00 72349	Base di sterzo con perno	Steering crown with pin	Socle de direction avec pivot	Gabelbrücke mit Bolzen	Base de dirección con perno	1	
	7	8000 62796	Vite	Screw	Vis	Schraube	Tornillo	8	
	8	8000 69345	Ghiera registro cuscinetti	Ring nut	Embout	Nutmutter	Virola	1	
	9	8000 69315	Dado	Nut	Ecrou	Mutter	Tuerca	1	
	10	80B0 69981	Piastrina	Plate	Plaque	Platte	Plaque	1	
	11	8000 73141	Mozzetto inferiore	Hub	Moyeau	Radnabe	Cubo	2	
	12	8000 60233	Gommino	Rubber pad	Pièce caoutchouc	Gummistück	Junta de goma	4	
	13	8000 60234	Rosetta piana	Washer	Rondelle	Scheibe	Arandela	2	
	14	8000 53155	Distanziale	Spacer	Entretoise	Distanzstück	Separador	2	
	15	60N10 1219	Vite	Screw	Vis	Schraube	Tornillo	2	
	16	8000 61314	Dado	Nut	Ecrou	Mutter	Tuerca	2	
	17	8000 68516	Mozzetto superiore	Hub	Moyeau	Radnabe	Cubo	2	
	18	8000 62733	Vite	Screw	Vis	Schraube	Tornillo	4	
	19	8000 62729	Vite	Screw	Vis	Schraube	Tornillo	2	
	20	8000 69282	Bussola	Bushing	Douille	Buchse	Manguito	6	
	21	8BA0 70558	Anello	Ring	Bague	Ring	Anillo	2	
	22	8B00 66525	Vite	Screw	Vis	Schraube	Tornillo	2	
	23	8000 67997	Vite	Screw	Vis	Schraube	Tornillo	6	
	24	8000 56443	Dado	Nut	Ecrou	Mutter	Tuerca	2	

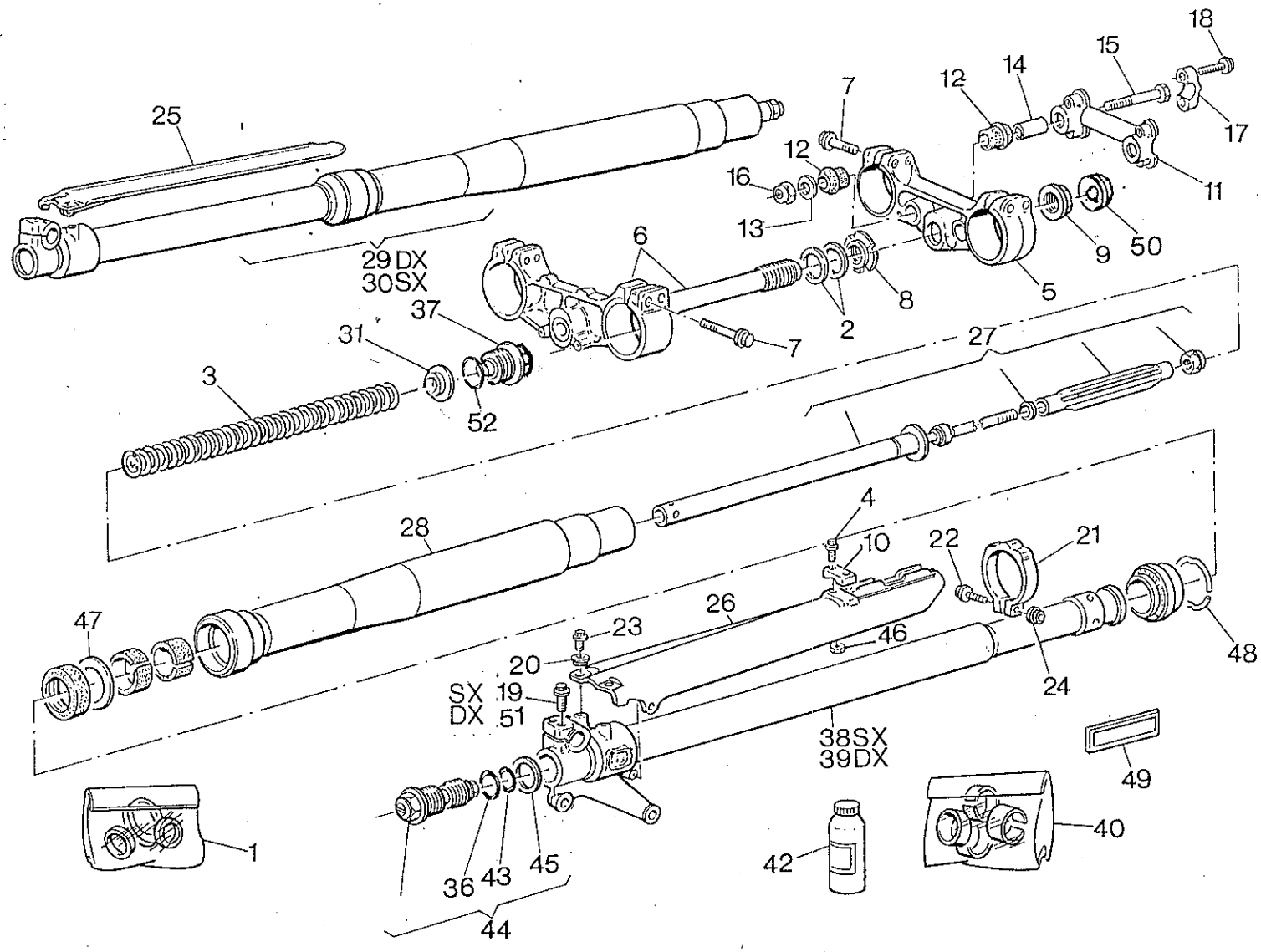
25
29 DX
30 SX
37
31
3
52
6
7
16
13
12
2
8
7
12
14
15
18
17
11
9
50
5
27
4
10
28
22
21
47
26
23
46
20
SX 19
DX 51
24
48
38 SX
39 DX
49
1
36
43
45
44
42
40

Note Notes Notes Marke Notas	Pos. No. N. Index Pos.	N. Cod. Code No. Nr. Code Code Nr N. Cod.	DENOMINAZIONE	NAME	DESIGNATION	BESHREIBUNG	DENOMINACION	Q.tà Q.ty Q.te M.ge C.ad	Validità Validity Validité Gultig Validez
	25	80B0 69338	Protezione steli Dx.	Guard R.H.	Protection G.	Schutz R.	Protección D.	1	
	26	80B0 69337	Protezione steli Sx.	Guard L.H.	Protection D.	Schutz L.	Protección I.	1	
	27	8000 80814	Pompante	Pumping element	Element de pompage	Pumpenelement	Bombeadora compl.	2	
	28	8000 80805	Tubo	Pipe	Tuyau	Rohr	Tubo	2	
	29	8000 74819	Gamba Dx. compl.	R.H. fork leg assy	Fourche complete D.	Telegabel Kpl. R.	Horquilla derech. compl.	1	
	30	8000 74818	Gamba Sx. compl.	L.H. fork leg assy	Fourche compl. G.	Telegabel, Kpl. L.	Horquill izrda. compl.	1	
	31	8000 76448	Sede molla	Spring seat	Siege ressort	Feder-sitzring	Alojamiento resorte	2	
	36	8000 74966	Anello OR	O-Ring	Bague OR	O-Ring	Anillo OR	2	
	37	8000 80812	Tappo	Plug	Bouchon	Verschluss	Tapón	2	
	38	8000 80807	Scorrevole Sx. compl.	L.H. slider assy	Montant G. compl.	Bein, Kpl. L.	Deslizable izrda. compl.	1	
	39	8000 80806	Scorrevole Dx. compl.	R.H. slider assy	Montant D. compl.	Bein, Kpl. R.	Deslizable der. compl.	1	
	40	8000 80810	Kit bussole	Bushing kit	Gr. douille	Buchse Gruppe	Kit manguito	1	
●	42	8000 71443	Olio forcella	Front fork oil	Huile fourche avant	Öl für die Vordergabel	Aceite horquilladelantera	1	
	43	8000 74965	Anello OR	O-Ring	Bague OR	O-Ring	Anillo OR	2	
	44	8000 80815	Registro	Adjustement	Réglage	Regler	Regulaciòn	2	
	45	8000 74967	Rosetta	Washer	Rondelle	Scheibe	Arandela	2	
	46	8000 61355	Dado	Nut	Ecrou	Mutter	Tuerca	2	
	47	8000 80808	Rosetta	Washer	Rondelle	Scheibe	Arandela	2	
	48	8000 80809	Molletta	Spring	Ressort	Feder	Resorte	2	
	49	8000 45436	Catadiottro (D)	Reflector	Catadioptrique	Rückstrahler	Catafaros	2	
	50	8000 78756	Tappo perno	Plug	Bouchon	Versshluss	Tapon	1	
	51	8000 62730	Vite	Screw	Vis	Schraube	Tornillo	2	
	52	8000 80813	Anello OR	O-Ring	Bague OR	O-Ring	Anillo OR	2	
			● = A richiesta	● = Upon request	● = Sur demande	● = Auf Anfrage	● = Bajo pedido		

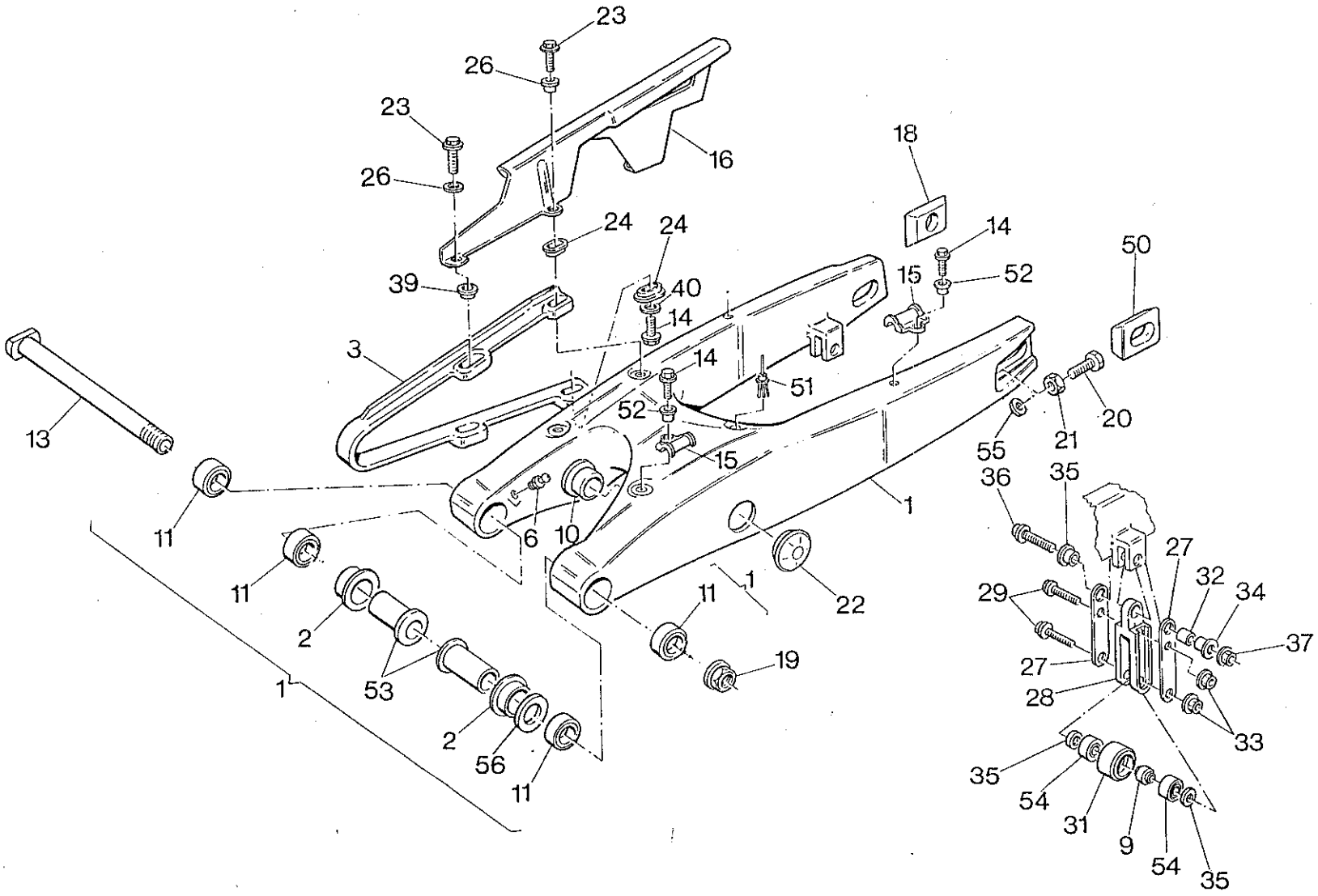
23
26
23
26
16
18
24
24
14
50
39
40
15
52
14
3
14
51
52
20
13
21
55
15
36
35
1
11
6
10
27
11
1
22
32
34
29
2
11
37
19
27
53
1
28
33
2
56
35
11
54
31
9
54
35

FORCELLONE - SWING ARM
FOURCHE - GABEL
HORQUILLA

TAVOLA DRAWING TABLE BILD TABLA **16**

WR 250 - 360 / 95

Note Notes Notes Marke Notas	Pos. No. N. Index Pos.	N. Cod. Code No. Nr. Code Code Nr N. Cod.	DENOMINAZIONE	NAME	DESIGNATION	BESHREIBUNG	DENOMINACION	Q.tà Q.ty Q.te M.ge C.ad	Validità Validity Validité Gultig Validez
	1	8000 76282	Forcellone completo	Compl. fork	Fourche complete	Gabel, Kpl.	Horquilla compl.	1	
	2	8000 71622	Bussola	Bushing	Douille	Buchse	Manguito	4	
	3	8000 72884	Pattino catena	Chain slider	Glissière	Gleitbahn	Plato cadena	1	
	6	80000 1412	Ingrassatore	Lubricator	Graisseur	Schmierbüchse	Lubricador	2	
	9	8000 65412	Distanziale	Spacer	Entretoise	Distanzstük	Separador	1	
	10	8B00 42029	Bussola	Bushing	Douille	Buchse	Manguito	2	
	11	8000 76283	Gabbia a rullini	Needle cage	Cage à aiguilles	Nadelkaefig	Jaula de agujas del cojinete	4	
	13	8000 71620	Perno forcellone	Fork pin	Pivot fourche	Gabelbolzen	Perno horquilla	1	
	14	8000 67997	Vite	Screw	Vis	Schraube	Tornillo	8	
	15	80A0 73456	Guidacavo	Cable guide	Guide câble	Kabelführung	Guía-cable	3	
	16	80A0 73426	Copricatena	Chain guard	Carter de chaine	Kettenkasten	Cubre-cadena	1	
	18	8000 71624	Tendicatena DX	Chain adjuster R.	Tendeur de chaine D.	Kettenspanner R.	Tensor de cadena D.	2	
	19	8000 71623	Dado	Nut	Ecrou	Mutter	.Tuerca	1	
	20	8C00 61121	Vite	Screw	Vis	Schraube	Tornillo	2	
	21	8000 17810	Dado	Nut	Ecrou	Mutter	Tuerca	2	
	22	80A0 74388	Tappo	Plug	Bouchon	Verschluss	Tapón	2	
	23	8A00 67997	Vite	Screw	Vis	Schraube	Tornillo	1	
	24	8000 59289	Scodellino	Cup	Cuvette	Teller	Cubeta	1	
	26	8A00 69282	Bussola	Bushing	Douille	Buchse	Manguito	2	
	27	8000 72875	Piastra d'attacco	Plate	Plaque	Platte	Placa	2	
	28	8000 72874	Guidacatena	Chain guide	Guide-chaine	Kettenführung	Guía-cadena	1	
	29	8000 62731	Vite	Screw	Vis	Schraube	Tornillo	2	
	31	8000 65411	Rullo	Roller	Aiguille	Rolle	Rodillo	1	
	32	1515506-01	Bussola	Bushing	Douille	Buchse	Manguito	1	
	33	8000 44240	Dado	Nut	Ecrou	Mutter	Tuerca	2	
	34	8A00 66661	Bussola	Bushing	Douille	Buchse	Manguito	1	

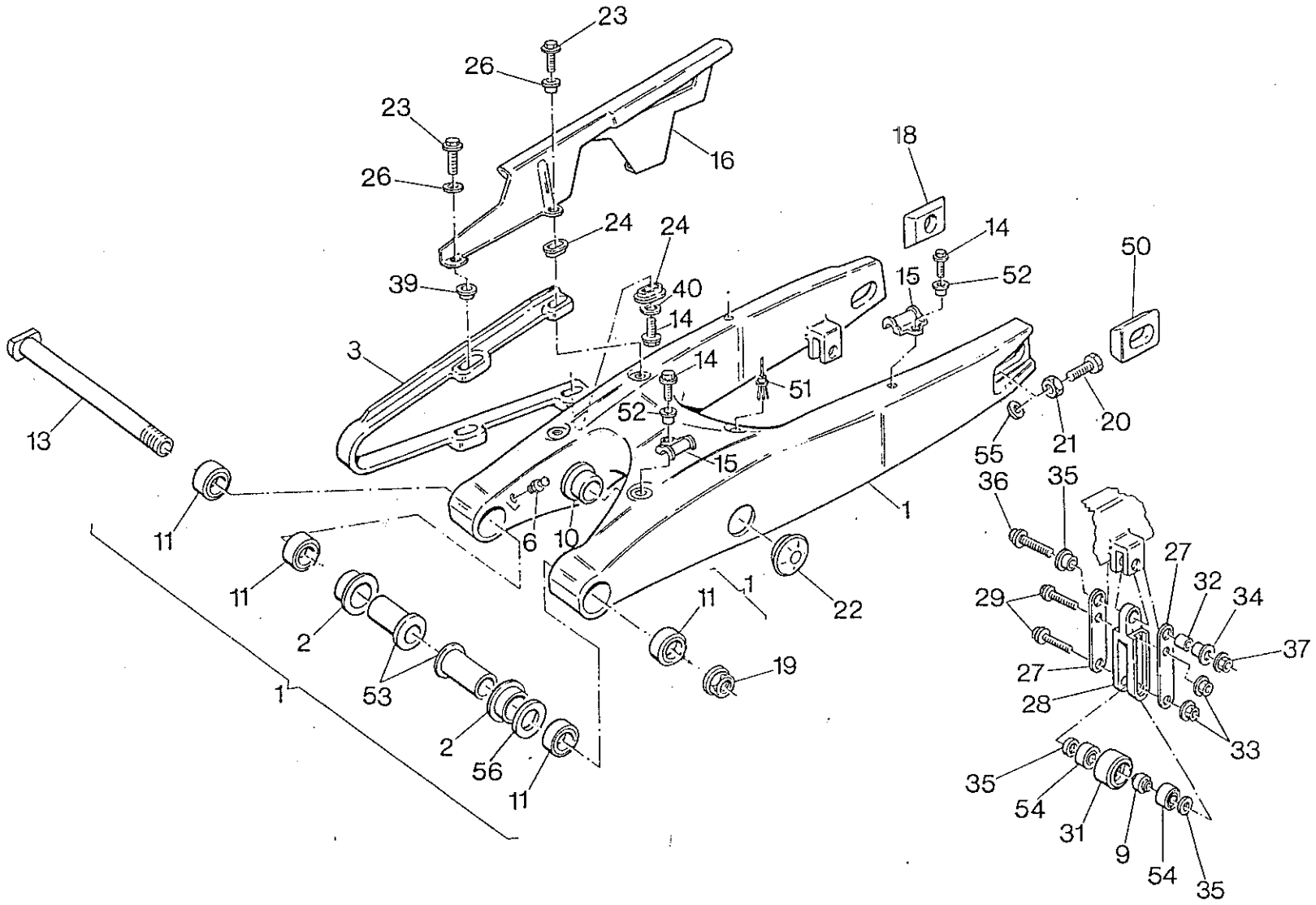
23
26
23
26
16
18
24
24
14
50
39
40
15
52
14
3
14
51
52
20
13
21
55
15
36
35
1
11
6
10
27
32
34
11
1
29
22
2
11
37
19
27
53
28
1
33
2
56
35
11
54
31
9
54
35

Note Notes Notes Marke Notas	Pos. No. N. Index Pos.	N. Cod. Code No. Nr. Code Code Nr N. Cod.	DENOMINAZIONE	NAME	DESIGNATION	BESHREIBUNG	DENOMINACION	Q.tà Q.ty Q.te M.ge C.ad	Validità Validity Validité Gultig Validez
	35	8000 45495	Boccola di spallamento	Washer	Rondelle	Scheibe	Arandela	2	
	36	8000 62795	Vite	Screw	Vis	Schraube	Tornillo	2	
	37	8000 43928	Dado	Nut	Ecrou	Mutter	Tuerca	1	
	39	8000 75166	Scodellino	Cup	Cuvette	Teller	Cubeta	1	
	40	8000 36137	Rosetta piana	Washer	Rondelle	Scheibe	Arandela	2	
	50	8000 71625	Tendicatena SX	Chain adijuster L.	Tendeur de chaine G.	Ketterspanne L.	Tensor de cadena I.	1	
	51	8000 75160	Rivetto	Rivet	Rivet	Niet	Remache	3	
	52	8000 69282	Bussola	Bushing	Douille	Buchse	Manguito	2	
	53	8000 71621	Bussola	Bushing	Douille	Buchse	Manguito	2	
	54	8000 63312	Cuscinetto	Bearing	Roulem'ent	Lager	Cojinete	2	
	55	80000 8536	Rosetta	Washer	Rondelle	Scheibe	Arandela	2	
	56	8000 32388	Rosetta	Washer	Rondelle	Scheibe	Arandela	2	

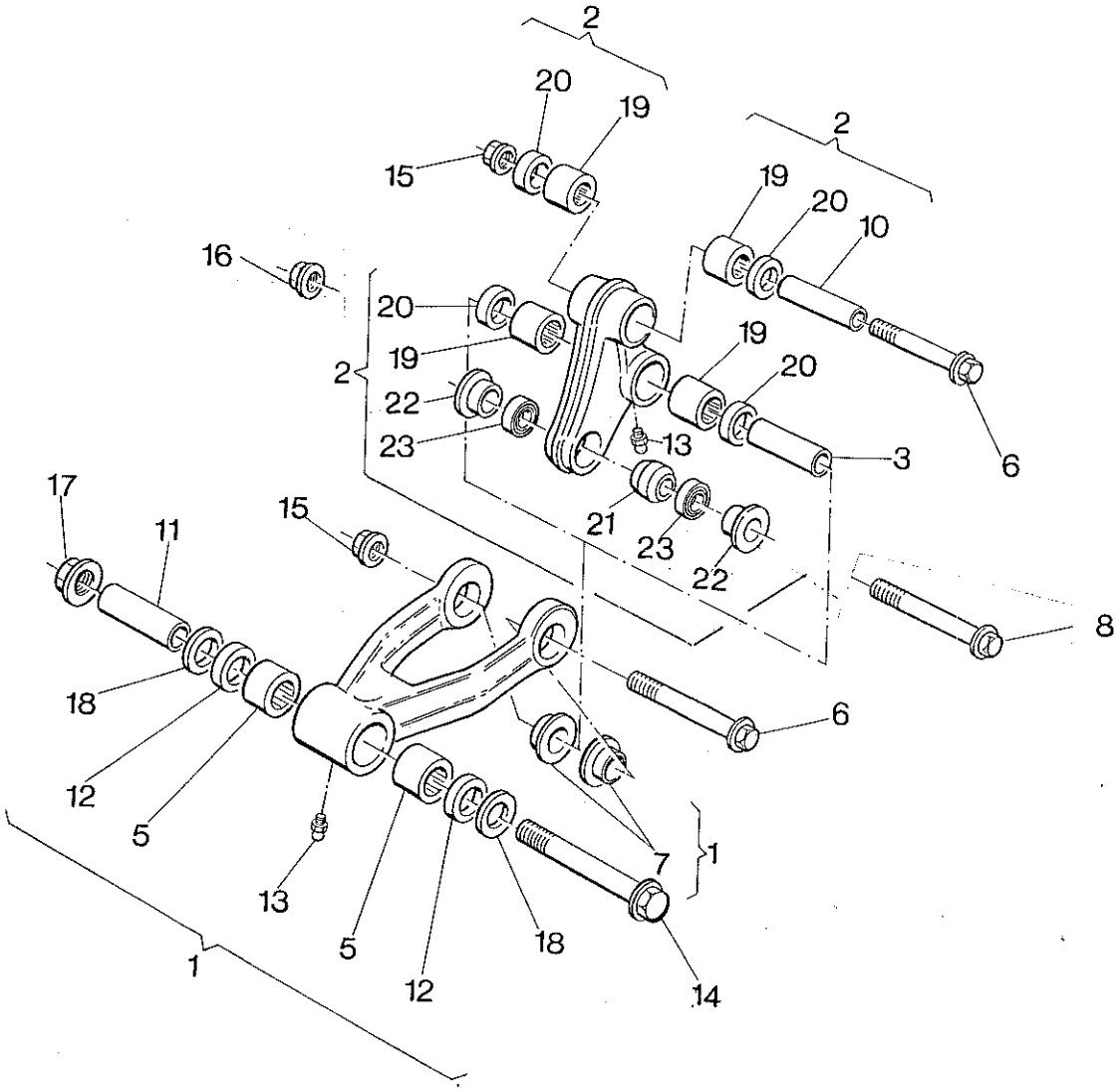
2
20
19
15
2
19
20
10
16
20
19
2
22
23
13
19
20
3
6
17
11
15
21
23
22
8
18
6
12
5
13
7
1
5
18
1
12
14

LEVERAGGI SOSPENSIONE POSTERIORE - REAR SUSPENSION LINKAGE
LEVIER SUSPENSION ARRIERE - HEBELWERK HINTERHAUFHANGUNG
PALANCA SUSPENSION TRASERA

TAVOLA DRAWING TABLE BILD TABLA **16A**

WR 250 - 360 / 95

Note Notes Notes Marke Notas	Pos. No. N. Index Pos.	N. Cod. Code No. Nr. Code Code Nr N. Cod.	DENOMINAZIONE	NAME	DESIGNATION	BESHREIBUNG	DENOMINACION	Q.tà Q.ty Q.te M.ge C.ad	Validità Validity Validité Gultig Validez
	1	8C00 68157	Tirante completo	Tie rod	Tirant	Spannstange	Tirante	1	
	2	8000 73348	Assieme bilanciere	Rocking lever assy	Balancier compl.	Schwinge Kpl.	Balancines compl.	1	
	3	8A00 75153	Spinotto	Gudgeon	Axe	Bolzen	Perno	1	
	5	8000 38956	Boccola a rullini	Rollenbush	Douille rouleaux	Rollerbuchse	Casquillo	6	
	6	8000 74372	Perno	Pin	Pivot	Bolzen	Perno	2	
	7	8B00 42029	Bussola	Bushing	Douille	Buchse	Manguito	2	
	8	8A00 62797	Perno	Pin	Pivot	Bolzen	Perno	1	
	10	8A00 75153	Spinotto	Gudgeon	Axe	Bolzen	Perno	1	
	11	8000 59839	Spinotto	Gudgeon	Axe	Bolzen	Perno	1	
	12	8000 38957	Anello di tenuta	Seal ring	Bague d'étanchéité	Dichtungsring	Anillo de retención	2	
	13	80000 1412	Ingrassatore	Lubricator	Graisseur	Schmierbüchse	Lubricador	3	
	14	8A00 69138	Perno	Pin	Pivot	Bolzen	Perno	1	
	15	8000 42023	Dado	Nut	Ecrou	Mutter	Tuerca	2	
	16	8000 42022	Dado	Nut	Ecrou	Mutter	Tuerca	2	
	17	8000 42022	Dado	Nut	Ecrou	Mutter	Tuerca	1	
	18	8000 73394	Anello di spugna	Ring	Bague	Ring	Anillo	2	
	19	8000 42781	Boccola a rullini	Rollenbush	Douille rouleaux	Rollerbuchse	Casquillo	4	
	20	8000 32065	Anello di tenuta	Seal ring	Bague d'étanchéité	Dichtungsring	Anillo de retención	4	
	21	8000 72168	Snodo a sfera	Ball joint	Joint a rotule	Kugelgelenk	Articulacion esferica	1	
	22	1511333-02	Bussola	Bushing	Douille	Buchse	Manguito	2	
	23	8000 38767	Anello di tenuta	Seal ring	Bague d'étanchéité	Dichtungsring	Anillo de retención	2	

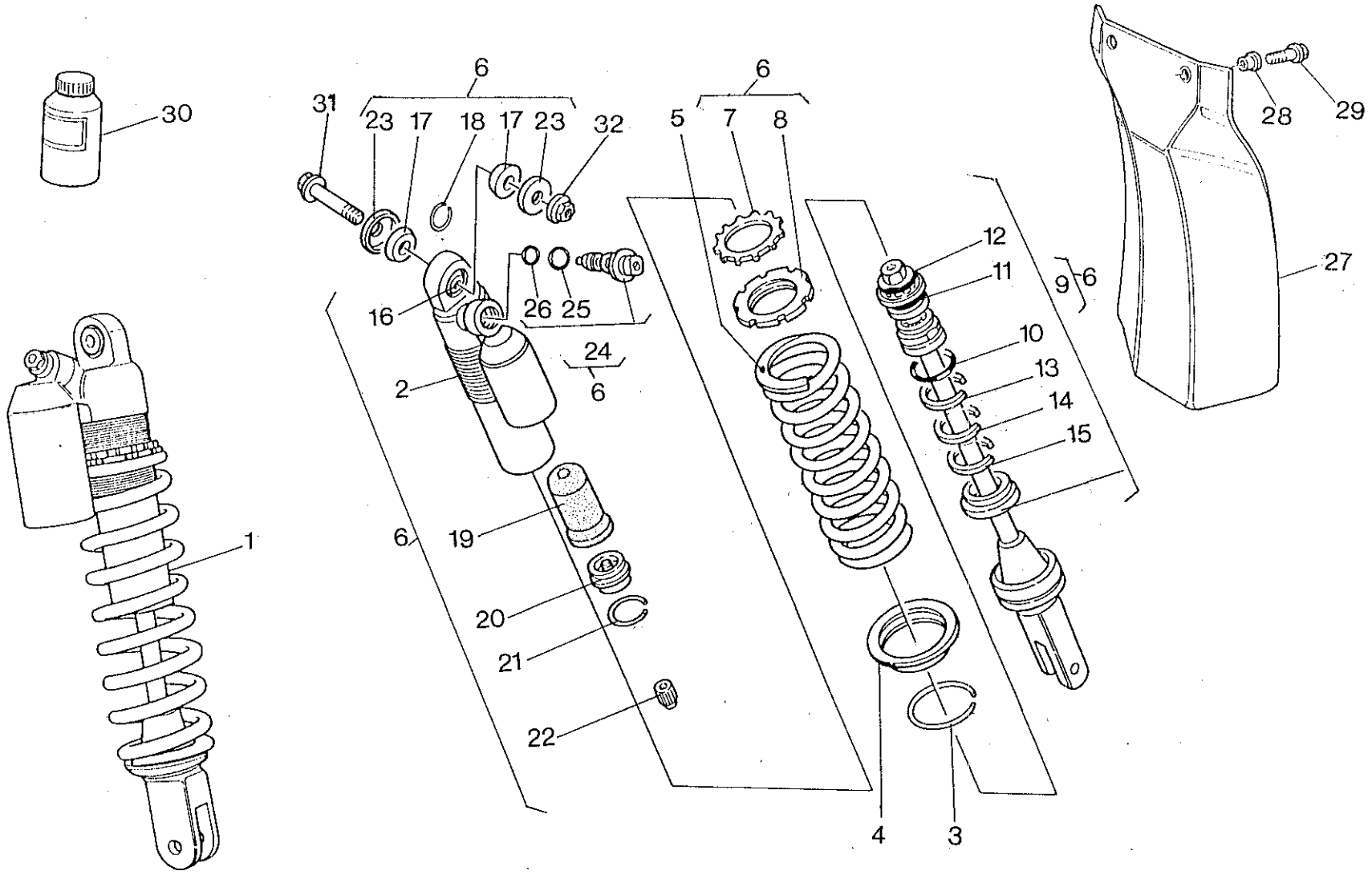
30
31
6
23
17
18
17
23
32
5
7
8
6
28
29
12
11
9
6
27
16
26
25
24
6
2
10
13
14
15
1
6
19
20
21
22
4
3

AMMORTIZZATORE POSTERIORE- REAR SUSPENSION
SUSPENSION ARRIERE- HINTERHAUFHANGUNG
SUSPENSION TRASERA

TAVOLA DRAWING TABLE BILD TABLA **16B**

WR 250 - 360 / 95

Note Notes Notes Marke Notas	Pos. No. N. Index Pos.	N. Cod. Code No. Nr. Code Code Nr N. Cod.	DENOMINAZIONE	NAME	DESIGNATION	BESHREIBUNG	DENOMINACION	Q.tà Q.ty Q.te M.ge C.ad	Validità Validity Validité Gultig Validez
	1	8000 74820	Ammortizzatore completo	Shock-absorber	Ammortisseur	Stossdampfer	Amortigüador	1	
	2	8000 80707	Corpo	Body	Corps	Körper	Corpo	1	
	3	8000 70402	Anello elastico	Slit ring	Anneau ressort	Sprengring	Anillo elástico	1	
	4	8000 70401	Fondello	Bottom	Fond	Bodenscheibe	Casquillo	1	
	5	8000 70406	Molla K = 5,2 Kg./mm.(di serie)	Spring (supplied)	Ressort (de série)	Feder (standard)	Resorte (de serie)	1	
	5	8000 71440	Molla K = 5,4 Kg./mm.	Spring	Ressort	Feder	Resorte	1	
	5	8000 71439	Molla K = 5,0 Kg./mm.	Spring	Ressort	Feder	Resorte	1	
	6	8000 80706	Assieme corpo	Body	Corps	Körper	Corpo	1	
	7	8000 73509	Controghiera	Return ring nut	Rapel embout	Gengen nutmuller	Virolaresorte	1	
	8	8000 73504	Ghiera	Ring nut	Embout	Nutmuller	Virola	1	
	9	8000 80709	Assieme pistone	Piston assy	Compl. piston	Bolzen kpl.	Pistòn	1	
	10	8000 74972	Anello OR	Ring OR	Bague OR	Ring OR	Anillo OR	1	
	11	8000 74973	Anello pistone	Ring piston	Bague piston	Ring bolzen	Anillo pistòn	1	
	12	8000 74974	Anello OR	Ring OR	Bague OR	Ring OR	Anillo OR	1	
	13	8000 74975	Anello elastico	Slit ring	Anneau ressort	Sprengring	Anillo elástico	1	
	14	8000 74976	Anello elastico	Slit ring	Anneau ressort	Sprengring	Anillo elástico	1	
	15	8000 74977	Anello elastico	Slit ring	Anneau ressort	Sprengring	Anillo elástico	1	
	16	8000 73547	Snodo sferico	Ball jointJoin	Joint a rotule	Kugelgelenk	Articulciòn esférica	1	
	17	8000 73548	Anello OR	Seal ring	Bague de returnue	Dichtring	Anillo de retenciòn	1	
	18	8000 73549	Anello elastico	Slit ring	Anneau ressort	Sprengring	Anillo elástico	1	
	19	8000 73550	Cuffia	Boot	Poussiér	Haube	Gorro	1	
	20	8000 73552	Tappo	Plug	Bouchon	Verschluss	Tapòn	1	
	21	8000 73553	Anello elastico	Slit ring	Anneau ressort	Sprengring	Anillo elástico	1	
	22	8000 80705	Tappo	Plug	Bouchon	Verschluss	Tapòn	1	
	23	8000 73555	Collare	Collar	Collier	Kragen	Collar	2	
	24	8000 80708	Tappo	Plug	Bouchon	Verschluss	Tapòn	1	

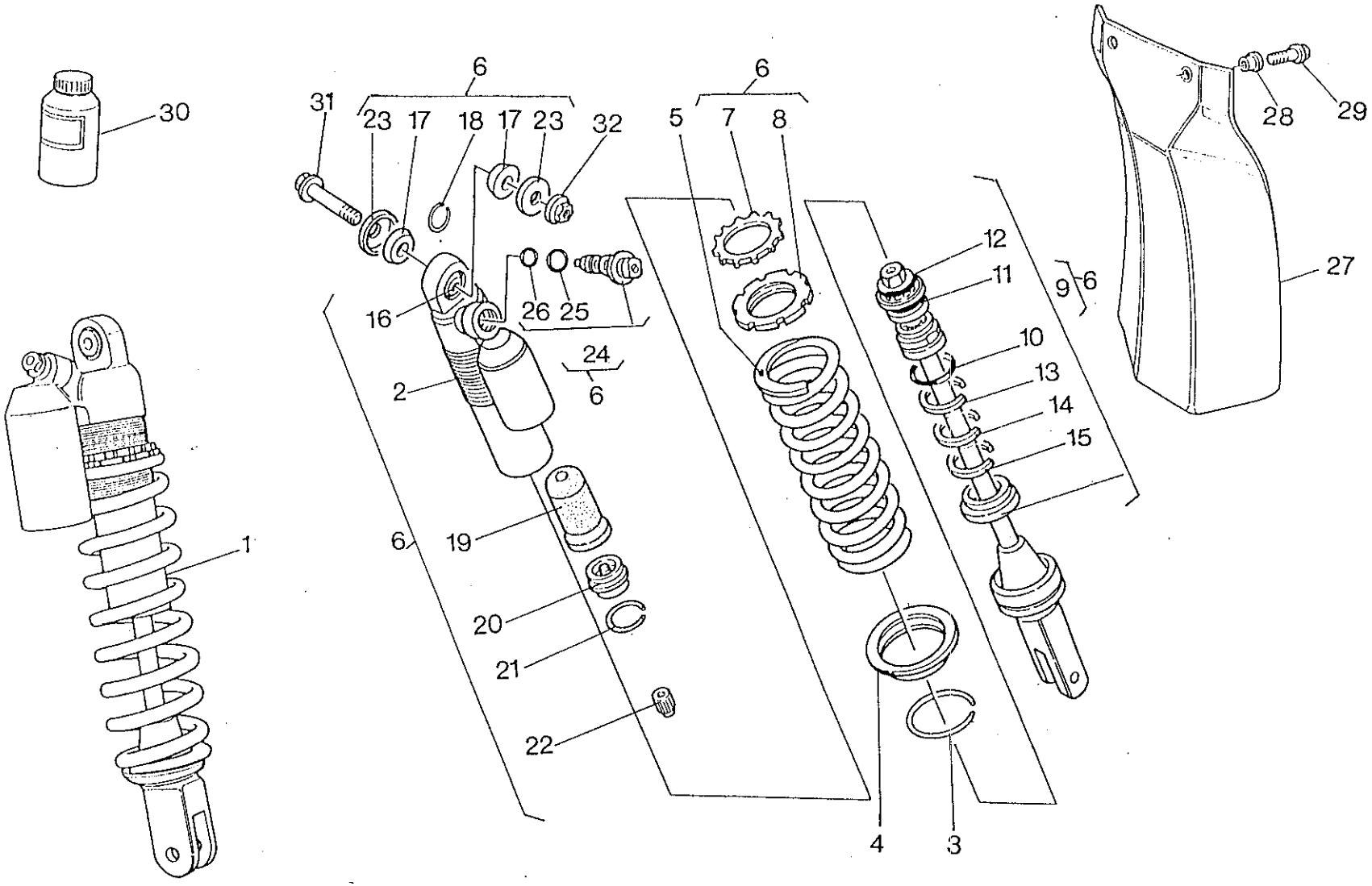
30
31
6
23
17
18
17
23
32
5
7
8
6
28
29
12
11
9
6
27
16
26
25
24
6
2
10
13
14
15
1
6
19
20
21
22
4
3

Note Notes Notes Marke Notas	Pos. No. N. Index Pos.	N. Cod. Code No. Nr. Code Code Nr N. Cod.	DENOMINAZIONE	NAME	DESIGNATION	BESHREIBUNG	DENOMINACION	Q.tà Q.ty Q.te M.ge C.ad	Validità Validity Validité Gultig Validez
	25	8000 73557	Anello OR	Ring OR	Bague OR	Ring OR	Anillo OR	1	
	26	8000 73558	Anello OR	Ring OR	Bague OR	Ring OR	Anillo OR	1	
	27	80A0 69551	Protezione post. ammortizz.	Guard	Protection	Schutz	Protección	1	
	28	8000 69429	Bussola	Bushing	Douille	Buchse	Manguito	2	
	29	8000 62726	Vite	Screw	Vis	Schraube	Tornillo	2	
	30	8000 80204	Olio per ammortizzatore	Shock absorber oil	Huile pour amortisseur	Oel fuer stossdaempfer	Aceite para amortiguador	1	
	31	8A00 62797	Vite	Screw	Vis	Schraube	Tornillo	1	
	32	8000 42022	Dado	Nut	Ecrou	Mutter	Tuerca	1	

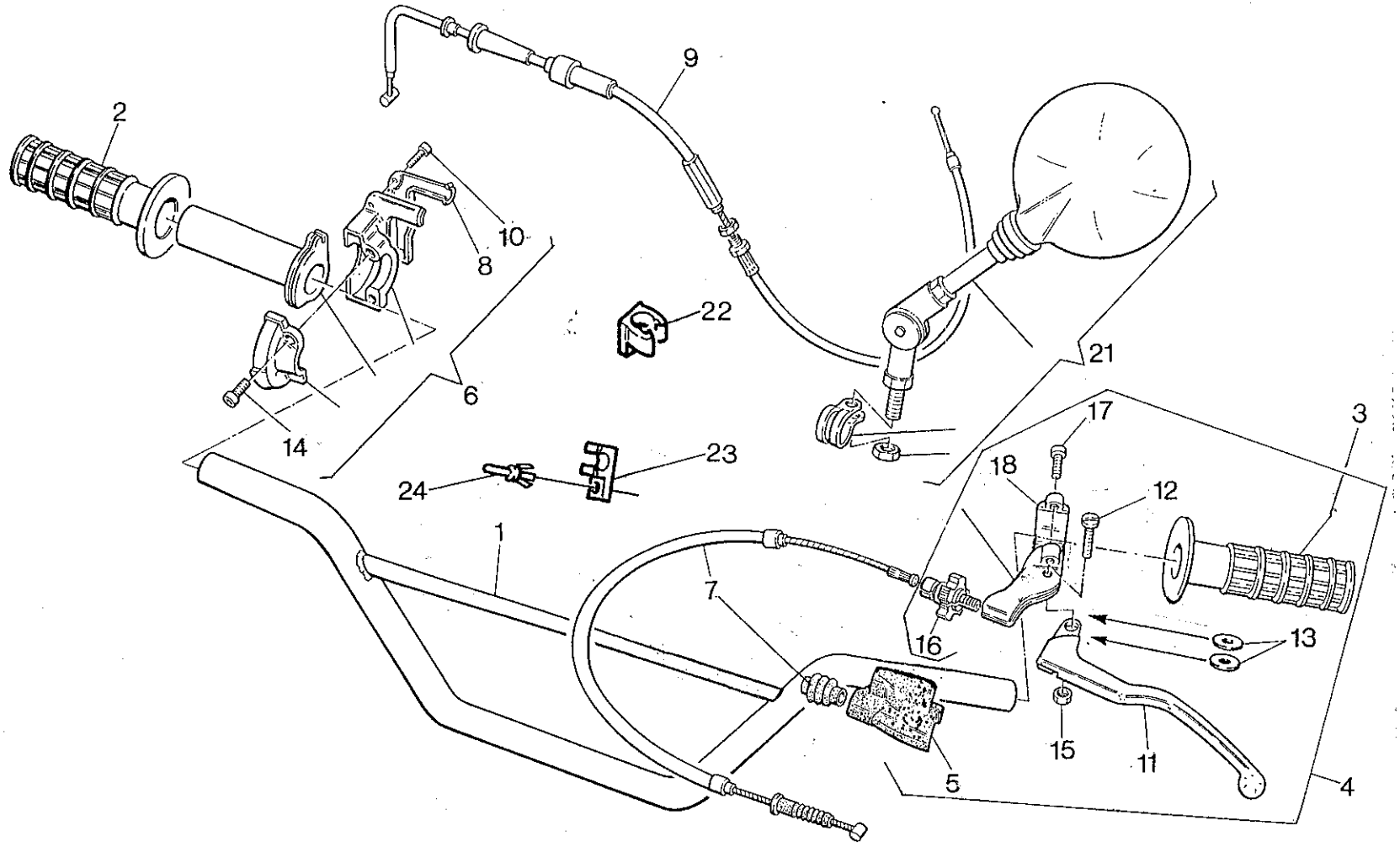
9
2
10
8
22
21
6
14
17
3
18
12
23
24
1
7
16
13
15
11
5
4

Note Notes Notes Marke Notas	Pos. No. N. Index Pos.	N. Cod. Code No. Nr. Code Code Nr N. Cod.	DENOMINAZIONE	NAME	DESIGNATION	BESHREIBUNG	DENOMINACION	Q.tà Q.ty Q.te M.ge C.ad	Validità Validity Validité Gultig Validez
	1	80A0 53018	Manubrio	Hanblebar	Guidon	Lenker	Manillar	1	
●	1	8000 54274	Manubrio (alluminio)	Hanblebar (aluminium)	Guidon (aluminium)	Lenker (aluminium)	Manillar (aluminio)	1	
	2	80A0 76688	Manopola destra	R.H. grip	Poignée G.	Griff R.	Manopla der.	1	
	3	80A0 76687	Manopola sinistra	L.H. grip	Poignée G.	Griff L.	Manopla izq.	1	
	4	8000 75330	Com. frizione completo	Clutch trasm. assy	Trasm. embrayage compl.	Führungssteuerung	Mando embrague compl.	1	
	5	8000 48917	Coprileva	Lever cover	Couvre levier	Hebeldeckel	Cubre-palanca	1	
	6	8000 75271	Comando gas completo	Throttle control compl.	Commande gaz compl.	Gasgriff kpl.	Accionamiento acelerador com.	1	
	7	8000 76284	Trasmissione comando frizione	Clutch transm.	Transm. com. embrayage	Führungssteuerung	Trans. mando embrague com.	1	
	8	8000 75310	Coperchietto	Cover	Couvercle	Deckel	Tapa	1	
	9	8000 75281	Trasmissione gas	Throttle trasm.	Trasm. comm. gaz	Fuhrungsteuerung des Gases	Tran. mando acelerador compl.	1	
	10	8000 66774	Vite	Screw	Vis	Schraube	Tornillo	2	
	11	8000 75331	Leva comando frizione	Clutch lever	Levier embrayage	Kupplungshebel	Palanca mando embrague	1	
	12	8000 38797	Vite	Screw	Vis	Schraube	Tornillo	1	
	13	8000 77456	Rosetta	Washer	Rondelle	Scheibe	Arandela	2	
	14	60N10 7330	Vite	Screw	Vis	Schraube	Tornillo	2	
	15	8000 38799	Dado	Nut	Ecrou	Mutter	Tuerca	1	
	16	8000 48916	Gruppo registro	Adjuster set	Groupe reglage	Kupplungsreglergruppe	Grupo regul.	1	
	17	8000 62728	Vite	Screw	Vis	Schraube	Tornillo	2	
	18	8000 70698	Cavallotto	U-bolt	Cavalier	Bügelbolzen	Caballete	1	
	20	8000 21812	Fascetta	Clamp	Collier	Schelle	Banda	1	
	21	8000 65437	Specchio retrovisore compl.	Driving mirror	Rétroviseur	Rückspiegel	Espejo retrovisor	2	
	22	8000 61068	Molletta guida trasmissioni	Cable guida	Guide cable	Kabelfurung	Guia-cable	1	
	23	8000 46419	Molletta guida trasmissioni	Cable guida	Guide cable	Kabelfurung	Guia-cable	1	
	24	8000 48966	Rivetto	Rivet	Rivet	Niet	Remache	1	
			● = A richiesta	● = Upon request	● = Sur demande	● = Auf Anfrage	● = Bajo pedido		

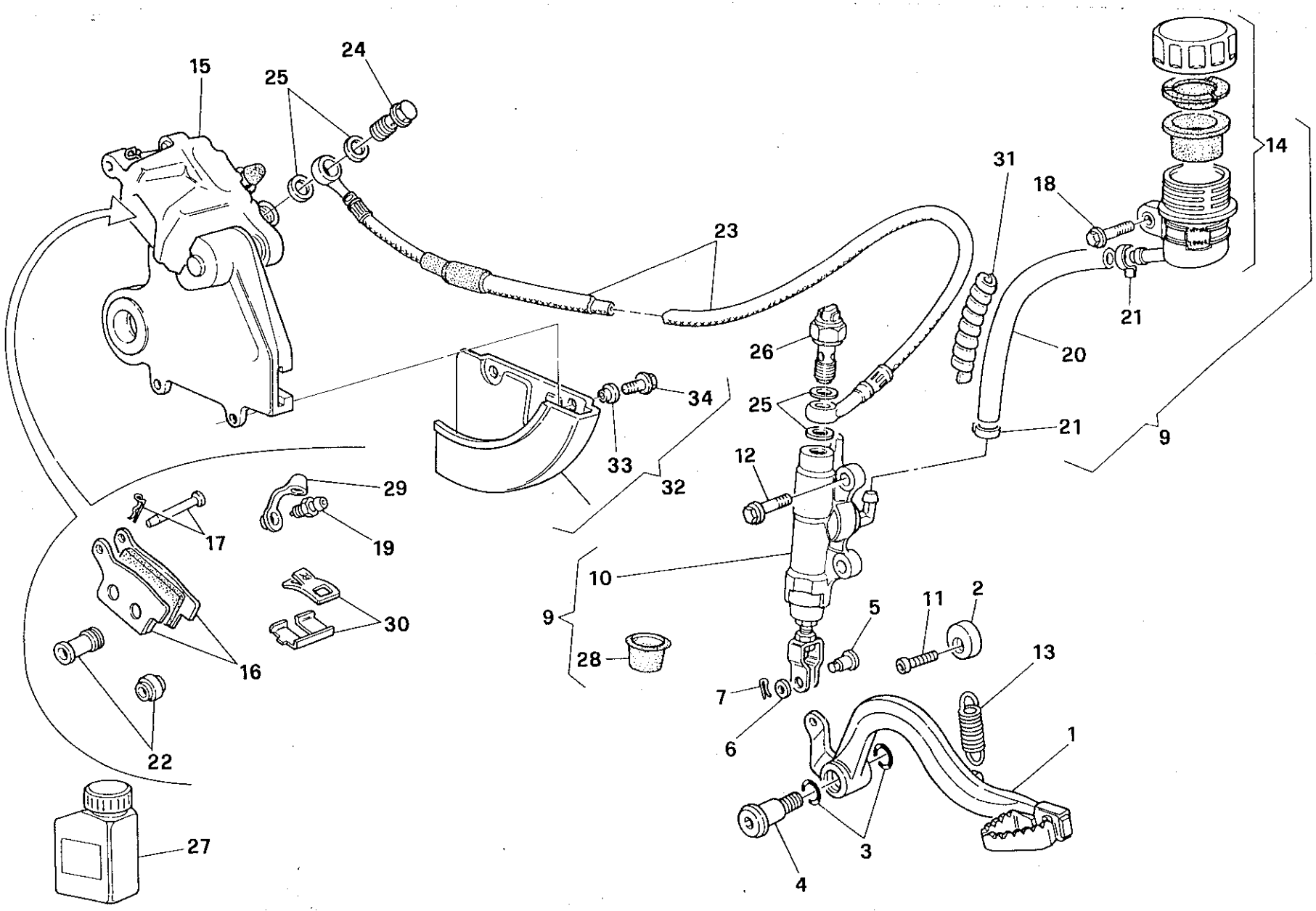
15
25
24
23
31
18
14
21
20
26
25
21
9
34
33
32
12
29
17
19
10
9
30
16
28
5
11
2
13
7
6
1
22
27
3
4

FRENO IDRAULICO POSTERIORE - REAR HYDRAULIC BRAKE
FREIN HYDRAULIQUE ARRIERE - HINTERBREMSE
FRENO HIDRAULICO TRASERO

TAVOLA DRAWING TABLE BILD TABLA **18**

WR 250 - 360 / 95

Note Notes Notes Marke Notas	Pos. No. N. Index Pos.	N. Cod. Code No. Nr. Code Code Nr N. Cod.	DENOMINAZIONE	NAME	DESIGNATION	BESHREIBUNG	DENOMINACION	Q.tà Q.ty Q.te M.ge C.ad	Validità Validity Validité Gultig Validez
	1	8000 73343	Leva comando freno	Brake control lever	Levier comm. frein	Bremshebel	Palanca accionamiento freno	1	
	2	8000 69125	Camma	Cam	Came	Nocken	Exéntrico	1	
	3	8000 22551	Anello OR	O-Ring	Bague OR	O-Ring	Anillo OR	2	
	4	8000 55902	Vite	Screw	Vis	Schraube	Tornillo	1	
	5	8000 70696	Perno	Pin	Pivot	Bolzen	Perno	1	
	6	8000 56377	Rosetta	Washer	Rondelle	Scheibe	Arandela	1	
	7	64N1 20068	Copiglia	Split pin	Goupille	Splint	Clavija	1	
	9	8A00 76026	Pompa comando freno compl.	Brake pump aaassy	Pompe frein complet	Bremspumpe kl.	Bomba freno compl.	1	
	10	8000 76338	Pompa freno	Brake pump	Pompe frein	Bremspumpe	Bomba freno	1	
	11	8A00 55241	Vite	Screw	Vis	Schraube	Tornillo	1	
	12	8000 62726	Vite	Screw	Vis	Schraube	Tornillo	2	
	13	8000 55903	Molla	Spring	Ressort	Feder	Resorte	1	
	14	8000 61078	Serbatoio olio completo	Oil tank assy	Reservoir huile compl.	Öltank Kpl.	Depósito aceite completo	1	
	15	8000 77745	Pinza freno completa	Brake caliper assy	Pince de frein, compl.	Bremszange, Kpl.	Pinza freno compl.	1	
	16	8000 79072	Coppia pastiglie	Pads pair	Paire plaquettes	Bremsbelagpaar	Pareja pastillas	1	
●	16	8A00 79072	Coppia pastiglie sinterizzate	Pads pair sinterized	Paire plaquettes frittage	Bremsbelagpaar sistem	Pareja pastillas sinterizar	1	
	17	8000 79073	Perno	Pin	Pivot	Bolzen	Perno	1	
	18	8000 62725	Vite	Screw	Vis	Schraube	Tornillo	1	
	19	8000 60404	Spurgo	Spurgo	Drain	Entleerung	Purga	1	
	20	8000 70266	Tubazione	Pipe	Tuyau	Rohr	Tubo	1	
	21	8000 42349	Molletta	Spring	Ressort	Feder	Resorte	1	
	22	8000 79066	Cuffia	Boots	Poussiers	haube	Gorro	1	
	23	8000 77980	Tubo mandata olio	Pipe	Tuyau	Rohr	Tubo	1	
	24	8000 25988	Vite	Screw	Vis	Schraube	Tornillo	2	
	25	8000 21480	Rosetta di tenuta	Washer	Rondelle	Scheibe	Arandela	4	
	26	8000 37891	Interruttore stop posteriore	Stop switch	Interrupteur stop	Stopschalter	Interruptor stop	1	

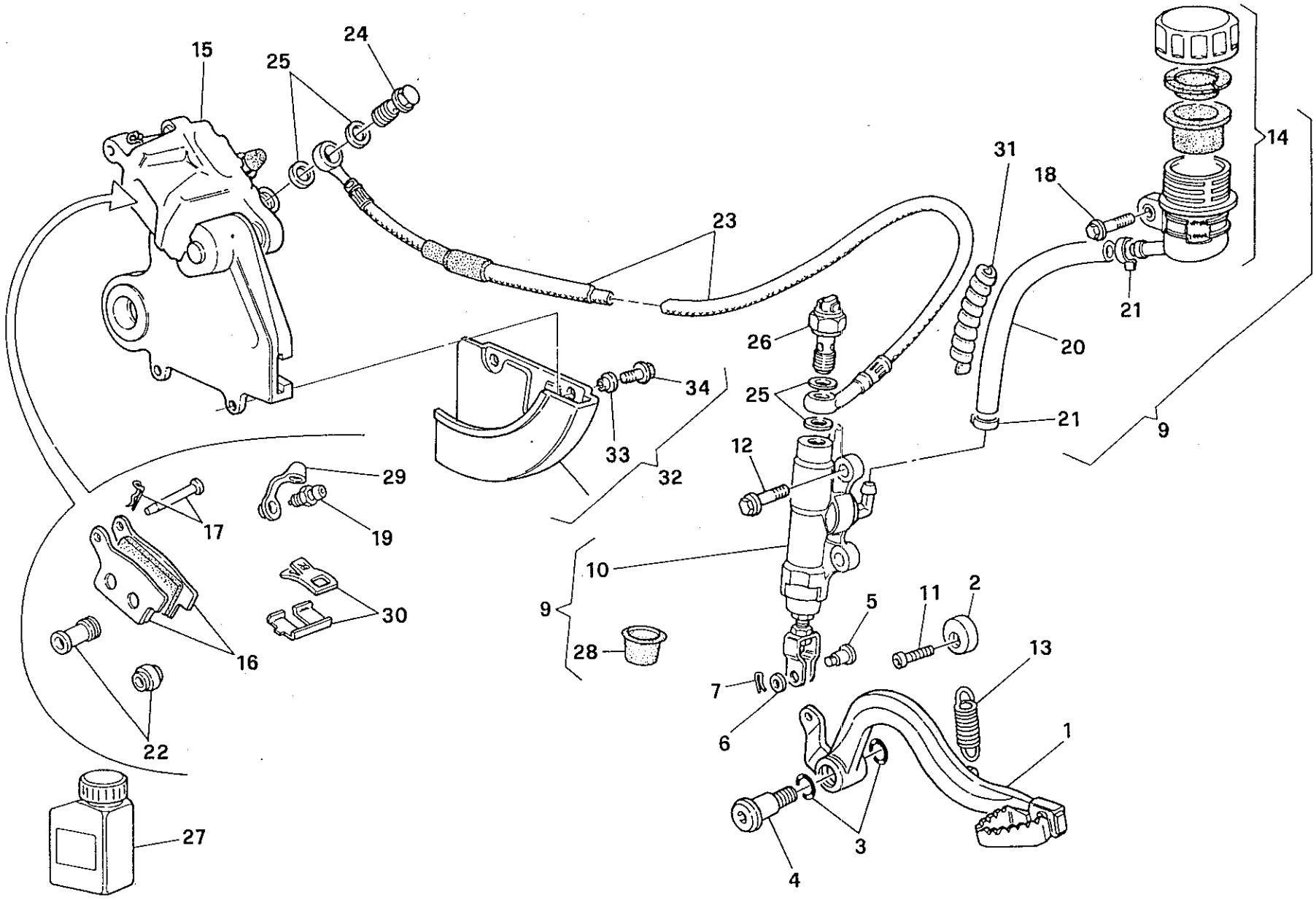
15
25
24
23
31
18
14
21
20
26
25
21
9
34
33
32
12
29
17
19
10
9
30
16
28
5
11
2
13
7
6
1
22
27
3
4

Note Notes Notes Marke Notas	Pos. No. N. Index Pos.	N. Cod. Code No. Nr. Code Code Nr N. Cod.	DENOMINAZIONE	NAME	DESIGNATION	BESHREIBUNG	DENOMINACION	Q.tà Q.ty Q.te M.ge C.ad	Validità Validity Validité Gultig Validez
●	27	8000 71445	Olio freni	Brake oil	Huile de frein	BremsÖl	Aceite freno	1	
	28	8000 79075	Cuffia	Boot	Poussier	haube	Gorro	1	
	29	8000 53259	Parapolvere	Boots	Para-poudre	Schutzhaube	Para-polvo	1	
	30	8000 79065	Molla-lamierino	Spring-steel clip	Ressort	Feder	Rresorte	1	
	31	8000 70638	Protezione	Guard	Protection	Schut	Protecion	1	
	32	8000 76289	Protezione disco	Guard	Protection	Schut	Protecion	1	
	33	8000 45495	Bussola	Bushing	Douille	Buchse	Manguito	1	
	34	8000 62726	Vite	Screw	Vis	Schraube	Tornillo	1	
			● = A richiesta	● = Upon request	● = Sur demande	● = Auf Anfrage	● = Bajo pedido		

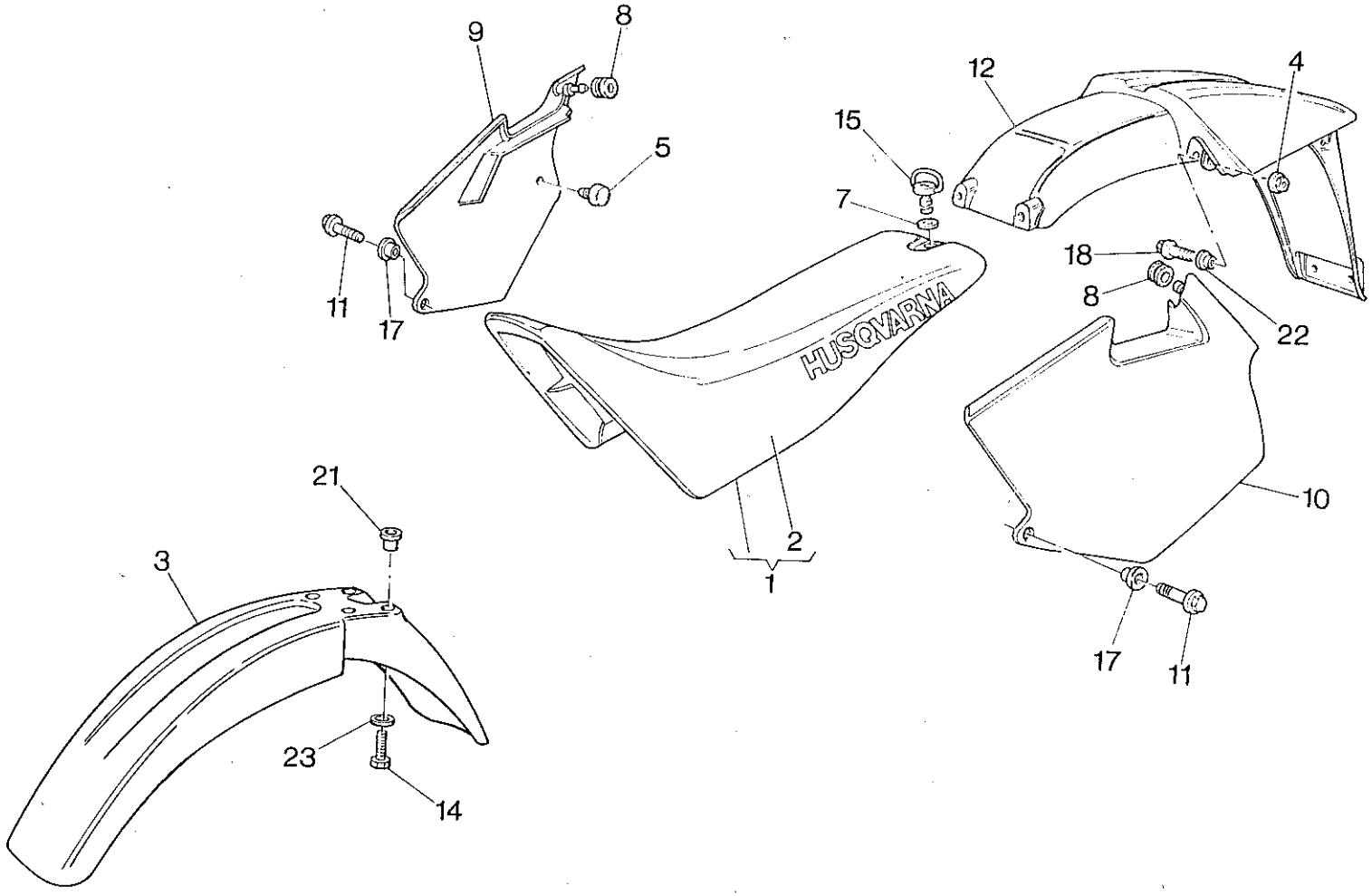
9
8
5
11
17
12
4
15
7
18
8
22
HUSQVARNA
10
2
1
21
3
17
11
23
14

Note Notes Notes Marke Notas	Pos. No. N. Index Pos.	N. Cod. Code No. Nr. Code Code Nr N. Cod.	DENOMINAZIONE	NAME	DESIGNATION	BESHREIBUNG	DENOMINACION	Q.tà Q.ty Q.te M.ge C.ad	Validità Validity Validité Gultig Validéz
	1	8A00 79642	Sella	Seat	Siège	Sattel	Sillín	1	
	2	8000 79641	Rivestimento sella	Saddle covering	Revetement selle	Sattelverkleidung	Revestimiento sillín	1	
●	2	8000 80271	Rivestimento sella "Rain"	Saddle covering "Rain"	Revetement selle "Rain"	Sattelverkleidung "Rain"	Revestimiento sillín "Rain"	1	
	3	80B0 73395	Parafango anteriore	Front mudguard	Garde-boue avant	Vord. Kotfluegel	Guarda-barros delantero	1	
	4	8000 44240	Dado	Nut	Ecrou	Mutter	Tuerca	2	
	5	8000 45490	Gommino	Rubber pad	Pièce caoutchouc	Gummistück	Junta de goma	2	
	7	8000 69149	Rosetta elastica	Spring washer	Rondelle élastique	Federscheibe	Arandela elástica	4	
	8	8000 18048	Gommino	Rubber pad	Pièce caoutchouc	Gummistück	Junta de goma	2	
	9	80A0 76030	Pannello destro	R.H. panel	Panneau, D.	Streifen, R.	Panel der.	1	
	10	80A0 76029	Pannello sinistro	L.H. panel	Panneau, G.	Streifen, L.	Panel izq.	1	
	11	8000 62727	Vite	Screw	Vis	Schraube	Tornillo	1	
	12	8AB0 69430	Parafango posteriore	Rear mudguard	Garde-boue arriere	Hint.Kotfluegel	Guarda-barros trasero	1	
	14	8000 62727	Vite	Screw	Vis	Schraube	Tornillo	4	
	15	8000 69148	Perno	Pin	Pivot	Bolzen	Perno	4	
	17	8000 69429	Boccola	Bushing	Douille	Buchse	Casquillo	2	
	18	8000 62729	Vite	Screw	Vis	Schraube	Tornillo	2	
	21	8000 69429	Bussola	Bushing	Douille	Buchse	Manguito	6	
	22	8000 45495	Bussola	Bushing	Douille	Buchse	Manguito	4	
	23	8000 56359	Rosetta	Washer	Rondelle	Scheibe	Arandela	4	
			● = A richiesta	● = Upon request	● = Sur demande	● = Auf Anfrage	● = Bajo pedido		

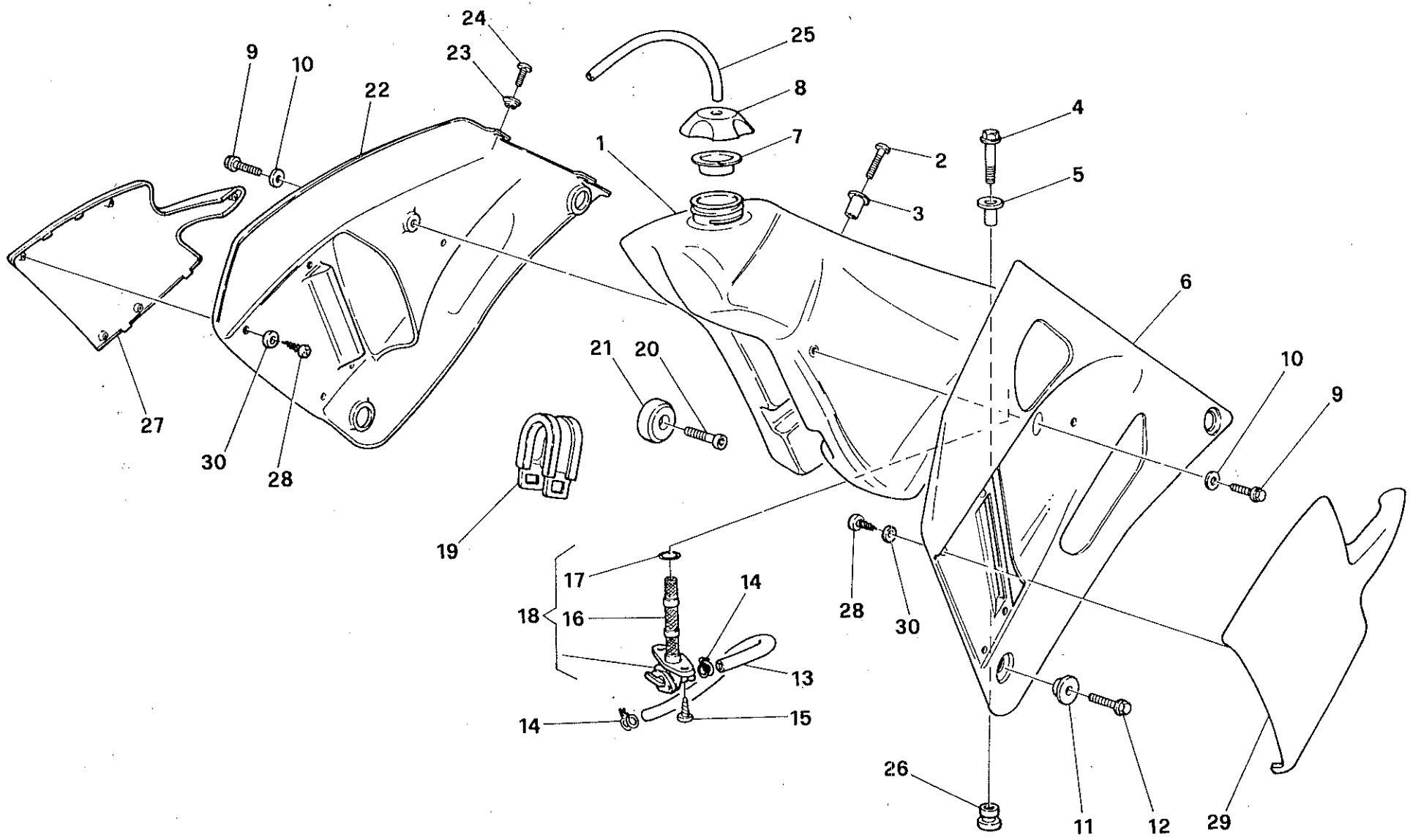
24
23
25
9
10
22
8
4
7
1
2
5
3
6
21
20
10
9
27
30
28
19
17
14
18
16
28
30
13
14
15
26
11
12
29

Note Notes Notes Marke Notas	Pos. No. N. Index Pos.	N. Cod. Code No. Nr. Code Code Nr N. Cod.	DENOMINAZIONE	NAME	DESIGNATION	BESHREIBUNG	DENOMINACION	Q.tà Q.ty Q.te M.ge C.ad	Validità Validity Validité Gultig Validez
	1	80A0 73400	Serbatoio carburante	Fuel tank	Réservoir à carburant	Tank	Depósito gasolina	1	
●	1	8000 79198	Serbatoio maggiorato	Fuel lager tank	Réservoir grande capacite	Ueberdimensioni	Depósito gasolina ambliado	1	
	2	60N10 4134	Vite	Screw	Vis	Schraube	Tornillo	1	
	3	8000 66238	Distanziale	Spacer	Entretoise	Distanzstück	Separador	1	
	4	8A00 67545	Vite	Screw	Vis	Schraube	Tornillo	1	
	5	8000 69036	Distanziale	Spacer	Entretoise	Distanzstück	Separador	1	
	6	8000 78257	Convogliatore SX	L. side panel	Flanc G.	Flanke L.	Lateral I.	1	
	7	8000 56381	Guarnizione	Gasket	Garniture	Dichtung	Junta	1	
	8	8000 75467	Tappo	Plug	Bouchon	Verschluss	Tapón	1	
	9	8000 62725	Vite	Screw	Vis	Schraube	Tornillo	2	
	10	8000 45495	Bussola	Bushing	Douille	Buchse	Manguito	2	
	11	8000 77627	Bussola	Bushing	Douille	Buchse	Manguito	2	
	12	8000 62726	Vite	Screw	Vis	Schraube	Tornillo	2	
	13	8C00 55721	Condotto benzina	Pipe	Tuyau	Rohr	Tubo	1	
	14	8000 40433	Fascetta	Split ring	Anneau ressort	Sprengring	Anillo elástico	2	
	15	8000 37745	Vite	Screw	Vis	Schraube	Tornillo	2	
	16	8000 38748	Filtro benzina	Fuel filter	Filtre essence	Benzinfilter	Filtro gasolina	1	
	17	80000 1199	Anello OR	O-Ring	Bague OR	O-Ring	Anillo OR	1	
	18	8000 43592	Rubinetto completo	Cock assy	Robinet compl.	Kraftstoffahn, Kpl.	Llave de paso compl.	1	
	19	8000 69048	Tampone	Pad	Tampon	Stopfen	Tampón	1	
	20	8000 41240	Vite	Screw	Vis	Schraube	Tornillo	2	
	21	8000 40813	Tampone	Pad	Tampon	Stopfen	Tampón	1	
	22	8000 78256	Convogliatore DX	R. side panel	Flanc D.	Flanke R.	Lateral D.	1	
	23	8000 45495	Bussola	Bushing	Douille	Buchse	Manguito	4	
	24	8000 36467	Vite	Screw	Vis	Schraube	Tornillo	4	
	25	8B00 38752	Tubetto sfiato	Battery breather pipe	Event batterie	Batterieentlüfter	Tubo de purga batería	1	
	26	8000 69035	Gommino	Rubber pad	Pièce caoutchouc	Gummistück	Junta de goma	1	
	27	8000 78258	Deflettore DX	R. panel	Panneau D.	Streifen R.	Panel D.	1	
	28	8000 37283	Vite	Screw	Vis	Schraube	Tornillo	8	
	29	8000 78259	Deflettore SX	L. panel	Panneau G.	Streifen L.	Panel I.	1	
	30	62N1 15547	Rosetta	Washer	Rondelle	Scheibe	Arandela	10	
			● =A richiesta	● = Upon request	● = Sur demande	● = Auf Anfrage	● = Bajo pedido		

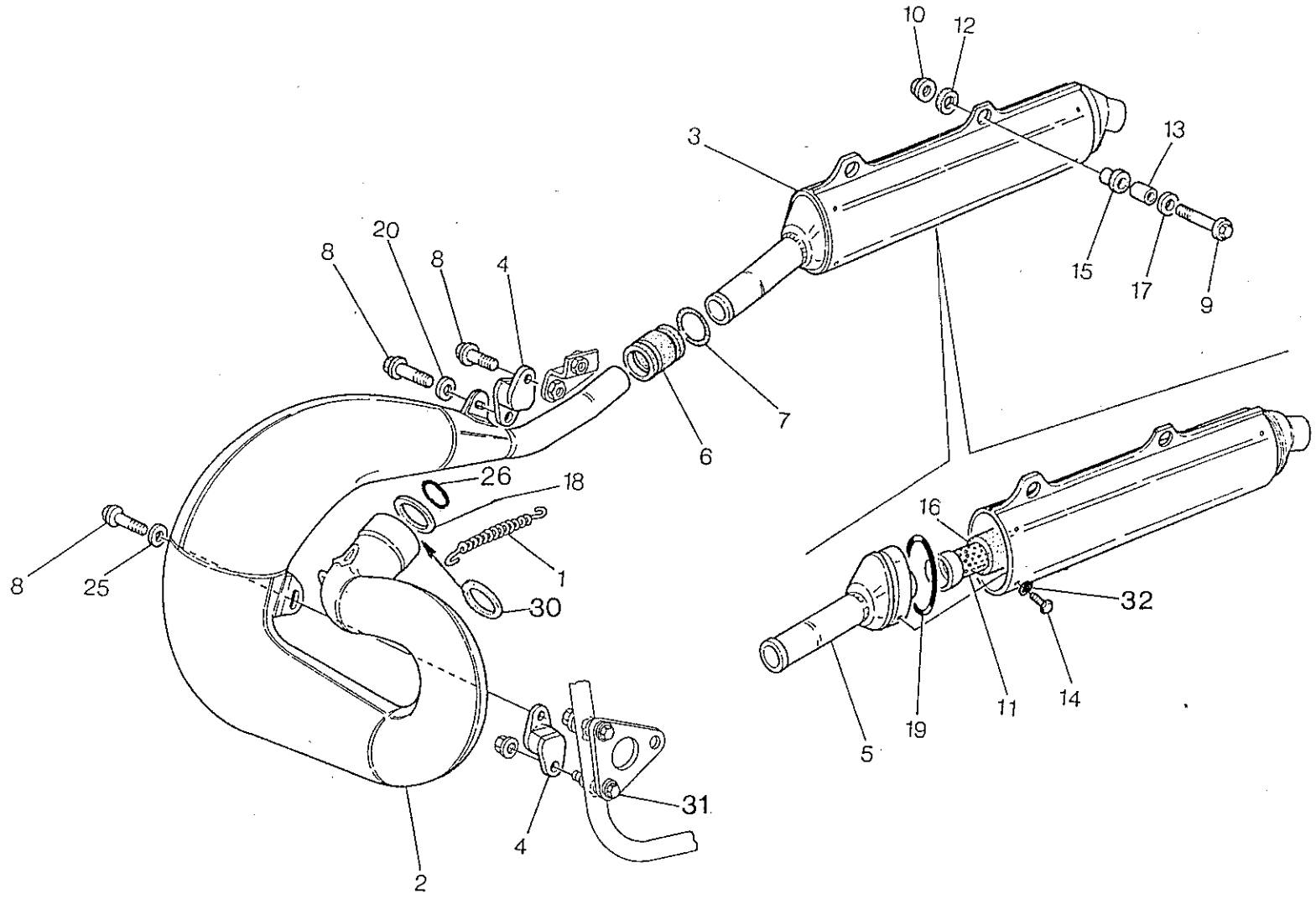
10
12
3
13
20
8
8
4
15
17
9
7
6
26
18
16
8
25
1
30
32
14
11
19
5
31
4
2

Note Notes Notes Marke Notas	Pos. No. N. Index Pos.	N. Cod. Code No. Nr. Code Code Nr N. Cod.	DENOMINAZIONE	NAME	DESIGNATION	BESHREIBUNG	DENOMINACION	Q.tà Q.ty Q.te M.ge C.ad	Validità Validity Validité Gultig Validez
	1	8000 62341	Molla	Spring	Ressort	Feder	Resorte	2	
	2	80A0 73404	Tubo di scarico (250)	Exhaust pipe (250)	Tuyau d'échapp. (250)	Auspuffrohr (250)	Tubo de escape (250)	1	
●	2	80A0 74743	Tubo scar.(250) doppio guscio	Exh. pipe (250) double schell	Tuyau d'éch.(250)double coque	Auspuffr.(250)doppel.gehause	Tubo esc. (250)doble cascara	1	
	2	80A0 73411	Tubo di scarico (360)	Exhaust pipe (360)	Tuyau d'échapp. (360)	Auspuffrohr (360)	Tubo de escape (360)	1	
●	2	80A0 75158	Tubo scar.(360) doppio guscio	Exh. pipe (360) double schell	Tuyau d'éch.(360)double coque	Auspuffr.(360)doppel.gehause	Tubo esc. (360)doble cascara	1	
	3	8A00 69227	Silenziatore completo	Exhaust silencer	Silencieux d'échappement	Schalldämpfer	Silenciador de escape	1	
	4	8000 69113	Antivibrante	Silent-block	Antivibration	Schwingungsdämpfer	Anti-vibrador	2	
	5	8AA0 69228	Fondello	Bottom	Fond	Bodenscheibe	Casquillo	1	
	6	8000 69234	Gommino	Rubber pad	Pièce caoutchouc	Gummistück	Junta de goma	1	
	7	8000 66279	Molla	Spring	Ressort	Feder	Resorte	2	
	8	8000 62726	Vite	Screw	Vis	Schraube	Tornillo	2	
	9	8000 62729	Vite	Screw	Vis	Schraube	Tornillo	2	
	10	8000 44240	Dado	Nut	Ecrou	Mutter	Tuerca	2	
	11	8000 69231	Tubo forato	Pipe	Tuyau	Rohr	Tubo	1	
	12	1513414-01	Rosetta in gomma	Rubber washer	Rondella en caoutchouc	Gummischeibe	Roseta de goma	2	
	13	8000 69235	Distanziale	Spacer	Entretoise	Distanzstück	Separador	2	
	14	60N40 1050	Vite	Screw	Vis	Schraube	Tornillo	4	
	15	1514107-02	Distanziale	Spacer	Entretoise	Distanzstück	Separador	2	
	16	8000 69232	Isolante (lana di roccia)	Insulation	Isolant	Isolierstoff	Aislante	1	
	17	1513743-01	Rosetta piana	Washer	Rondelle	Scheibe	Arandela	2	
	18	8000 71644	Riduzione (250)	Reducer (250)	Reducteur (250)	Reduziereinsatz (250)	Reducción (250)	1	
	18	8A00 75329	Riduzione (360)	Reducer (360)	Reducteur (360)	Reduziereinsatz (360)	Reducción (360)	1	
	19	8A00 63842	Anello	Ring	Bague	Ring	Anillo	1	
	20	8000 56359	Rosetta piana	Washer	Rondelle	Scheibe	Arandela	1	
	25	8000 45499	Rosetta	Washer	Rondella	Scheibe	Roseta	1	
	26	8000 31970	Anello OR (250)	O-Ring (250)	Bague OR (250)	O-Ring (250)	Anillo OR (250)	1	

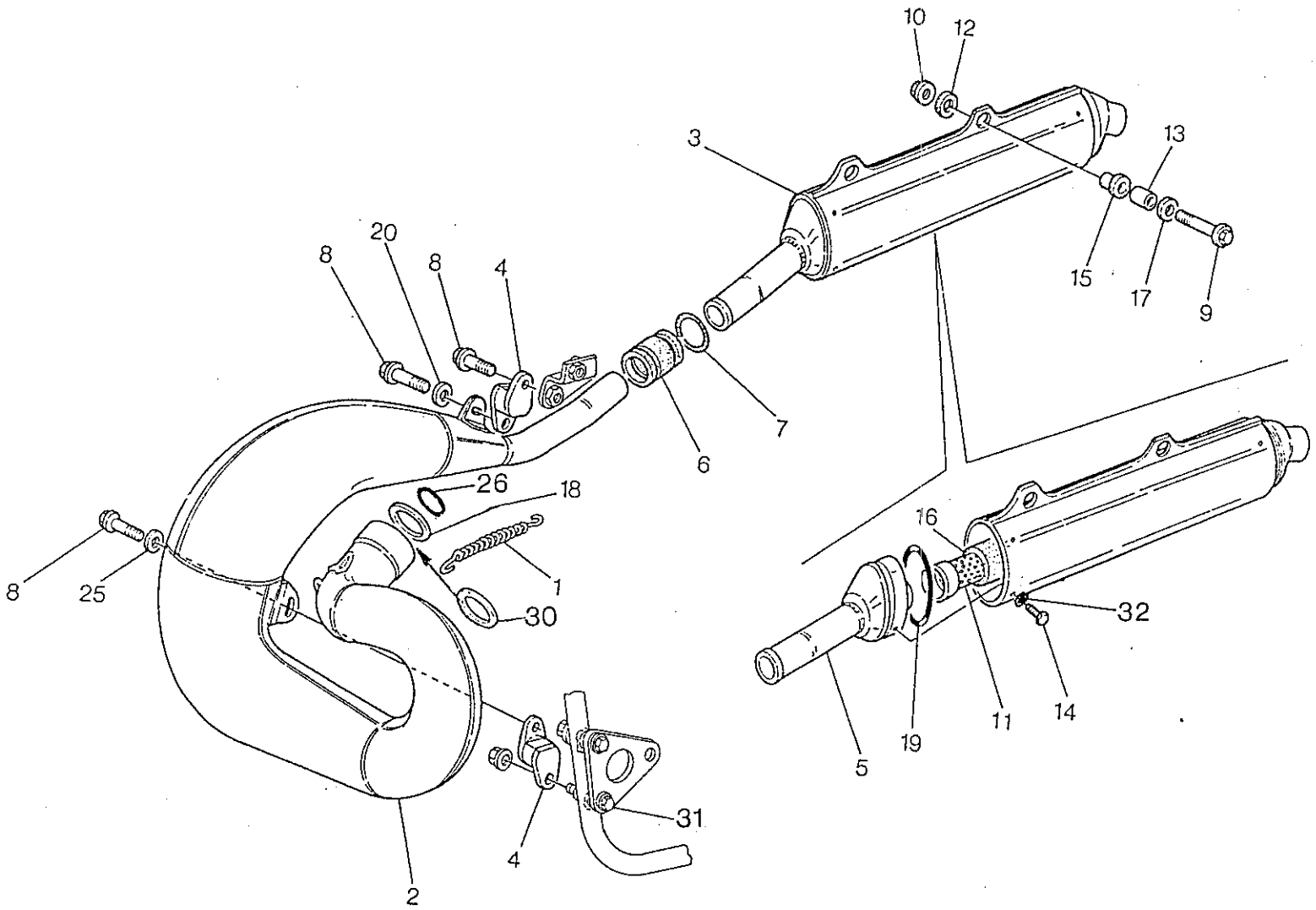
10
12
3
13
20
8
8
4
15
17
9
7
6
26
18
16
8
25
1
30
32
14
11
19
5
31
4
2

Note Notes Notes Marke Notas	Pos. No. N. Index Pos.	N. Cod. Code No. Nr. Code Code Nr N. Cod.	DENOMINAZIONE	NAME	DESIGNATION	BESHREIBUNG	DENOMINACION	Q.tà Q.ty Q.te M.ge C.ad	Validità Validity Validité Gultig Validez
	26	8A00 31970	Anello OR (360)	O-Ring (360)	Bague OR (360)	O-Ring (360)	Anillo OR (360)	1	
	30	8000 73541	Rondella (250)	Washer (250)	Rondella (250)	Scheibe (250)	Roseta (250)	1	
	30	8A00 73541	Rondella (360)	Washer (360)	Rondella (360)	Scheibe (360)	Roseta (250)	1	
	31	8000 62725	Vite	Screw	Vis	Schraube	Tornillo	1	
	32	62N4 15503	Rosetta	Washer	Rondella	Scheibe	Roseta	1	
			● = A richiesta	● = Upon request	● = Sur demande	● = Auf Anfrage	● = Bajo pedido		

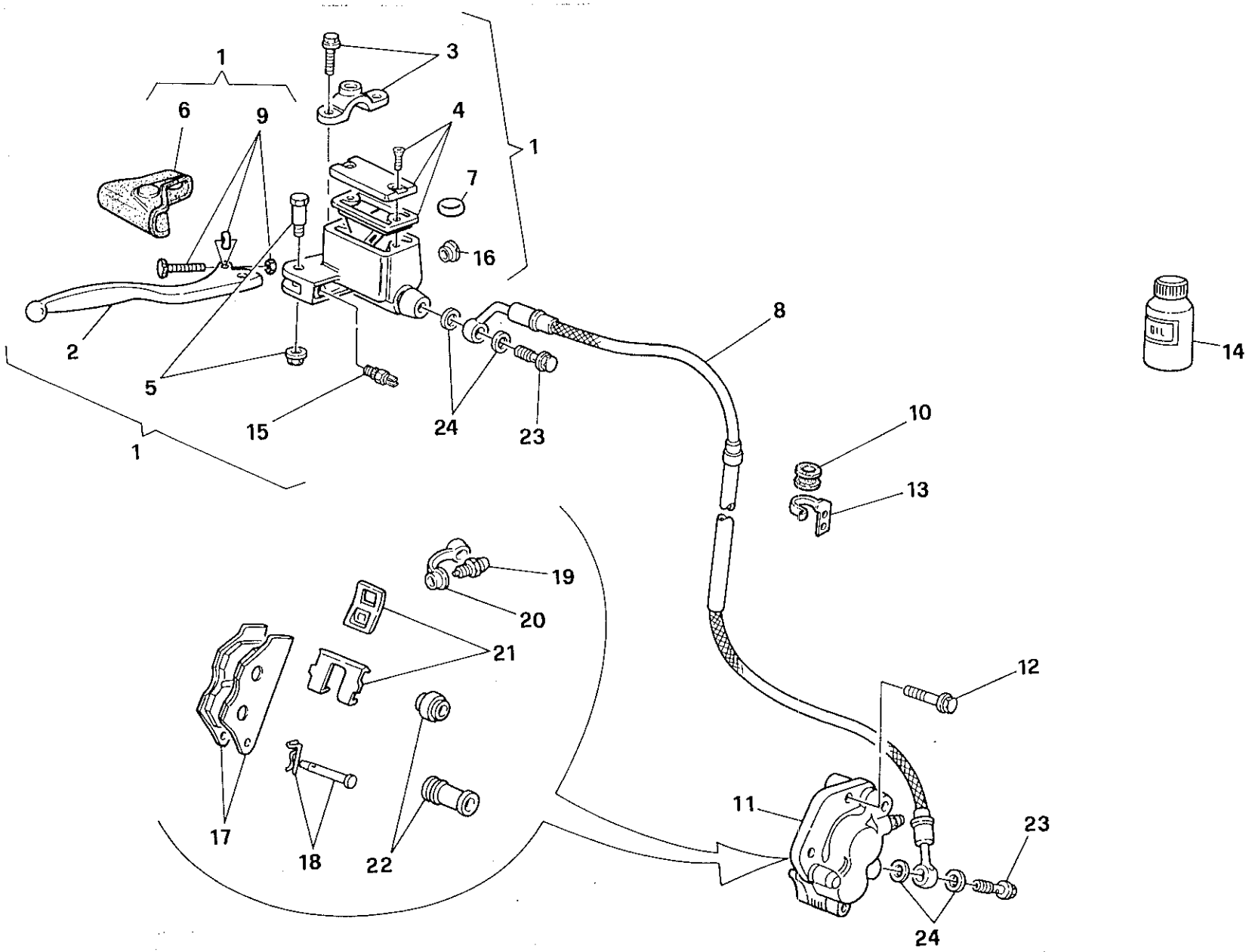
1
3
6
9
4
1
7
16
8
14
2
5
15
24
23
1
10
13
19
20
21
12
17
18
22
11
23
24

FRENO IDRAULICO ANTERIORE - FRONTHYDRAULIC BRAKE
FREIN HYDRAULIQUE AVANT - VORTERBREMSE
FRENO HIDRAULICO DELANTERA

TAVOLA DRAWING TABLE BILD TABLA **22**

WR 250 - 360 / 95

Note Notes Notes Marke Notas	Pos. No. N. Index Pos.	N. Cod. Code No. Nr. Code Code Nr N. Cod.	DENOMINAZIONE	NAME	DESIGNATION	BESHREIBUNG	DENOMINACION	Q.tà Q.ty Q.te M.ge C.ad	Validità Validity Validité Gultig Validez
	1	8000 77740	Pompa comando freno ant.	Brake pump	Pompe frein	Bremspumpe	Bomba freno	1	
	2	8000 79096	Leva	Lever	Levier	Hebel	Palanca	1	
	3	8000 79097	Cavallotto	U-bolt	Cavalier	Bügelbolzen	Caballete	1	
	4	8000 79069	Kit tappo	Plug kit	Bouchon kit	Verschluss Gruppe	Kit tapón	1	
	5	8000 79070	Perno	Pin	Pivot	Bolzen	Perno	1	
	6	8000 79098	Cappuccio	Cap	Capuchon	Kappe	Capuchon	4	
	7	8000 79099	Antiemulsione	Antiemulsion	Antiemulsion	Eulsionwidriger	Antiemulsion	1	
	8	8000 77741	Tubo mandata olio	Pipe	Tuyau	Rohr	Tubo	1	
	9	8000 79100	Regolazione	Regulator	Registre	Regler	Regulizador	1	
	10	8000 71806	Occhiello passatubo	Fairlead	Passe-cable	Kabelfurung	Prensa-cable	1	
	11	8A00 76031	Pinza freno	Brake caliper	Etrier frein	Bremssattel	Pinza	1	
	12	8000 62733	Vite	Screw	Vis	Schraube	Tornillo	2	
	13	8000 71807	Piastrina di ritegno	Plate	Plaque	Platte	Placa	1	
●	14	8000 71445	Olio freni	Brake oil	Huile frein	Bremsol	Aceite freni	1	
	15	8000 79071	Interruttore stop	Stop switch	Interrupteur stop	Stopschalter	Interruptor stop	1	
	16	8000 49654	Oblò	Inspection plug	Capuchon de inspection	Stopfen	Portilla	1	
	17	8A00 74181	Coppia pastiglie	Pads pair	Paire plaquettes	Bremsbelagpaar	Pareja pastillas	1	
	18	8000 72266	Perno	Pin	Pivot	Bolzen	Perno	1	
	19	8000 39727	Spurgo	Spurgo	Drain	Entleerung	Purga	1	
	20	8000 53259	Parapolvere	Boots	Para-poudre	Schutzhaube	Para-polvo	1	
	21	8000 79065	Molla-lamierino	Spring-steel clip	Ressort	Feder	Rresorte	1	
	22	8000 79066	Cuffie	Boots	Poussiers	haube	Gorro	1	
	23	8000 25988	Vite	Screw	Vis	Schraube	Tornillo	2	
	24	8000 21480	Rosetta	Washer	Rondell'e	Scheibe	Arandela	4	
	25	80B0 69981	Piastrina guidafilo	Plate	Plaque	Platte	Placa	1	
	26	8A00 67997	Vite	Screw	Vis	Schraube	Tornillo	2	
	27	8000 61355	Dado	Nut	Ecrou	Mutter	Tuerca	2	
			● = A richiesta	● = Upon request	● = Sur demande	● = Auf Anfrage	● = Bajo pedido		

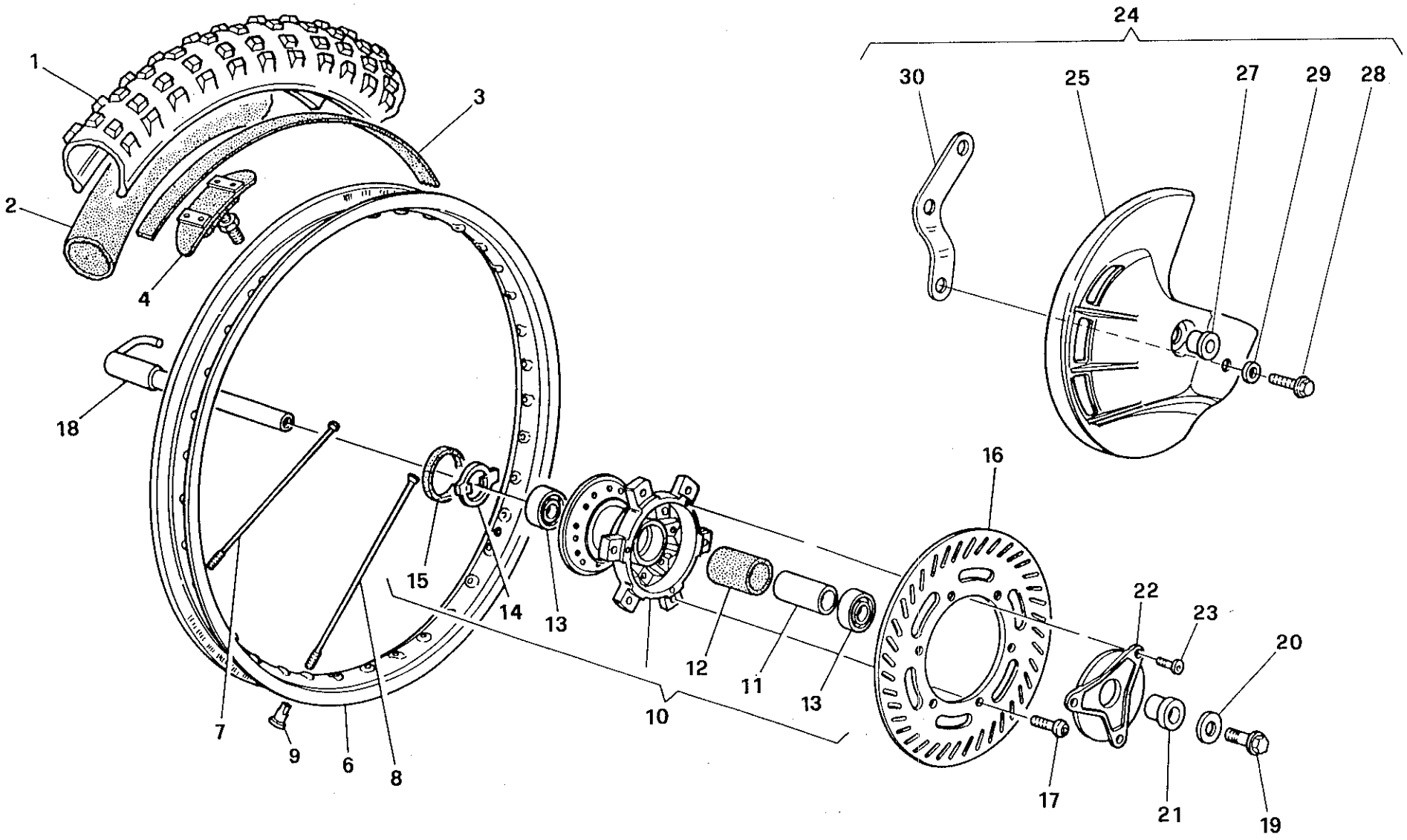
1
2
3
4
24
30
25
27
29
28
18
16
15
14
13
12
11
13
10
22
23
20
7
9
6
8
17
21
19

RUOTA ANTERIORE - FRONT WHEEL
ROUE AVANT - VORTERRAD
RUEDA DELANTERA

TAVOLA DRAWING TABLE BILD TABLA **22A**

WR 250 - 360 / 95

Note Notes Notes Marke Notas	Pos. No. N. Index Pos.	N. Cod. Code No. Nr. Code Code Nr N. Cod.	DENOMINAZIONE	NAME	DESIGNATION	BESHREIBUNG	DENOMINACION	Q.tà Q.ty Q.te M.ge C.ad	Validità Validity Validité Gultig Validez
○	1	8A00 67422	Pneumatico 90/90 - 21"	Tyre	Pneu	Reifen	Neumático	1	
○	1	8C00 67422	Pneumatico 90/90 - 21"	Tyre	Pneu	Reifen	Neumático	1	
○	2	8A00 18648	Camera d'aria	Air tube	Châmbre à air	Luftschlauch	Cámara de aire con válvula	1	
	3	8000 13346	Fascia copriraggi	Rim strip	Bande	Band	Banda	1	
	4	8000 49036	Staffa fermacopertone	Bracket	Etrier	Buegel	Brida	1	
	6	8000 53504	Cerchio	Rim	Jante	Felge	Llanta	1	
	7	8000 76298	Raggio destro	Spoke R.	Bras D.	Speiche R.	Radio der.	18	
	8	8000 76297	Raggio sinistro	Spoke L.	Bras G.	Speiche L.	Radio izq.	18	
	9	69N4 29004	Nipplo	Nipple	Nipple	Nippel	Nipple	36	
	10	8000 77744	Mozzo completo	Hub assy	Moyeau compl.	Radnabe, Kpl.	Cubo compl.	1	
	11	8A00 74718	Distanziale	Spacer	Entretoise	Distanzstück	Separador	1	
	12	1516215-01	Portadistanziale	Spacer holder	Porte-entretoise	Abstandstuckhalter	Porta-distancial	1	
	13	8000 39651	Cuscinetto a sfere	Ball bearing	Roulement à billes	Kugellager	Cojinete de bolas	2	
	14	8000 77884	Anello trascinatore	Ring	Bague	Ring	Anillo	1	
	15	8000 51957	Anello di tenuta	Seal ring	Bague d'étanchéité	Dichtungsring	Anillo de retención	1	
	16	8000 73226	Disco freno	Brake disc	Disque frein	Bremsscheibe	Disco freno	1	
	17	8A00 55241	Vite	Screw	Vis	Schraube	Tornillo	6	
	18	8000 77699	Perno ruota	Pin	Pivot	Bolzen	Perno rueda	1	
	19	8000 48773	Vite	Screw	Vis	Schraube	Tornillo	1	
	20	8000 48772	Rosetta piana	Washer	Rondelle	Scheibe	Arandela	1	
	21	8000 75043	Distanziale	Spacer	Entretoise	Distanzstück	Separador	1	
	22	8B00 65572	Coperchio parapolvere	Dust cover	Pare poussière	Staubdeckel	Tapa retención polvo	1	
	23	8A00 62129	Vite	Screw	Vis	Schraube	Tornillo	3	
●	24	8000 80128	Kit montaggio protezione disco	Guard disc kit	Gr. de mont. protection disque	Schutz Bremsscheibe Gruppe	Kit protección disco freno	1	
●	25	8000 70532	Protezione disco	Guard disc	Protection disque	Schutz Bremsscheibe	Protección disco freno	1	
●	26	8000 71078	Vite	Screw	Vis	Schraube	Tornillo	1	

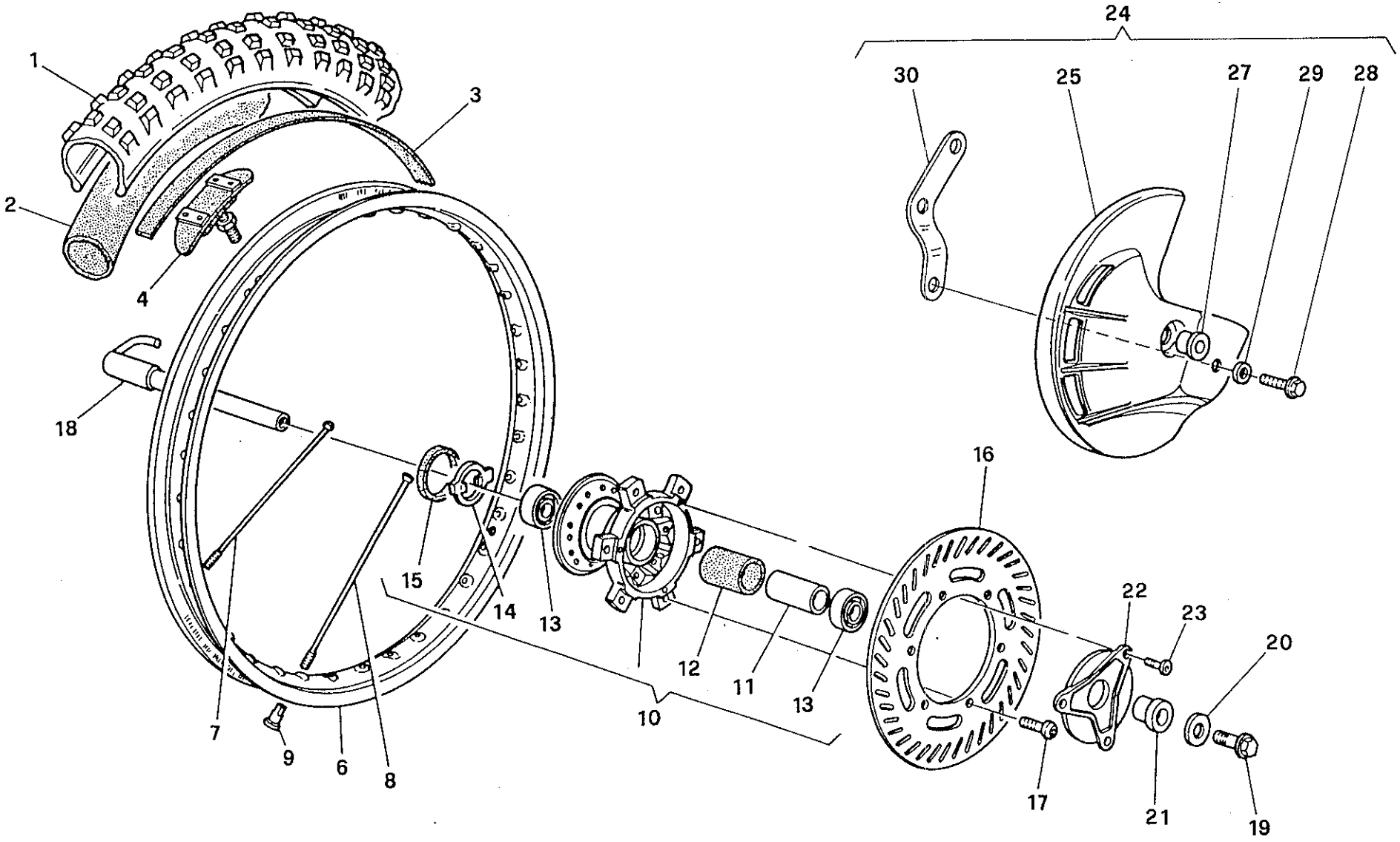
1
2
3
4
6
7
8
9
10
11
12
13
13
14
15
16
17
18
19
20
21
22
23
24
25
27
28
29
30

Note Notes Notes Marke Notas	Pos. No. N. Index Pos.	N. Cod. Code No. Nr. Code Code Nr N. Cod.	DENOMINAZIONE	NAME	DESIGNATION	BESHREIBUNG	DENOMINACION	Q.tà Q.ty Q.te M.ge C.ad	Validità Validity Validité Gultig Validez
●	27	8000 71079	Distanziale	Spacer	Entretoise	Distanzstück	Separador	1	
●	28	8000 62726	Vite	Screw	Vis	Schraube	Tornillo	1	
●	29	8000 56359	Rosetta piana	Washer	Rondelle	Scheibe	Arandela	1	
●	30	8000 80203	Piastrina	Plate	Plaque	Platte	Placa	1	
			● = A richiesta	● = Upon request	● = Sur demande	● = Auf Anfrage	I = Bajo pedido		
			○ = Non fornito	○ = Not supplied	○ = Ne pas fornit	○ = Nicht versorgt	○ = No se provee		

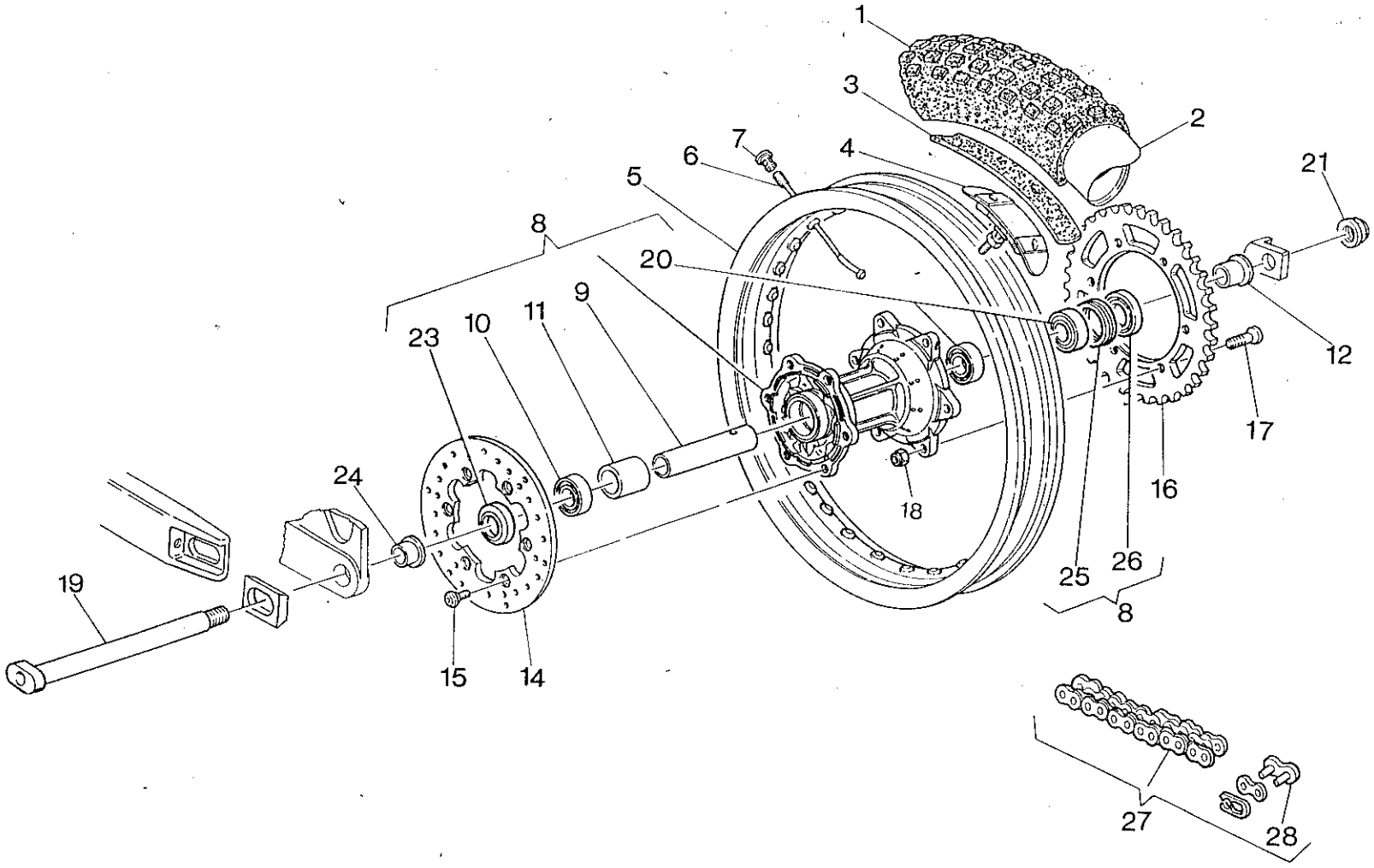
1
2
3
4
5
6
7
8
9
10
11
12
14
15
16
17
18
19
20
21
23
24
25
26
8
27
28

RUOTA POSTERIORE - REAR WHEEL
ROUE ARRIERE - HINTERRAD
RUEDA TRASERA

TAVOLA DRAWING TABLE BILD TABLA **23**

WR 250 - 360 / 95

Note Notes Notes Marke Notas	Pos. No. N. Index Pos.	N. Cod. Code No. Nr. Code Code Nr N. Cod.	DENOMINAZIONE	NAME	DESIGNATION	BESHREIBUNG	DENOMINACION	Q.tà Q.ty Q.te M.ge C.ad	Validità Validity Validité Gultig Validez
○	1	8C00 61348	Pneumatico 140/80-18"	Tyre	Pneu	Reifen	Neumático	1	
○	1	8A00 61348	Pneumatico 140/80-18"	Tyre	Pneu	Reifen	Neumático	1	
○	2	8B00 33607	Camera d'aria	Air tube	Châmbre à air	Luftschlauch	Cámara de aire con válvula	1	
	3	80000 1688	Fascia copriraggi	Rim strip	Bande	Band	Banda	1	
	4	8000 54073	Staffa pneumatico	Bracket	Etrier	Buegel	Brida	1	
	5	8000 55860	Cerchio	Rim	Jante	Felge	Llanta	1	
	6	8000 76365	Raggio	Spoke	Bras	Speiche	Radio	36	
	7	69N4 29005	Nipplo	Nipple	Nipple	Nippel	Nipple	36	
	8	8000 69165	Mozzo completo	Hub assy	Moyeau compl.	Radnabe, Kpl.	Cubo compl.	1	
	9	8A00 64983	Distanziale	Spacer	Entretoise	Distanzstück	Separador	1	
	10	8000 55876	Cuscinetto	Bearing	Roulement	Kugellager	Cojinete	1	
	11	8000 61064	Porta distanziale	Spacer	Entretoise	Distanzstück	Separador	1	
	12	8000 64985	Distanziale	Spacer	Entretoise	Distanzstück	Separador	1	
	14	8A00 55858	Disco freno	Brake disc	Disque frein	Bremsscheibe	Disco freno	1	
	15	8000 55878	Vite	Screw	Vis	Schraube	Tornillo	6	
	16	8000 60062	Corona Z = 48 (di serie)	Ring gear (supplied)	Couronne (de série)	Kranz (standard)	Corona (de serie)	1	
●	16	8000 60061	Corona Z = 47	Ring gear	Couronne	Kranz	Corona	1	
●	16	8000 60063	Corona Z = 49	Ring gear	Couronne	Kranz	Corona	1	
●	16	8000 60064	Corona Z = 50	Ring gear	Couronne	Kranz	Corona	1	
●	16	8000 60065	Corona Z = 51	Ring gear	Couronne	Kranz	Corona	1	
	17	8000 40796	Vite	Screw	Vis	Schraube	Tornillo	6	
	18	8000 43928	Dado	Nut	Ecrou	Mutter	Tuierca	6	
	19	8000 72621	Perno	Pin	Pivot	Bolzen	Perno	1	
	20	8000 39651	Cuscinetto	Bearing	Roulement	Kugellager	Cojinete	2	
	21	8000 64301	Dado	Nut	Ecrou	Mutter	Tuerca	1	
	23	8000 69163	Anello di tenuta	Seal ring	Bague d'étanchéité	Dichtungsring	Anillo de retención	1	

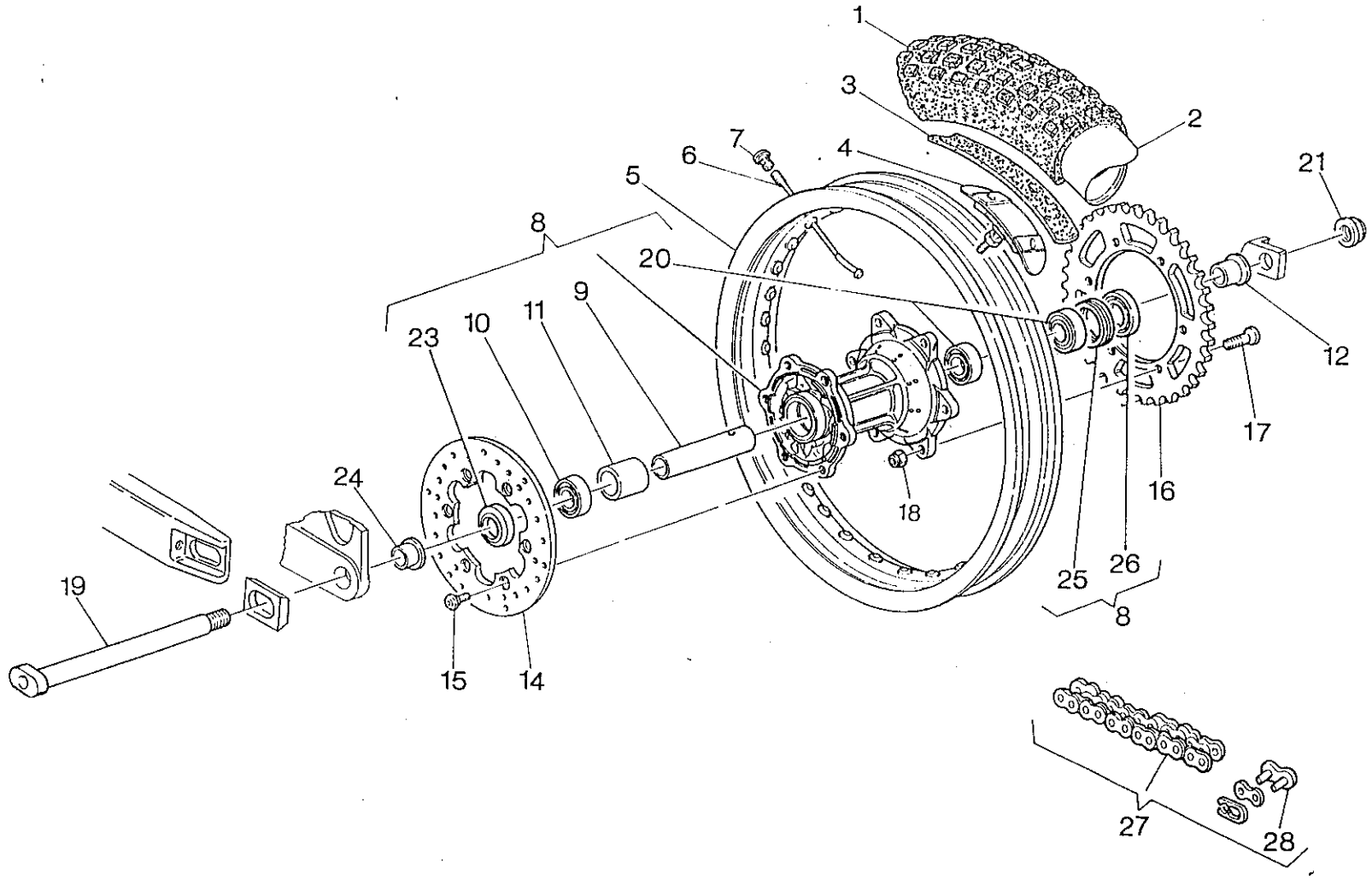
1
2
3
4
5
6
7
8
9
10
11
12
14
15
16
17
18
19
20
21
23
24
25
26
8
27
28

Note Notes Notes Marke Notas	Pos. No. N. Index Pos.	N. Cod. Code No. Nr. Code Code Nr N. Cod.	DENOMINAZIONE	NAME	DESIGNATION	BESHREIBUNG	DENOMINACION	Q.tà Q.ty Q.te M.ge C.ad	Validità Validity Validité Gultig Validez
	24	8000 69164	Distanziale	Spacer	Entretoise	Distanzstück	Separador	1	
	25	8000 64863	Ghiera	Ring nut	Embout	Nutmutter	Virola	1	
	26	8000 36357	Anello di tenuta	Seal ring	Bague d'étanchéité	Dichtungsring	Anillo de retención	1	
	27	8000 65442	Catena	Chain	Chaîne	Kette	Cadena	1	
	28	8000 65464	Giunto	Coupling	Joint	Kupplung	Junta	1	
			● = A richiesta	● = Upon request	● = Sur demande	● = Auf Anfrage	● = Bajo pedido		
			○ = Non fornito	○ = Not supplied	○ = Ne pas fornit	○ = Nicht versorgt	○ = En alternativa		

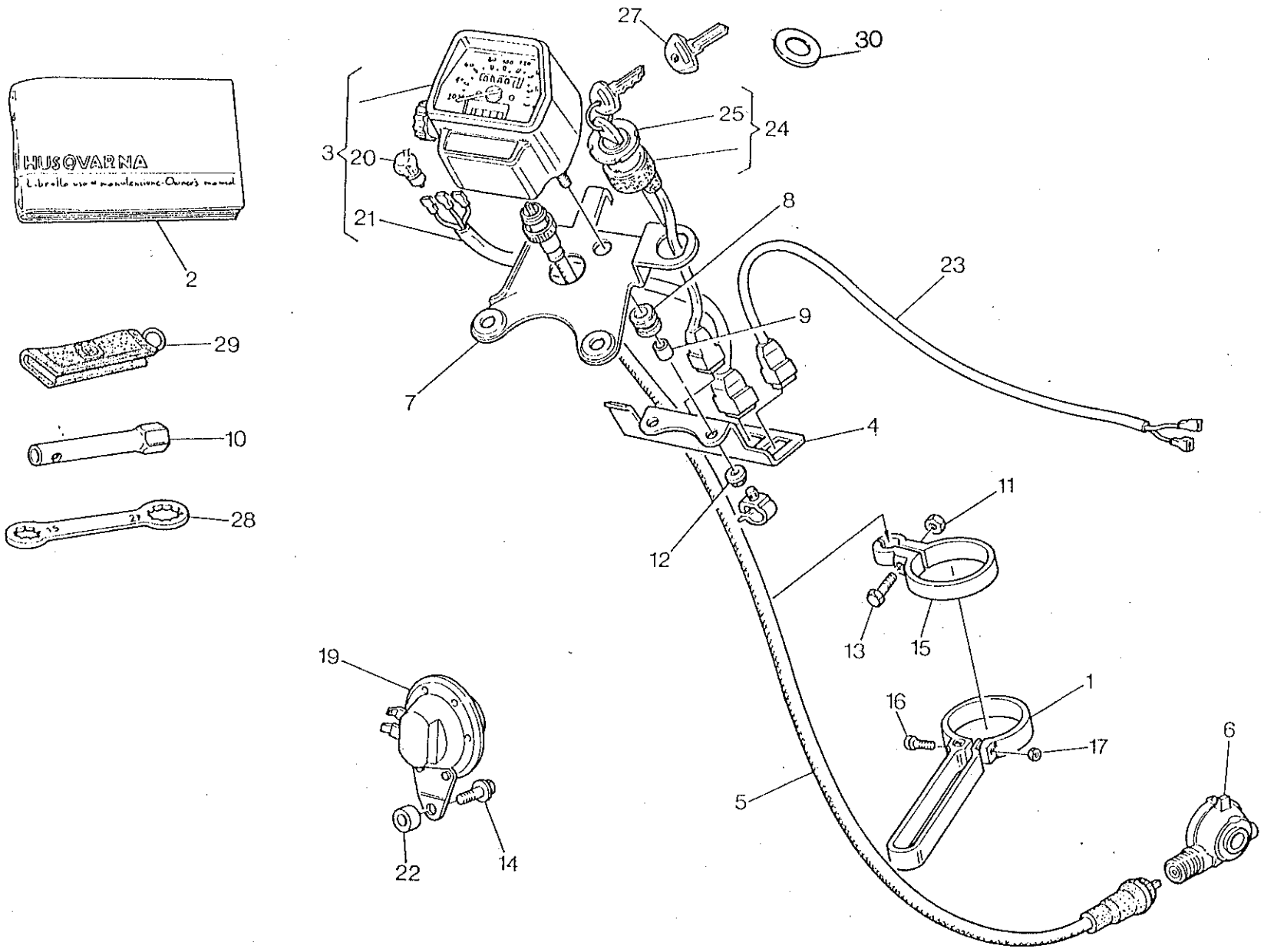
HUSQVARNA
2
29
10
28
27
30
25
24
3
20
21
8
23
9
7
4
11
12
13
15
19
1
16
17
6
5
22
14

Note Notes Notes Marke Notas	Ros. No. N. Index Pos.	N. Cod. Code No. Nr. Code Code Nr N. Cod.	DENOMINAZIONE	NAME	DESIGNATION	BESHREIBUNG	DENOMINACION	Q.tà Q.ty Q.te M.ge C.ad	Validità Validity Validité Gultig Validez
	1	8AA0 65340	Guidatrasmissioni	Cable	Cable	Kabel	Cable	1	
	2	8000 75255	Libretto uso e manutenzione	Owner's manual	Emploi d'entretien	Betriebsanleitung	Manual de uso y mantenimento	1	
	3	8000 67209	Ass. contachilometri	Speedometer assy	Compteur-km. compl.	Tachometer kpl.	Cuenta-kilómetros compl.	1	
	4	8000 69428	Piastra	Plate	Plaque	Platte	Placa	1	
	5	8000 71759	Trasmissione contachilometri	Speedometer cable	Câble compteur - km	Tachokabel	Cable cuenta-kilómetros	1	
	6	8000 77827	Rinvio contachilometri	Odometer transm.	Renvoi compte-km.	Vorgelege Kilometerzahler	Reenvío cuenta-kilómetros	1	
	7	8000 69978	Piastra	Plate	Plaque	Platte	Placa	1	
	8	8000 62651	Antivibrante	Silent-block	Antivibration	Schwingungsdämpfer	Anti-vibrador	2	
	9	8000 25053	Distanziale	Spacer	Entretoise	Distanzstück	Separador	2	
	10	8000 70836	Chiave candela	Spark plug wrench	Clé bougie	Zündkerzeschlüssel	Llave bujía	1	
	11	8000 56443	Dado	Nut	Ecrou	Mutter	Tuerca	1	
	12	8000 61313	Dado	Nut	Ecrou	Mutter	Tuerca	2	
	13	8B00 66525	Vite	Screw	Vis	Schraube	Tornillo	1	
	14	8000 62726	Vite	Screw	Vis	Schraube	Tornillo	1	
	15	80A0 70581	Fascetta	Clamp	Collier	Schelle	Banda	1	
	16	8B00 66525	Vite	Screw	Vis	Schraube	Tornillo	1	
	17	61N1 15192	Dado	Nut	Ecrou	Mutter	Tuerca	1	
	19	8000 70278	Avvisatore acustico	Horn	Signal acoustique	Hupe	Avisador acústico	1	
	20	8000 20602	Lampadina	Lamp	Lampe	Lampe	Lamparilla	5	
	21	8000 67204	Cavi	Cable	Cable	Kabel	Cable	1	
	22	8000 60969	Gommino	Rubber pad	Pièce caoutchouc	Gummistück	Junta de goma	1	
	23	8000 75477	Cavi	Cable	Cable	Kabel	Cable	1	

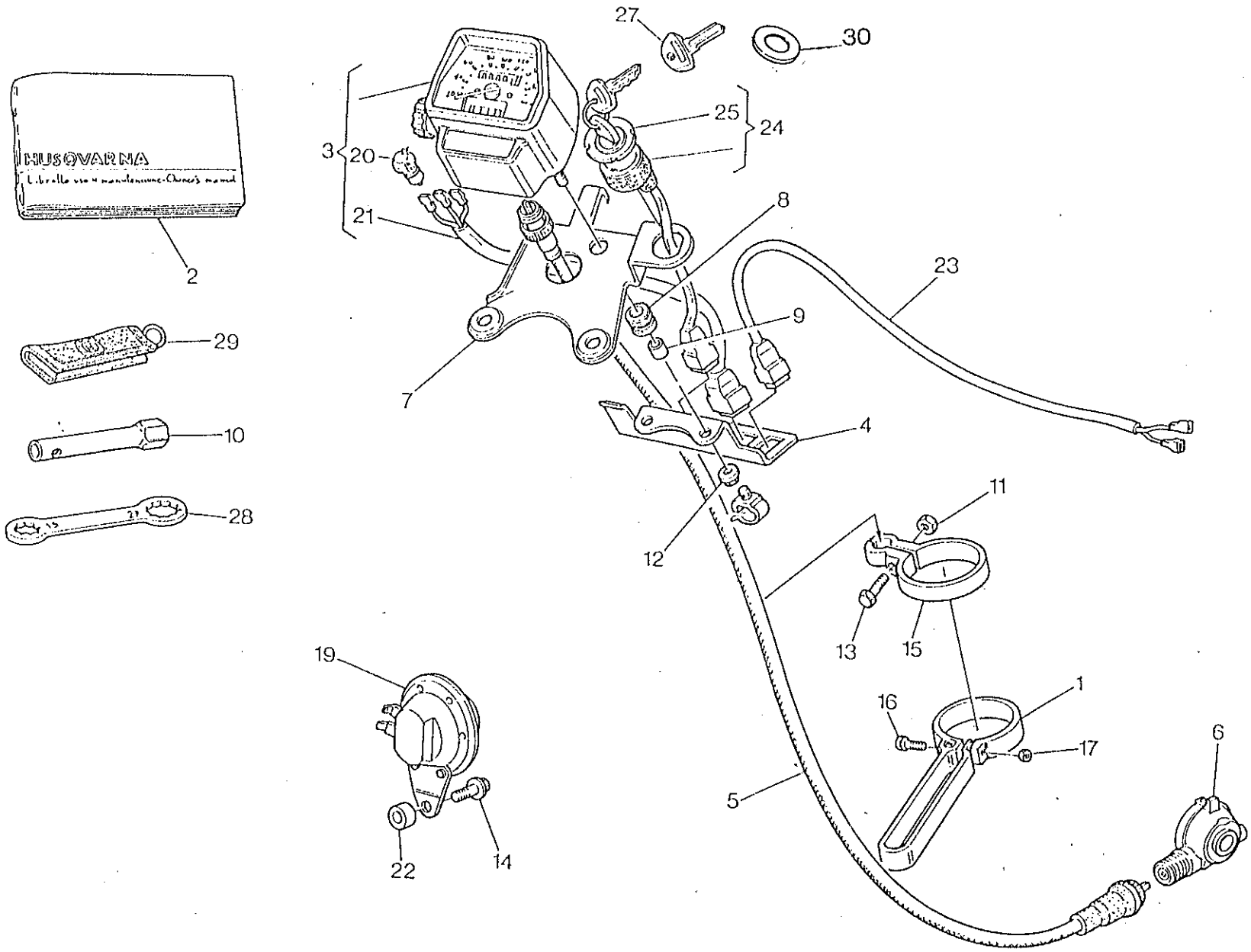
27
30
25
24
3
20
21
8
23
9
2
29
7
4
10
28
11
12
13
15
19
1
16
17
6
5
22
14

Note Notes Notes Marke Notas	Pos. No. N. Index Pos.	N. Cod. Code No. Nr. Code Code Nr N. Cod.	DENOMINAZIONE	NAME	DESIGNATION	BESHREIBUNG	DENOMINACION	Q.tà Q.ty Q.te M.ge C.ad	Validità Validity Validité Gultig Validez
	24	8000 74259	Interr. accensione completo	Ignition switch assy	Interrupteur pour allum. comp.	Schalter, Kpl.	Interruptor encendido compl.	1	
	25	8000 74258	Ghiera	Ring nut	Embout	Nutmutter	Virola	1	
	27	8000 35531	Chiave grezza	Raw kei	Cléf primitive	Schlüssel	Llave greggia	1	
	28	8000 66802	Chiave poligonale	Box wrench	Clé polygonale	Sechskantschlüssel	Llave poligonal	1	
★	29	8000 72037	Porta chiavi	Key-ring	Porte-clefs	Schlüsselring	Llavero	1	
	30	8000 50569	Distanziale	Spacer	Entretoise	Distanzstuck	Separador	1	
			★ = In dotazione	★ = To issue	★ = En necessaire	★ = Ausrüstungsteile	★ = En dotacion		

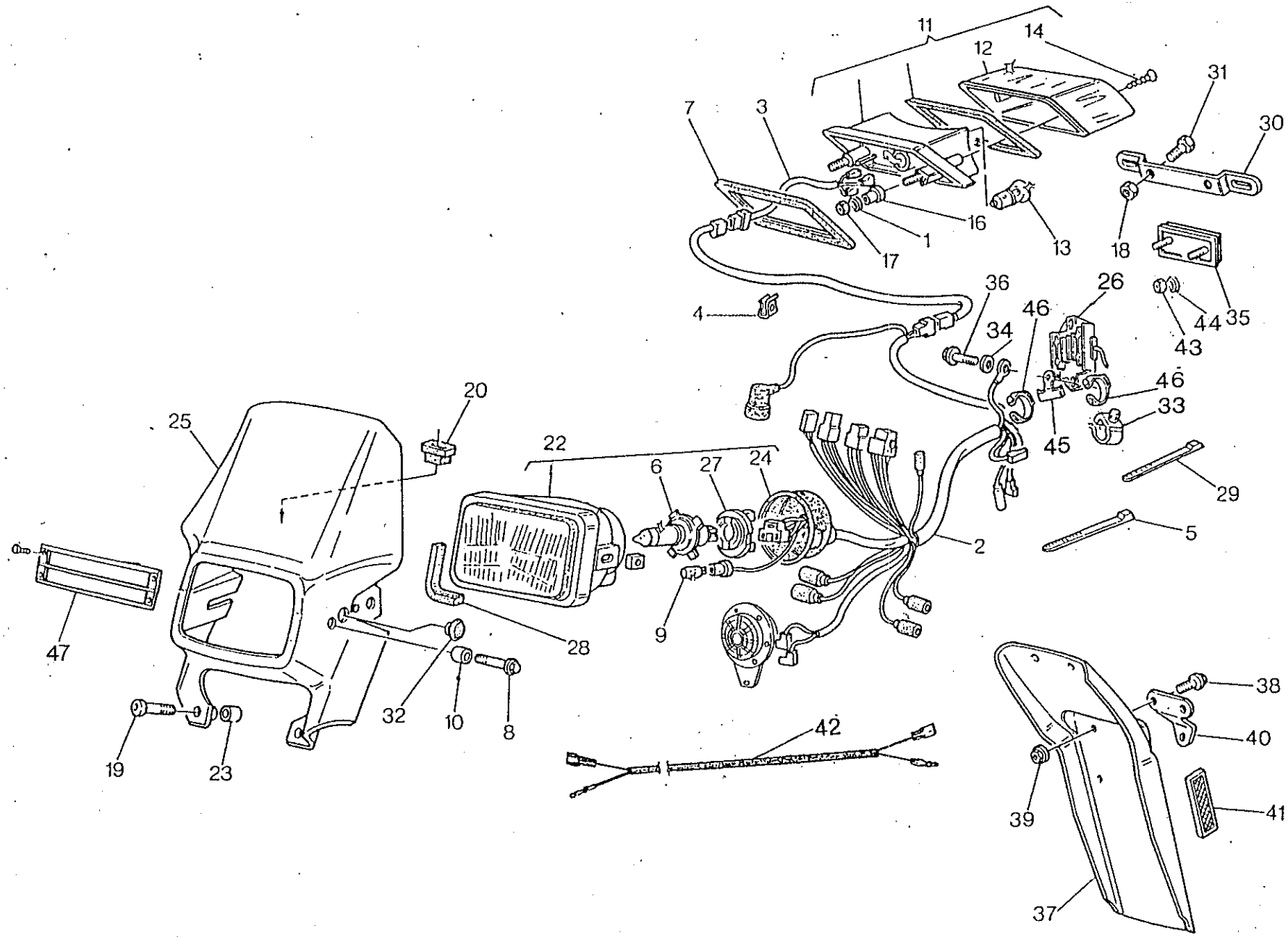
11
14
12
31
7
3
30
16
1
13
18
17
36
26
4
46
44
35
34
43
46
20
33
25
22
45
6
27
24
29
2
5
47
28
9
38
32
10
8
42
40
19
23
39
41
37

Note Notes Notes Marke Notas	Pos. No. N. Index Pos.	N. Cod. Code No. Nr. Code Code Nr N. Cod.	DENOMINAZIONE	NAME	DESIGNATION	BESHREIBUNG	DENOMINACION	Q.tà Q.ty Q.te M.ge C.ad	Validità Validity Validité Gultig Validez
	1	62N1 15549	Rosetta piana	Washer	Rondelle	Scheibe	Arandela	2	
	2	8000 70276	Gruppo principale cavi	Cable assy	Cables compl.	Kabel Kpl.	Grupo principal cables	1	
	3	8000 70277	Cavo posteriore	Cable	Cable	Kabel	Cable	1	
	4	8000 72494	Passacavo	Fairlead	Passe-câble	Kabelführung	Prensa-cable	1	
	5	8000 34002	Fascetta	Clamp	Collier	Schelle	Banda	4	
	6	8000 42946	Lampada	Lamp	Lampe	Lampe	Lamparilla	1	
	6	8000 46445	Lampada (F)	Lamp (F)	Lampe (F)	Lampe (F)	Lamparilla (F)	1	
	7	8000 66479	Guarnizione	Gasket	Garniture	Dichtung	Junta	1	
	8	8000 62727	Vite	Screw	Vis	Schraube	Tornillo	2	
	9	8000 36727	Lampada	Lamp	Lampe	Lampe	Lamparilla	1	
	10	8000 70826	Distanziale	Spacer	Entretoise	Distanzstück	Separador	2	
	11	8000 65555	Fanale posteriore completo	Tail light	Feux arrière	Hinterleuchte	Faro trasero	1	
	12	8000 66480	Lente	Lens	Loupe	Linse	Lente	1	
	13	8000 18246	Lampada	Lamp	Lampe	Lampe	Lamparilla	1	
	14	8000 66482	Vite	Screw	Vis	Schraube	Tornillo	2	
	16	8000 62416	Distanziale	Spacer	Entretoise	Distanzstück	Separador	2	
	17	8000 44240	Dado	Nut	Ecrou	Mutter	Tuerca	2	
	18	8000 44240	Dado	Nut	Ecrou	Mutter	Tuerca	2	
	19	8000 62730	Vite	Screw	Vis	Schraube	Tornillo	2	
	20	8000 50808	Gommino	Rubber pad	Pièce caoutchouc	Gummistück	Junta de goma	2	
	22	8000 70280	Gruppo ottico completo	Optical group	Groupe optique	Optische Gruppe	Grupo óptico	1	
	23	8A00 70034	Distanziale	Spacer	Entretoise	Distanzstück	Separador	2	
	24	8000 70282	Cuffia in gomma	Boot	Poussiére	Gummihaube	Gorro de protección en goma	1	
	25	8AF0 69480	Cupolino	Fairing	Carenage	Verkleidung	Cúpula	1	
	26	8000 75348	Regolatore di tensione	Voltage rectifier	Régulateur de tension	Spannungsregler	Regulador de tensión	1	
	27	8000 42926	Portalampada	Lamp holder	Douille	Lampenfassung	Porta-lamparilla	1	

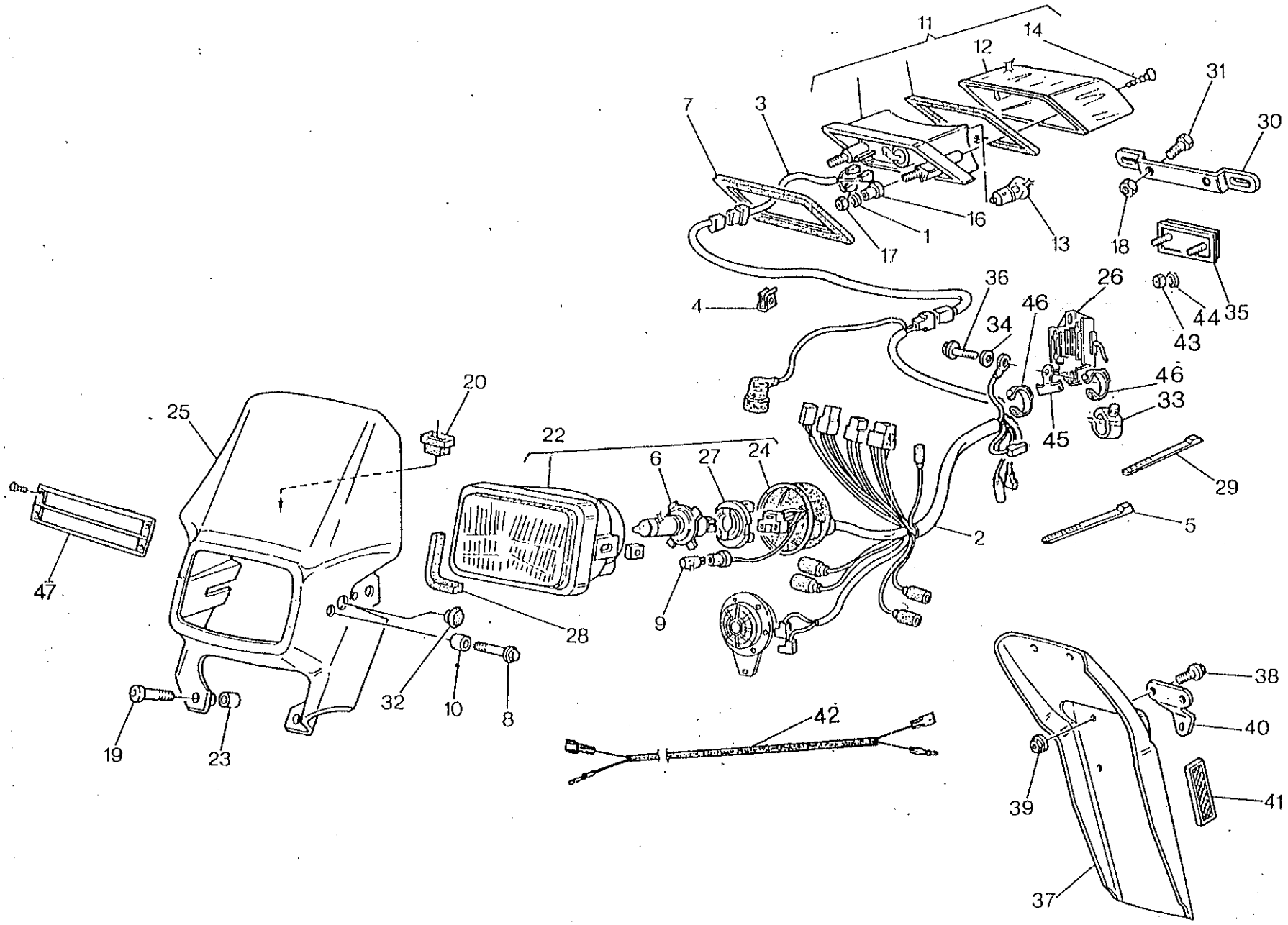
11
14
12
31
7
3
30
16
1
13
18
17
36
26
4
46
44
35
34
43
46
33
20
25
22
6
27
24
45
29
2
5
47
9
28
38
32
10
8
42
40
19
23
39
41
37

Note Notes Notes Marke Notas	Pos. No. N. Index Pos.	N. Cod. Code No. Nr. Code Code Nr N. Cod.	DENOMINAZIONE	NAME	DESIGNATION	BESHREIBUNG	DENOMINACION	Q.tà Q.ty Q.te M.ge C.ad	Validità Validity Validité Gultig Validez
	28	8000 70283	Guarnizione	Gasket	Garniture	Dichtung	Junta	1	
	29	8000 56444	Fascetta	Clamp	Collier	Schelle	Banda	10	
	30	8A00 66223	Staffa	Bracket	Etrier	Buegel	Brida	1	
	31	8000 62727	Vite	Screw	Vis	Schraube	Tornillo	2	
	32	8B00 55101	Tappo	Plug	Bouchon	Verschluss	Tapón	2	
	33	8000 58207	Passacavo	Fairlead	Passe-câble	Kabelführung	Prensa-cable	1	
	34	62N1 15504	Rosetta piana	Washer	Rondelle	Scheibe	Arandela	1	
	35	8000 73834	Catadiottro	Reflector	Catadioptrique	Ruckstrahler	Catafaros	1	
	36	8000 62729	Vite	Screw	Vis	Schraube	Tornillo	1	
	37	8000 70239	Paraspruzzi (CH - D)	Rear end (CH - D)	Terminal (CH - D)	Hinterkiff (CH - D)	Para rociada (CH - D)	1	
	38	8000 62726	Vite (CH - D)	Screw (CH - D)	Vis (CH - D)	Schraube (CH - D)	Tornillo (CH - D)	2	
	39	8000 44240	Dado (CH - D)	Nut (CH - D)	Ecrou (CH - D)	Mutter (CH - D)	Tuerca (CH - D)	2	
	40	8000 70279	Piastra (D)	Plate (D)	Plaque (D)	Platte (D)	Placa (D)	1	
	41	8000 45436	Catadiottro (D)	Reflector (D)	Catadioptrique (D)	Ruckstrahler (D)	Catafaros (D)	2	
	42	8000 75549	Cavo arresto motore	Cable for engine stop	Câble d'arrêt moteur	Kabel motoranhalten	Cable parada motor	1	
	43	8000 40717	Dado	Nut	Ecrou	Mutter	Tuerca	4	
	44	62N1 15547	Rosetta	Washer	Rondelle	Scheibe	Arandela	2	
	45	80A0 74373	Fermacavo	Retainer	Arret	Klammer	Abrazadera	1	
	46	8000 74287	Fascetta	Clamp	Collier	Schelle	Banda	2	
●	47	8000 76290	Protezione faro	Guard	Protection	Schutz	Proteccion	1	
			● = A richiesta	● = Upon request	● = Sur demande	● = Auf Anfrage	● = Bajo pedido		

1
2
3
4

Note Notes Notes Marke Notas	Pos. No. N. Index Pos.	N. Cod. Code No. Nr. Code Code Nr N. Cod.	DENOMINAZIONE	NAME	DESIGNATION	BESHREIBUNG	DENOMINACION	Q.tà Q.ty Q.te M.ge C.ad	Validità Validity Validité Gultig Validez
	1	8A00 80188	Kit adesivi (250)	Trims kit (250)	Gr. décal. (250)	Hinterabziehbild Gruppe (250)	Kit adhesivo (250)	1	
	1	8B00 80188	Kit adesivi (360)	Trims kit (360)	Gr. décal. (360)	Hinterabziehbild Gruppe (360)	Kit adhesivo (360)	1	
	2	8000 69224	Decal."HUSQVARNA RACING"	"HUSQVARNA RACING" trim	Décal."HUSQVARNA RACING"	Abzi. "HUSQVARNA RACING"	Cal."HUSQVARNA RACING"	1	
	3	8A00 79839	Kit adesivi portanumeri rossi (a richiesta)	Trims kit number holder red (upon request)	Gr. décal. porte numero rouge (sur demande)	Hinterabz. Gr.Nummerhalter rot (Auf Anfrage)	Kit adhesivo portanúmero rojo (bajo pedido)	1	
	4	8000 79839	Kit adesivi portanumeri gialli (in dotazione)	Trims kit number holder yellow (to issue)	Gr. décal. porte numero jaune (en necessaire)	Hinterabz. Gr.Nummerhalter gelb (ausrüstungsteile)	Kit adhesivo portanúmero amarillo (en dotacion)	1	

DISEGNO DRAWING DESSIN ZEICHNUNG DIBUJO	TAVOLA DRAWING TABLE BILD TABLA	INDEX NO. POS. N. INDICE
6BN0 21507	7	25
6BN0 21508	8	18
8A00 10350	2	15
8A00 18648	22A	2
8A00 30729	2	5
8A00 31970	21	26
8A00 34292	3	2
8A00 36889	9	4
8A00 37947	13	11
8A00 38110	7	16
8A00 38708	10	6
8A00 43715	4	11
8A00 43716	4	16
8A00 44117	2	17
8A00 48137	8	7
8A00 48239	8	17
8A00 54319	9	5
8A00 55241	18	11
8A00 55241	22A	17
8A00 55858	23	14
8A00 57002	6	13
8A00 61095	8	5
8A00 61348	23	1
8A00 62129	22A	23
8A00 62797	14	4
8A00 62797	16A	8
8A00 62797	16B	31
8A00 63583/1	2	9
8A00 63583/2	2	9
8A00 63583/3	2	9
8A00 63593	2	16
8A00 63842	21	19
8A00 64983	23	9
8A00 65503	15	2
8A00 66223	25	30
8A00 66661	16	34
8A00 67422	22A	1
8A00 67545	20	4
8A00 67634	2	2
8A00 67997	15	4
8A00 67997	16	23
8A00 67997	22	26
8A00 68805	2	11
8A00 69138	16A	14
8A00 69227	21	3
8A00 69282	16	26
8A00 69319	15	5
8A00 69543	13	1
8A00 69692	26	17
8A00 69786	7	22
8A00 70034	25	23
8A00 70381	2	21
8A00 73458	14	28
8A00 73541	21	30
8A00 73589	26	6
8A00 73590	26	25
8A00 73877	14	52
8A00 74181	22	17
8A00 74718	22A	11
8A00 75153	16A	3
8A00 75153	16A	10
8A00 75329	21	18
8A00 76026	18	9
8A00 76031	22	11
8A00 76425	4	23
8A00 79072	18	16
8A00 79642	19	1
8A00 79839	27	3
8A00 80188	27	1
8A000 1261	10	8
8AA0 55705	4	29
8AA0 65340	24	1
8AA0 69228	21	5
8AA0 75698	14	9
8AB0 69430	19	12
8AD00 5761	12	7
8AF0 69480	25	25
8AQ0 12041	12	6
8B00 10350	2	15
8B00 10904	9	29
8B00 33607	23	2
8B00 34292	3	2
8B00 36022	9	31
8B00 38110	7	16
8B00 38752	20	25
8B00 42029	16	10
8B00 42029	16A	7
8B00 48239	8	17
8B00 55101	25	32
8B00 57027	3	6
8B00 60278	2	19
8B00 63593	2	16
8B00 65572	22A	22
8B00 66525	15	22
8B00 66525	24	13
8B00 66525	24	16
8B00 68805	2	11
8B00 73423	14	1
8B00 80188	27	1
8B000 1261	10	8
8B000 6725	6	20
8B000 7989	9	25
8BA0 70558	15	21
8C00 10350	2	15
8C00 34292	3	2
8C00 36022	9	30
8C00 36022	9	31
8C00 55721	20	13
8C00 61121	16	20
8C00 61348	23	1
8C00 67422	22A	1
8C00 68157	16A	1
8C00 68805	2	11
8C000 1261	10	8
8D00 10904	9	29
8D00 32069	7	8
8D00 36022	9	30
8D00 36022	9	31
8D00 38110	7	23
8D00 68805	2	11
8D000 1261	10	8
8D000 1261	10	20
8D000 7989	9	25
8DA0 12041	12	6
8DF00 5761	12	7
8E00 10904	9	29
8E00 32069	7	8
8E000 7989	9	25
8EA0 12041	12	6
8EA0 12041	12	6
8F00 10904	9	29
8F00 34292	3	2
8F00 36022	9	30
8F00 38110	7	23
8F00 72349	15	6
8F000 7989	9	25
8FA0 12041	12	6
8FF00 5761	12	7
8G00 10904	9	29
8G00 34292	3	2
8G00 36022	9	30
8G000 7989	9	25
8GA0 12041	12	6
8H00 10904	9	29
8H00 28183	5	32
8H00 36022	9	30
8H000 7989	9	25
8I00 10904	9	29
8I000 7989	9	25
8IA0 12041	12	6
8J00 36022	9	30
8K00 36022	9	30
8LA00 5761	12	7
8MA00 5761	12	7
8NA00 5761	12	7
60N1 15033	8	26
60N1 15533	2	23
60N10 1079	10	23
60N10 1081	8	1
60N10 1081	10	28
60N10 1219	15	15
60N10 1883	7	21
60N10 2482	3	12
60N10 2483	3	14
60N10 2483	3	17
60N10 2487	3	28
60N10 2505	5	10
60N10 2506	6	26
60N10 2509	6	10
60N10 2509	6	18
60N10 2510	2	25
60N10 2511	6	3
60N10 2512	5	26
60N10 2512	7	13
60N10 2514	5	25
60N10 2515	4	7
60N10 2515	5	24
60N10 2558	2	14
60N10 2870	3	4
60N10 2871	11	2
60N10 4134	20	2
60N10 7330	17	14
60N10 7335	2	34
60N10 7335	6	14
60N20 2489	3	27
60N40 1050	21	14
61N1 15032	3	30
61N1 15192	24	17
62N1 15503	3	10
62N1 15504	2	26
62N1 15504	14	49
62N1 15504	25	34
62N1 15507	14	13
62N1 15535	3	11
62N1 15547	20	30
62N1 15547	25	44
62N1 15549	13	10
62N1 15549	25	1
62N1 15765	11	9
62N2 15504	6	15
62N4 15503	21	32
64N1 20048	14	50
64N1 20068	14	12
64N1 20068	18	7
65N0 21002	11	4
65N0 21010	8	15
66N0 21202	7	28
66N0 21202	10	17
66N0 21205	7	17
66N0 21208	7	11

DISEGNO DRAWING DESSIN ZEICHNUNG DIBUJO	TAVOLA DRAWING TABLE BILD TABLA	INDEX NO. POS. N. INDICE
66N2 21207	7	6
69N4 29004	22A	9
69N4 29005	23	7
80A0 50490	12	8
80A0 53018	17	1
80A0 58144	12	4
80A0 58144	12	4
80A0 60288	6	1
80A0 63303	12	2
80A0 63304	12	5
80A0 63618	6	24
80A0 69144	6	17
80A0 69157	14	2
80A0 69550	13	4
80A0 69551	16B	27
80A0 70581	24	15
80A0 73400	20	1
80A0 73404	21	2
80A0 73411	21	2
80A0 73426	16	16
80A0 73456	16	15
80A0 74373	25	45
80A0 74388	16	22
80A0 74743	21	2
80A0 75158	21	2
80A0 75464	4	28
80A0 75698	14	10
80A0 76013	4	25
80A0 76029	19	10
80A0 76030	19	9
80A0 76687	17	3
80A0 76688	17	2
80B0 58144	12	4
80B0 58144	12	4
80B0 63303	12	2
80B0 63304	12	5
80B0 69337	15	26
80B0 69338	15	25
80B0 69981	15	10
80B0 69981	22	25
80B0 73395	19	3
80C0 63304	12	5
80F0 63304	12	5
80G0 63304	12	5
80M0 58144	12	4
80R0 27910	12	3
8000 10904	9	29
8000 11524	6	19
8000 13346	22A	3
8000 17040	10	2
8000 17810	16	21
8000 17826	2	4
8000 18048	19	8
8000 18246	25	13
8000 18422	2	33
8000 19620	6	21
8000 19965	4	6
8000 19979	5	31
8000 20474	7	20
8000 20602	24	20
8000 21480	18	25
8000 21480	22	24
8000 21811	11	6
8000 21812	17	20
8000 22271	4	15
8000 22373	9	21
8000 22551	18	3
8000 24952	5	4
8000 25044	8	16
8000 25053	24	9
8000 25572	9	9
8000 25988	18	24
8000 25988	22	23
8000 27521	2	27
8000 27690	9	10
8000 27960	6	12
8000 29665	12	10
8000 30728	5	3
8000 31695	7	18
8000 31717	5	12
8000 31748	3	22
8000 31748	6	6
8000 31772	9	6
8000 31773	7	15
8000 31970	21	26
8000 32065	16A	20
8000 32069	7	8
8000 32203	7	26
8000 32388	16	56
8000 32389	5	16
8000 33373	14	20
8000 34002	25	5
8000 34083	4	3
8000 34292	3	2
8000 34451	6	8
8000 35353	12	18
8000 35531	14	34
8000 35531	24	27
8000 35620	3	3
8000 35751	4	21
8000 35780	8	23
8000 35781	8	24
8000 36137	16	40
8000 36357	23	26
8000 36380	3	26
8000 36440	5	5
8000 36467	20	24
8000 36726	26	9
8000 36727	25	9
8000 36786	6	11
8000 36856	8	9
8000 36856	8	13
8000 36857	8	10
8000 36888	9	18
8000 37283	20	28
8000 37599	26	16
8000 37745	20	15
8000 37891	18	26
8000 37906	13	12
8000 38215	6	5
8000 38350	8	8
8000 38518	5	19
8000 38622	7	27
8000 38623	7	30
8000 38624	2	18
8000 38624	7	12
8000 38706	10	3
8000 38707	10	4
8000 38711	10	13
8000 38712	10	14
8000 38721	10	21
8000 38728	10	12
8000 38748	20	16
8000 38767	16A	23
8000 38797	17	12
8000 38799	17	15
8000 38956	16A	5
8000 38957	16A	12
8000 39248	8	2
8000 39335	2	36
8000 39524	1	7
8000 39651	22A	13
8000 39651	23	20
8000 39727	22	19
8000 40433	20	14
8000 40796	23	17
8000 40813	20	21
8000 41240	20	20
8000 41459	14	48
8000 42022	14	33
8000 42022	16A	16
8000 42022	16A	17
8000 42022	16B	32
8000 42023	16A	15
8000 42100	5	9
8000 42155	5	2
8000 42185	5	14
8000 42244	5	29
8000 42349	18	21
8000 42487	10	24
8000 42547	11	10
8000 42643	5	20
8000 42700	9	24
8000 42781	16A	19
8000 42926	25	27
8000 42946	25	6
8000 43391	14	29
8000 43592	20	18
8000 43720	1	4
8000 43789	5	30
8000 43824	1	5
8000 43928	14	30
8000 43928	14	31
8000 43928	16	37
8000 43928	23	18
8000 44240	16	33
8000 44240	19	4
8000 44240	21	10
8000 44240	25	17
8000 44240	25	18
8000 44240	25	39
8000 44978	6	4
8000 45022	6	22
8000 45436	15	49
8000 45436	25	41
8000 45490	19	5
8000 45495	16	35
8000 45495	18	33
8000 45495	19	22
8000 45495	20	10
8000 45495	20	23
8000 45499	21	25
8000 46225	10	18
8000 46412	1	6
8000 46419	17	23
8000 46445	25	6
8000 46860	5	7
8000 46881	4	19
8000 46893	4	27
8000 47160	10	7
8000 47496	10	5
8000 48110	7	1
8000 48111	7	2
8000 48112	7	3
8000 48113	7	4
8000 48114	7	5
8000 48115	7	7
8000 48116	7	9
8000 48117	7	10
8000 48122	7	24

DISEGNO DRAWING DESSIN ZEICHNUNG DIBUJO	TAVOLA DRAWING TABLE BILD TABLA	INDEX NO. POS. N. INDICE
8000 48126	10	10
8000 48127	10	11
8000 48128	10	15
8000 48134	10	1
8000 48135	10	9
8000 48138	8	4
8000 48168	9	28
8000 48188	8	22
8000 48208	5	17
8000 48209	5	21
8000 48211	5	18
8000 48212	5	6
8000 48216	6	9
8000 48238	8	14
8000 48239	8	17
8000 48772	22A	20
8000 48773	22A	19
8000 48814	26	29
8000 48856	5	27
8000 48916	17	16
8000 48917	17	5
8000 48966	17	24
8000 49016	5	28
8000 49036	22A	4
8000 49654	22	16
8000 49967	11	3
8000 50466	12	17
8000 50467	12	19
8000 50468	12	20
8000 50469	12	21
8000 50471	12	25
8000 50472	12	26
8000 50473	12	27
8000 50475	12	29
8000 50476	12	30
8000 50478	12	31
8000 50482	12	34
8000 50483	12	35
8000 50491	12	9
8000 50559	3	31
8000 50569	24	30
8000 50619	9	26
8000 50619	9	26
8000 50620	9	26
8000 50620	9	26
8000 50629	2	3
8000 50769	26	23
8000 50770	26	24
8000 50808	25	20
8000 51148	8	6
8000 51957	22A	15
8000 51986	12	12
8000 51987	12	13
8000 52545	3	9
8000 53155	15	14
8000 53259	18	29
8000 53259	22	20
8000 53340	6	23
8000 53504	22A	6
8000 54073	23	4
8000 54274	17	1
8000 54477	8	11
8000 54692	8	25
8000 55532	8	21
8000 55536	7	19
8000 55860	23	5
8000 55876	23	10
8000 55878	23	15
8000 55902	18	4
8000 55903	18	13
8000 56359	19	23
8000 56359	21	20
8000 56359	22A	29
8000 56377	18	6
8000 56381	20	7
8000 56443	13	8
8000 56443	15	24
8000 56443	24	11
8000 56444	25	29
8000 56462	4	17
8000 56706	2	7
8000 57019	3	5
8000 57022	3	7
8000 57024	3	8
8000 57370	12	47
8000 57511	26	1
8000 57542	7	14
8000 57789	10	22
8000 58046	3	20
8000 58048	3	18
8000 58144	12	4
8000 58207	25	33
8000 58256	1	2
8000 58258	1	3
8000 58660	12	11
8000 58671	12	44
8000 58738	12	36
8000 59289	16	24
8000 59433	14	38
8000 59434	14	40
8000 59603	6	25
8000 59691	9	2
8000 59693	9	7
8000 59694	9	13
8000 59695	9	27
8000 59696	9	15
8000 59697	9	14
8000 59699	9	20
8000 59760	12	40
8000 59839	16A	11
8000 59843	4	1
8000 59844	4	2
8000 59845	4	4
8000 59856	4	5
8000 59913	8	19
8000 60061	23	16
8000 60062	23	16
8000 60063	23	16
8000 60064	23	16
8000 60065	23	16
8000 60233	15	12
8000 60234	15	13
8000 60404	18	19
8000 60516	1	1
8000 60969	24	22
8000 61064	23	11
8000 61068	17	22
8000 61078	18	14
8000 61101	2	20
8000 61102	2	22
8000 61115	8	20
8000 61313	24	12
8000 61314	15	16
8000 61349	7	31
8000 61355	15	46
8000 61355	22	27
8000 61376	10	19
8000 62152	9	12
8000 62153	9	16
8000 62154	9	17
8000 62341	21	1
8000 62416	25	16
8000 62644	14	56
8000 62651	24	8
8000 62675	14	55
8000 62676	14	54
8000 62725	4	24
8000 62725	18	18
8000 62725	20	9
8000 62725	21	31
8000 62726	13	9
8000 62726	16B	29
8000 62726	18	12
8000 62726	18	34
8000 62726	20	12
8000 62726	21	8
8000 62726	22A	28
8000 62726	24	14
8000 62726	25	38
8000 62726	26	10
8000 62727	11	15
8000 62727	19	11
8000 62727	19	14
8000 62727	25	8
8000 62727	25	31
8000 62728	4	14
8000 62728	13	13
8000 62728	17	17
8000 62729	15	19
8000 62729	19	18
8000 62729	21	9
8000 62729	25	36
8000 62730	15	51
8000 62730	25	19
8000 62731	16	29
8000 62733	15	18
8000 62733	22	12
8000 62795	14	8
8000 62795	16	36
8000 62796	14	19
8000 62796	15	7
8000 63240	11	10
8000 63303	12	2
8000 63304	12	5
8000 63312	14	39
8000 63312	16	54
8000 63339	2	2
8000 63356	12	1
8000 63357	12	23
8000 63358	12	24
8000 63360	12	33
8000 63361	12	38
8000 63362	12	41
8000 63365	12	43
8000 63389	8	12
8000 63584	2	8
8000 63590	2	30
8000 63594	2	17
8000 63623	9	1
8000 63624	9	11
8000 63625	9	8
8000 63626	9	22
8000 63627	9	3
8000 63628	9	19
8000 63630	4	22
8000 63885	2	35
8000 64296	3	23
8000 64296	6	7
8000 64301	23	21
8000 64450	8	12

DISEGNO DRAWING DESSIN ZEICHNUNG DIBUJO	TAVOLA DRAWING TABLE BILD TABLA	INDEX NO. POS. N. INDICE
8000 64454	3	1
8000 64863	23	25
8000 64868	9	23
8000 64985	23	12
8000 65411	16	31
8000 65412	16	9
8000 65437	17	21
8000 65442	23	27
8000 65464	23	28
8000 65555	25	11
8000 66238	20	3
8000 66279	21	7
8000 66471	2	24
8000 66473	2	31
8000 66479	25	7
8000 66480	25	12
8000 66482	25	14
8000 66651	14	47
8000 66652	14	45
8000 66774	17	10
8000 66802	24	28
8000 67204	24	21
8000 67209	24	3
8000 67395	4	12
8000 67428	12	14
8000 67429	12	15
8000 67430	12	45
8000 67997	15	23
8000 67997	16	14
8000 68516	15	17
8000 68650	3	19
8000 68651	3	15
8000 68704	2	12
8000 68805	2	11
8000 68816	3	21
8000 68819	3	25
8000 68820	3	13
8000 68821	3	16
8000 68831/1	2	9
8000 68831/2	2	9
8000 68831/3	2	9
8000 69035	19	26
8000 69036	20	5
8000 69048	20	19
8000 69056	14	3
8000 69056	14	51
8000 69111	14	21
8000 69113	21	4
8000 69125	18	2
8000 69148	19	15
8000 69149	19	7
8000 69150	14	18
8000 69163	23	23
8000 69164	23	24
8000 69165	23	8
8000 69224	27	2
8000 69231	21	11
8000 69232	21	16
8000 69234	21	6
8000 69235	21	13
8000 69282	15	20
8000 69282	16	52
8000 69315	15	9
8000 69345	15	8
8000 69372	6	16
8000 69428	24	4
8000 69429	13	5
8000 69429	16B	28
8000 69429	19	17
8000 69429	19	21
8000 69434	14	6
8000 69445	2	8
8000 69546	13	6
8000 69549	13	2
8000 69796	11	10
8000 69978	24	7
8000 70024	13	7
8000 70199	12	46
8000 70201	12	46
8000 70206	11	10
8000 70222	2	7
8000 70223	2	6
8000 70239	25	37
8000 70266	18	20
8000 70276	25	2
8000 70277	25	3
8000 70278	24	19
8000 70279	25	40
8000 70280	25	22
8000 70282	25	24
8000 70283	25	28
8000 70401	16B	4
8000 70402	16B	3
8000 70406	16B	5
8000 70532	22A	25
8000 70638	18	31
8000 70642	3	24
8000 70696	18	5
8000 70698	17	18
8000 70826	25	10
8000 70836	24	10
8000 71078	22A	26
8000 71079	22A	27
8000 71086	14	37
8000 71087	14	46
8000 71088	14	44
8000 71091	14	22
8000 71230	8	3
8000 71439	16B	5
8000 71440	16B	5
8000 71443	15	42
8000 71445	18	27
8000 71445	22	14
8000 71578	26	27
8000 71620	16	13
8000 71621	16	53
8000 71622	16	2
8000 71623	16	19
8000 71624	16	18
8000 71625	16	50
8000 71644	21	18
8000 71759	24	5
8000 71806	22	10
8000 71807	22	13
8000 72037	24	29
8000 72168	16A	21
8000 72217	1A	2
8000 72224	1A	4
8000 72266	22	18
8000 72494	25	4
8000 72522	5	23
8000 72621	23	19
8000 72641	13	3
8000 72874	16	28
8000 72875	16	27
8000 72884	16	3
8000 72958	4	9
8000 72959	4	8
8000 73140	14	5
8000 73141	15	11
8000 73226	22A	16
8000 73339	4	18
8000 73340	4	20
8000 73341	14	11
8000 73343	18	1
8000 73348	16A	2
8000 73356	2	12
8000 73370	3	13
8000 73371	3	16
8000 73394	16A	18
8000 73440	3	15
8000 73441	3	19
8000 73443	3	25
8000 73458	14	27
8000 73493	2	1
8000 73497	5	1
8000 73500	5	11
8000 73502	2	10
8000 73504	16B	8
8000 73505	2	1
8000 73506	5	1
8000 73509	16B	7
8000 73540	11	5
8000 73541	21	30
8000 73547	16B	16
8000 73548	16B	17
8000 73549	16B	18
8000 73550	16B	19
8000 73552	16B	20
8000 73553	16B	21
8000 73555	16B	23
8000 73557	16B	25
8000 73558	16B	26
8000 73580	2	28
8000 73582	2	28
8000 73588	26	2
8000 73589	26	11
8000 73590	26	26
8000 73591	26	7
8000 73592	26	28
8000 73593	11	8
8000 73834	25	35
8000 73955	2	10
8000 74258	24	25
8000 74259	24	24
8000 74261	3	29
8000 74287	25	46
8000 74372	16A	6
8000 74779	2	29
8000 74818	15	30
8000 74819	15	29
8000 74820	16B	1
8000 74870	3	1
8000 74965	15	43
8000 74966	15	36
8000 74967	15	45
8000 74972	16B	10
8000 74973	16B	11
8000 74974	16B	12
8000 74975	16B	13
8000 74976	16B	14
8000 74977	16B	15
8000 75043	22A	21
8000 75160	16	51
8000 75166	16	39
8000 75255	24	2
8000 75262	2	29
8000 75270	11	11
8000 75271	17	6
8000 75281	17	9

DISEGNO DRAWING DESSIN ZEICHNUNG DIBUJO	TAVOLA DRAWING TABLE BILD TABLA	INDEX NO. POS. N. INDICE
8000 75310	17	8
8000 75330	17	4
8000 75331	17	11
8000 75343	11	17
8000 75344	11	1
8000 75345	11	17
8000 75346	11	7
8000 75347	11	1
8000 75348	25	26
8000 75467	20	8
8000 75477	24	23
8000 75549	25	42
8000 75578	1A	1
8000 75957	14	53
8000 76069	4	13
8000 76282	16	1
8000 76283	16	11
8000 76284	17	7
8000 76289	18	32
8000 76290	25	47
8000 76297	22A	8
8000 76298	22A	7
8000 76338	18	10
8000 76365	23	6
8000 76448	15	31
8000 76492	1A	3
8000 76493	1A	5
8000 77456	17	13
8000 77627	20	11
8000 77699	22A	18
8000 77740	22	1
8000 77741	22	8
8000 77744	22A	10
8000 77745	18	15
8000 77827	24	6
8000 77884	22A	14
8000 77980	18	23
8000 78256	20	22
8000 78257	20	6
8000 78258	20	27
8000 78259	20	29
8000 78756	15	50
8000 78788	5	17
8000 78958	15	3
8000 79065	18	30
8000 79065	22	21
8000 79066	18	22
8000 79066	22	22
8000 79069	22	4
8000 79070	22	5
8000 79071	22	15
8000 79072	18	16
8000 79073	18	17
8000 79075	18	28
8000 79077	4	10
8000 79096	22	2
8000 79097	22	3
8000 79098	22	6
8000 79099	22	7
8000 79100	22	9
8000 79101	4	26
8000 79198	20	1
8000 79641	19	2
8000 79792	10	26
8000 79839	27	4
8000 80128	22A	24
8000 80203	22A	30
8000 80204	16B	30
8000 80209	15	3
8000 80216	15	3
8000 80271	19	2
8000 80705	16B	22
8000 80706	16B	6
8000 80707	16B	2
8000 80708	16B	24
8000 80709	16B	9
8000 80805	15	28
8000 80806	15	39
8000 80807	15	38
8000 80808	15	47
8000 80809	15	48
8000 80810	15	40
8000 80811	15	1
8000 80812	15	37
8000 80813	15	52
8000 80814	15	27
8000 80815	15	44
80000 1199	20	17
80000 1261	10	8
80000 1412	16	6
80000 1412	16A	13
80000 1688	23	3
80000 2124	5	22
80000 2709	10	25
80000 6597	5	8
80000 6597	6	2
80000 7719	5	15
80000 7989	9	25
80000 8536	16	55
80000 9671	7	29
1511333-02	16A	22
1513414-01	21	12
1513743-01	21	17
1514107-02	21	15
1515506-01	16	32
1516215-01	22A	12
1519847-01	1	9
1519882-01	1	8