PISTONE

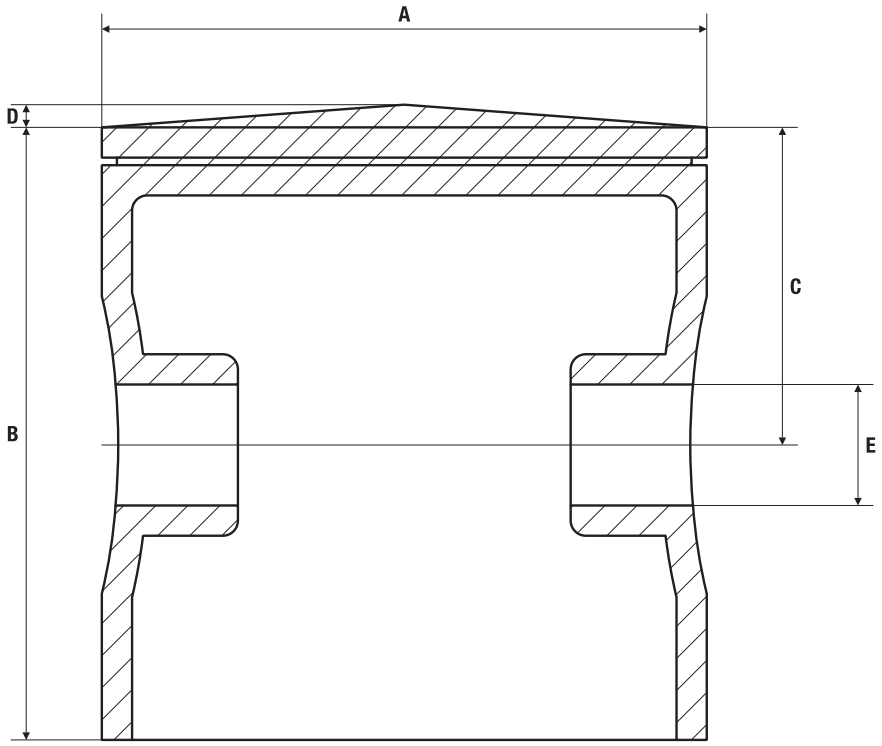

MISURAZIONI RICHIESTE		
A	Diametro cilindro	mm
B	Altezza totale	mm
C	Quota compressione	mm
D	Bombatura (se presente)	mm
E	Diametro spinotto	mm

Fori lubrificazione traversino SI NO

DATI PERSONALI	
Nome e cognome	
Recapito telefonico	

DATI DEL MEZZO	
Marca	
Modello	
Cilindrata	cc
Anno di produzione	

HTM Racing
Powered by Precise Technology Sa

Italia — IT
m. (+39) 329 6917907
e. info@htmracing.it

Svizzera — CH
t. (+41) (0) 91 682 88 88
m. (+41) 79 204 99 47
e. info@htmracing.ch